通達資料

2　土地改良事業等請負工事の価格積算要領
（昭和 52 年 2 月 22 日付け開総第 195 号農地開発部長通知）の一部改正

１．適用年月日

	最新設計単価の対象工事	最新設計単価の対象外工事
積算基準日	令和７年 12 月 19 日以降	令和８年 2 月 20 日以降

新　旧　対　照　表

改　正

２　土地改良事業等請負工事の価格積算要領

第１　趣　旨

【省略】

第 10　細部事項

【省略】

別表 3－1　施工地域による補正係数（積雪寒冷地域）

振興局	補正係数＝1.8（１級地）	補正係数＝1.6（２級地）	補正係数＝1.4（３級地）
石狩	【省略】		
渡島		福島町、八雲町、長万部町、知内町、松前町	函館市、北斗市、木古内町、七飯町　鹿部町、森町
檜山	【省略】		
後志	倶知安町、赤井川村、京極町	小樽市、ニセコ町、真狩村、共和町、島牧村、寿都町、黒松内町、蘭越町、岩内町、泊村、積丹町、古平町、仁木町、余市町、神恵内村、留寿都村、喜茂別町	
空知	夕張市、赤平市、歌志内市、深川市、上砂川町、妹背牛町、秩父別町、北竜町、沼田町	芦別市、滝川市、砂川市、岩見沢市、美唄市、三笠市、奈井江町、浦臼町、新十津川町、南幌町、由仁町、長沼町、栗山町、月形町、雨竜町	
上川 留萌	【省略】		
宗谷	中頓別町	稚内市、枝幸町、礼文町、利尻町、利尻富士町、猿払村、豊富町、浜頓別町、幌延町	
オホーツク	北見市、大空町、美幌町、津別町、訓子府町、置戸町、佐呂間町、遠軽町、湧別町、滝上町、西興部村	網走市、紋別市、斜里町、雄武町、清里町、小清水町、興部町	
胆振		豊浦町、洞爺湖町、壮瞥町、むかわ町、安平町、厚真町	苫小牧市、室蘭市、登別市、伊達市、白老町
日高		日高町、平取町	新ひだか町、浦河町、えりも町、新冠町、様似町
十勝	帯広市、音更町、士幌町、上士幌町、鹿追町、芽室町、中札内村、更別村、大樹町、幕別町、池田町、豊頃町、本別町、足寄町、陸別町	新得町、広尾町、清水町、浦幌町	
釧路	【省略】		
根室		標津町、羅臼町、別海町、中標津町	根室市

【省略】

現　行

２　土地改良事業等請負工事の価格積算要領

第１　趣　旨

【省略】

第 10　細部事項

【省略】

別表 3－1　施工地域による補正係数（積雪寒冷地域）

振興局	補正係数＝1.8（１級地）	補正係数＝1.6（２級地）	補正係数＝1.4（３級地）
石狩	【省略】		
渡島		福島町、八雲町、長万部町	函館市、北斗市、知内町、木古内町、七飯町、松前町、鹿部町、森町
檜山	【省略】		
後志	留寿都村、喜茂別町、倶知安町、赤井川村	小樽市、ニセコ町、真狩村、京極町、共和町、島牧村、寿都町、黒松内町、蘭越町、岩内町、泊村、積丹町、古平町、仁木町、余市町、神恵内村	
空知	夕張市、赤平市、歌志内市、深川市、上砂川町、妹背牛町、秩父別町、雨竜町、北竜町、沼田町	芦別市、滝川市、砂川市、岩見沢市、美唄市、三笠市、奈井江町、浦臼町、新十津川町、南幌町、由仁町、長沼町、栗山町、月形町	
上川 留萌	【省略】		
宗谷	浜頓別町、中頓別町、幌延町	稚内市、枝幸町、礼文町、利尻町、利尻富士町、猿払村、豊富町	
オホーツク	北見市、大空町、美幌町、津別町、清里町、小清水町、訓子府町、置戸町、佐呂間町、遠軽町、湧別町、滝上町、興部町、西興部村	網走市、紋別市、斜里町、雄武町	
胆振	安平町、厚真町	伊達市、豊浦町、洞爺湖町、壮瞥町、白老町、むかわ町	苫小牧市、室蘭市、登別市
日高	平取町	日高町、新冠町、様似町	新ひだか町、浦河町、えりも町
十勝	帯広市、音更町、士幌町、上士幌町、鹿追町、清水町、芽室町、中札内村、更別村、大樹町、幕別町、池田町、豊頃町、本別町、足寄町、陸別町、浦幌町	新得町、広尾町	
釧路	【省略】		
根室	別海町、中標津町	根室市、標津町、羅臼町	

【省略】

備　考

表内、字句の追加、改正

通達資料

3　土地改良事業等請負工事の共通仮設費算定基準
（昭和 52 年 2 月 22 日付け開総第 195 号農地開発部長通知）の一部改正

１．適用年月日

	最新設計単価の対象工事	最新設計単価の対象外工事
積算基準日	令和７年 12 月 19 日以降	令和８年 2 月 20 日以降

新　旧　対　照　表

<table>
<tr><th>改　　正</th><th>現　　行</th><th>備　考</th></tr>
<tr><td>３　土地改良事業等請負工事の共通仮設費算定基準
【省略】
第１　趣　旨
【省略】
第３　運搬費、準備費、安全費、役務費、技術管理費、営繕費及び現場環境改善費の積算方法
【省略】
4　現場環境改善費
現場環境改善費の積算は、以下の（1）積算方法により行うものとする。
熱中症対策・防寒対策に関する費用については、積上げ計上を行うものとし、率計上される額の 50%を上限とする。また、費用が巨額となり現場環境改善費率で計上することが適当でないと判断される場合についても積上げ計上とする。
(1)　積算方法
ア　積算方法は以下のとおりとし、現場環境改善費に計上するものとする。
Ｋ＝ｉ・Ｐｉ＋α
ただし、Ｋ：現場環境改善費（単位：円、1,000 円未満切り捨て）
ｉ：現場環境改善費率（単位：%、小数第３位を四捨五入し、第２位とする）
Ｐｉ：対象額（単位：円、直接工事費「処分費等を除く」＋支給品費）
α：積上げ計上分（単位：円、1,000 円未満切り捨て）
<table><tr><th colspan="2">対象額：Ｐｉ</th><th>現場環境改善費率：ｉ（%）</th></tr><tr><td rowspan="2">直接工事費（処分費等を除く）
＋
支給品費</td><td>５億円以下の場合</td><td>ｉ＝504.2・Ｐｉ$^{-0.3533}$</td></tr><tr><td>５億円を超える場合</td><td>0.43</td></tr></table>
イ　現場環境改善に関する費用の対象額は５億円を限度とする。
(2)　適用などの詳細については、「工事における現場環境改善費の積算要領」を参照するものとする。</td><td>３　土地改良事業等請負工事の共通仮設費算定基準
【省略】
第１　趣　旨
【省略】
第３　運搬費、準備費、安全費、役務費、技術管理費、営繕費及び現場環境改善費の積算方法
【省略】
4　現場環境改善費
現場環境改善費の積算は、以下の方法により行うものとする。ただし、標準的な現場環境改善費を行う場合は率計上とし、また、費用が巨額となり現場環境改善費率で計上することが適当でないと判断される場合は積上げ計上とする。
(1)　積算方法
ア　積算方法は以下のとおりとし、現場環境改善費に計上するものとする。
Ｋ＝ｉ・Ｐｉ＋α
ただし、Ｋ：現場環境改善費（単位：円、1,000 円未満切り捨て）
ｉ：現場環境改善費率（単位：%、小数第３位を四捨五入し、第２位とする）
Ｐｉ：対象額（単位：円、直接工事費「処分費等を除く」＋支給品費）
α：積上げ計上分（単位：円、1,000 円未満切り捨て）
<table><tr><th colspan="2">対象額：Ｐｉ</th><th>現場環境改善費率：ｉ（%）</th></tr><tr><td rowspan="2">直接工事費（処分費等を除く）
＋
支給品費</td><td>５億円以下の場合</td><td>ｉ＝203.6・Ｐｉ$^{-0.3077}$</td></tr><tr><td>５億円を超える場合</td><td>0.43</td></tr></table>
イ　現場環境改善に関する費用の対象額は５億円を限度とする。
(2)　適用などの詳細については、「工事における現場環境改善費の積算要領」を参照するものとする。</td><td>字句の改正
〃
表内、数値の改正</td></tr>
</table>

新　旧　対　照　表

改　正

別表１　共通仮設費率適用範囲

項　目	率に別途加算できる項目
運　搬　費	１　建設機械器具の運搬等に要する費用 （１）質量20ｔ以上の建設機械の貨物自動車等による搬入、搬出（組立・解体を含む）に要する費用 （２）器材のうち、スライディングセントルの搬入、搬出ならびに現場内小運搬に要する費用 ２　仮設材等（鋼矢板、Ｈ形鋼、覆工板、たて込み簡易土留、敷鉄板等）の運搬に要する費用 ３　干拓工事・海岸工事に係る工事の施工に必要な船舶等の回航に要する費用 ４　重建設機械の分解・組立及び輸送に関する費用 （運搬中の本体賃料・損料及び分解・組立時の本体賃料を含む） ５　建設機械器具、仮設材及び建設機械の輸送における自動車航送船使用料に要する費用（運搬中の本体賃料・損料を含む） ６　その他、工事施工上必要な建設機械器具の運搬等に要する費用
準　備　費	１　伐開、除根、除草等に伴い発生する建設廃棄物等の工事現場外への搬出及び処理に要する費用 ２　伐開、除根、除草等に要する費用（農用地造成工事） ３　チェーンソー等により樹木を伐採するための費用 ４　照査等に特別な機器や作業が必要となる場合の費用 （１）コンクリート補修工事に係る設計図書の照査（補修範囲の確認等）に伴う高圧洗浄機等による洗浄作業に要する費用 （２）地下埋設物等を確認するための試掘に要する費用 ５　その他、工事施工上必要な準備等に要する費用
安　全　費	１　特記仕様書、設計図書等により条件明示される費用 鉄道、空港関係施設等に近接した工事現場における出入口等に配置する安全管理要員等に要する費用 ２　干拓工事・海岸工事において、危険区域等で工事を施工する場合の水雷・傷害保険料 ３　高圧作業の予防に要する費用 ４　河川及び海岸の工事区域に隣接して航路がある場合の安全標識、警戒船運転に要する費用 ５　ダム工事における岩石掘削時に必要な発破監視のための費用 ６　その他、工事施工上必要な安全対策等に要する費用
役　務　費	１　現場工作場、材料置場等の土地借上げに要する費用（営繕に係る用地は除く） ２　電力、用水等の基本料金 ３　電力設備用工事負担金
技術管理費	１　特別な品質管理等に要する費用 （１）溶接試験における放射線透過試験（現場）に要する費用 （２）管水路における水圧試験及び漏水試験に要する費用 （３）土質試験（農業土木工事施工管理基準の品質管理に記載されている試験項目以外の試験）に要する費用 （４）コンクリート補修工事における品質管理試験（農業土木工事施工管理基準の品質管理に記載されている試験項目以外の試験）に要する費用 ２　現場条件等により積上げを要する費用 （１）軟弱地盤等における計器の設置・撤去及び測定取りまとめに要する費用 （２）試験盛土等の工事に要する費用 （３）施工前に既設構造物の配筋状況の確認に用いる特別な機器（鉄筋探査器等）に要する費用 （４）コンクリート補修工事における事前試験に要する費用 ３　歩掛調査及び諸経費動向調査に要する費用 ４　ＩＣＴ建設機械に要する以下の費用 （１）システム初期費 （２）３次元起工測量・３次元設計データの作成費用 ５　その他、特に技術的判断に必要な資料の作成に要する費用
営　繕　費	１　火薬庫等及び特に必要とされる監督員詰所の営繕（設置・撤去、維持・補修、土地の借上げ）に要する費用（フィルダム工事を除く） ２　海上輸送等での労働者の輸送に要する費用 ３　その他、工事施工上必要な営繕等に要する費用

【省略】

現　行

別表１　共通仮設費率適用範囲

項　目	率に別途加算できる項目
運　搬　費	１　建設機械器具の運搬等に要する費用 （１）質量20ｔ以上の建設機械の貨物自動車等による搬入、搬出（組立・解体を含む）に要する費用 （２）器材のうち、スライディングセントルの搬入、搬出ならびに現場内小運搬に要する費用 ２　仮設材等（鋼矢板、Ｈ形鋼、覆工板、たて込み簡易土留、敷鉄板等）の運搬に要する費用 ３　干拓工事・海岸工事に係る工事の施工に必要な船舶等の回航に要する費用 ４　重建設機械の分解・組立及び輸送に関する費用 （運搬中の本体賃料・損料及び分解・組立時の本体賃料を含む） ５　建設機械器具、仮設材及び建設機械の輸送における自動車航送船使用料に要する費用（運搬中の本体賃料・損料を含む） ６　その他、工事施工上必要な建設機械器具の運搬等に要する費用
準　備　費	１　伐開、除根、除草等に伴い発生する建設廃棄物等の工事現場外への搬出及び処理に要する費用 ２　伐開、除根、除草等に要する費用（農用地造成工事） ３　チェーンソー等により樹木を伐採するための費用 ４　照査等に特別な機器や作業が必要となる場合の費用 （１）コンクリート補修工事に係る設計図書の照査（補修範囲の確認等）に伴う高圧洗浄機等による洗浄作業に要する費用 （２）地下埋設物等を確認するための試掘に要する費用 ５　その他、工事施工上必要な準備等に要する費用
安　全　費	１　特記仕様書、設計図書等により条件明示される費用 鉄道、空港関係施設等に近接した工事現場における出入口等に配置する安全管理要員等に要する費用 ２　干拓工事・海岸工事において、危険区域等で工事を施工する場合の水雷・傷害保険料 ３　高圧作業の予防に要する費用 ４　河川及び海岸の工事区域に隣接して航路がある場合の安全標識、警戒船運転に要する費用 ５　ダム工事における岩石掘削時に必要な発破監視のための費用 ６　その他、工事施工上必要な安全対策等に要する費用
役　務　費	１　現場工作場、材料置場等の土地借上げに要する費用（営繕に係る用地は除く） ２　電力、用水等の基本料金 ３　電力設備用工事負担金
技術管理費	１　特別な品質管理等に要する費用 （１）溶接試験における放射線透過試験（現場）に要する費用 （２）管水路における水圧試験及び漏水試験に要する費用 （３）土質試験（農業土木工事施工管理基準の品質管理に記載されている試験項目以外の試験）に要する費用 （４）コンクリート補修工事における品質管理試験（農業土木工事施工管理基準の品質管理に記載されている試験項目以外の試験）に要する費用 ２　現場条件等により積上げを要する費用 （１）軟弱地盤等における計器の設置・撤去及び測定取りまとめに要する費用 （２）試験盛土等の工事に要する費用 （３）施工前に既設構造物の配筋状況の確認に用いる特別な機器（鉄筋探査器等）に要する費用 （４）コンクリート補修工事における事前試験に要する費用 ３　歩掛調査及び諸経費動向調査に要する費用 ４　ＩＣＴ建設機械に要する以下の費用 （１）保守点検 （２）システム初期費 （３）３次元起工測量・３次元設計データの作成費用 ５　その他、特に技術的判断に必要な資料の作成に要する費用
営　繕　費	１　火薬庫等及び特に必要とされる監督員詰所の営繕（設置・撤去、維持・補修、土地の借上げ）に要する費用（フィルダム工事を除く） ２　海上輸送等での労働者の輸送に要する費用 ３　その他、工事施工上必要な営繕等に要する費用

【省略】

備　考

表内、番号、字句の削除、改正

新　旧　対　照　表

改　正

（別　紙）

運搬費の積算

1　質量20ｔ以上の建設機械の貨物自動車等による運搬

【省略】

別表５　建設機械運搬方法

機　械　名	規　格	車　載		備　考
		車　種	機械質量（ｔ）	
路面切削機（ホイール式・廃材積込装置付）	2.0m	トレーラ	28.50 （27.00）	（ ）内は排出ガス対策型（2014年規制）の場合の機械質量
スタビライザ（路床改良用）	幅2.0m　深0.6m	トレーラ	23.00	
スタビライザ（路床改良用）	幅2.0m　深1.2m	トレーラ	24.70	
乳剤スタビライザ	幅2.0m　深0.43m	トレーラ	22.50	

【省略】

現　行

（別　紙）

運搬費の積算

2　質量20ｔ以上の建設機械の貨物自動車等による運搬

【省略】

別表５　建設機械運搬方法

機　械　名	規　格	車　載		備　考
		車　種	機械質量（ｔ）	
路面切削機（ホイール式・廃材積込装置付）	2.0m	トレーラ	28.50	
スタビライザ（路床改良用）	幅2.0m　深0.6m	トレーラ	23.00	
スタビライザ（路床改良用）	幅2.0m　深1.2m	トレーラ	24.70	
乳剤スタビライザ	幅2.0m　深0.43m	トレーラ	22.50	

【省略】

備　考

表内、字句、数値の追加

通達資料

8　土地改良事業等請負工事仮設材経費算定基準
（平成 14 年 3 月 19 日付け設計第 1529 号農政部長通知）の一部改正

１．適用年月日

	最新設計単価の対象工事	最新設計単価の対象外工事
積算基準日	令和７年 12 月 19 日以降	令和８年 2 月 20 日以降

新　旧　対　照　表

改　正	現　行	備　考
８　土地改良事業等請負工事仮設材経費算定基準 【省略】 **（目　的）** 【省略】 **（仮設材賃料の積算）** 第５　賃料で積算することができる仮設材は、次式により算定するものとする。 （イ）鋼矢板及びH形鋼の賃料＝（市場価格×供用日数＋1 現場当り修理費及び損耗費）×使用数量 （ロ）覆工板の賃料＝（市場価格×供用日数＋1 現場当り修理費及び損耗費）×使用数量 （ハ）たて込み簡易土留機材の賃料＝（市場価格×供用日数＋1 現場当り修理費及び損耗費） ×使用数量 （ニ）異形ブロック型枠の賃料＝市場単価×延べ使用面積 （ホ）（イ）、（ロ）、（ハ）または（ニ）に掲げる仮設材以外の賃料 ＝（市場価格×供用日数＋1 現場当り整備費等）×使用数量 2　前項（イ）から（ハ）までに掲げる算式中の１現場当り修理費及び損耗費は、賃貸取引市場における整備及び修理に必要な経費とし、市場単価による。 3　前項（ホ）に掲げる算式中の１現場当り整備費等は、賃貸取引市場における簡易な整備作業等に必要な経費とし、適正に定めるものとする。 【省略】 **（基準値の準用）** 第７　上記に定める仮設材以外の仮設材の経費は、同種のものの数値を参しゃくし、適正に定めるものとする。 ［削除］	**８　土地改良事業等請負工事仮設材経費算定基準** 【省略】 **（目　的）** 【省略】 **（仮設材賃料の積算）** 第５　賃料で積算することができる仮設材は、次式により算定するものとする。 （イ）鋼矢板及びH形鋼の賃料＝（市場価格×供用日数＋1 現場当り修理費及び損耗費）×使用数量 （ロ）覆工板の賃料＝（市場価格×供用日数＋1 現場当り修理費及び損耗費）×使用数量 （ハ）たて込み簡易土留機材の賃料＝（市場価格×供用日数＋1 現場当り修理費及び損耗費） ×使用数量 （ニ）異形ブロック型枠の賃料＝市場単価×延べ使用面積 （ホ）（イ）、（ロ）、（ハ）または（ニ）に掲げる仮設材以外の賃料 ＝（市場価格×供用日数＋1 現場当り整備費等）×使用数量 2　前項（イ）、（ロ）に掲げる算式中の１現場当り修理費及び損耗費は、賃貸取引市場における整備及び修理に必要な経費とし、市場単価による。 3　前項（ハ）に掲げる算式中の１現場当り修理費及び損耗費は、別表１に掲げるところによる。 4　前項（ホ）に掲げる算式中の１現場当り整備費等は、賃貸取引市場における簡易な整備作業等に必要な経費とし、適正に定めるものとする。 【省略】 **（基準値の準用）** 第７　上記に定める仮設材以外の仮設材の経費は、同種のものの数値を参しゃくし、適正に定めるものとする。 別表１　たて込み簡易土留材修理費及び損耗費表 | 名　称	１現場当り修理費及び損耗費	
	掘削幅 3m未満	掘削幅 3m以上 4.7m未満
たて込み簡易土留材 （1セット 30m） 深さ 1.5m以上 3.5m以下 深さ 3.5m超え 6.0m以下 （1セット 15m） 深さ 1.5m以上 3.5m以下	土地改良事業等単価表による	| 備考 1.　修理費及び損耗費は、整備費、ケレン・穴埋め・曲がり直し等の修理費、切梁破損、たて込み等による損耗費を含む。 2.　機材１組の長さは 2～3mを標準とする。 3.　深さの規格は、最大掘削を適用する。 4.　本表にないものは別途考慮する。	字句の改正 番号、字句の削除 番号の改正 表の削除

Ａ　共通仮設

土地改良事業等適用標準歩掛
（平成 17 年９月 29 日付け事調第 592 号農政部長通知）の一部改正

１．適用年月日

	最新設計単価の対象工事	最新設計単価の対象外工事
積算基準日	令和７年 12 月 19 日以降	令和８年２月 20 日以降

新　旧　対　照　表

改　正	現　行	備　考

A　共通仮設

A～1000　運搬費

1　適用範囲

【省略】

2　質量 20ｔ以上の建設機械の貨物自動車等による運搬

1　適用範囲

【省略】

2　質量 20ｔ以上の建設機械の貨物自動車等による運搬

(1)　質量 20ｔ以上の建設機械の貨物自動車等の運搬費用

【省略】

(2)　運搬される建設機械の運搬中の賃料（K）及び損料（K’）

【省略】

表 2－2　建設機械運搬方法

機械名	規　格	車　載		備　考
		車　種	機械質量（ｔ）	
路面切削機（ホイール式・廃材積込装置付）	2.0m	R	28.50 （27.00）	（）内は排出ガス対策型（2014 年規制）の場合の機械質量
スタビライザ（路床改良用）	幅 2.0m 深 0.6m	R	23.00	
スタビライザ（路床改良用）	幅 2.0m 深 1.2m	R	24.70	
乳剤スタビライザ	幅 2.0m 深 0.43m	R	22.50	
自走式破砕機	クラッシャー寸法 開 450 ㎜ 幅 925 ㎜	R	30.00	
油圧式杭圧入引抜機（硬質地盤専用圧入機）	鋼矢板Ⅱ・Ⅲ・Ⅳ型用	R	29.70	
バックホウ（超ロングアーム型）	山積 0.4 ㎥/平積 0.3 ㎥	R	22.00	

（注 1）　車載のＲはトレーラである。

（注 2）　本表に掲載のある建設機械については、分解組立の必要はない。

【省略】

A　共通仮設

A～1000　運搬費

1　適用範囲

【省略】

2　質量 20ｔ以上の建設機械の貨物自動車等による運搬

1　適用範囲

【省略】

2　質量 20ｔ以上の建設機械の貨物自動車等による運搬

(1)　質量 20ｔ以上の建設機械の貨物自動車等の運搬費用

【省略】

(2)　運搬される建設機械の運搬中の賃料（K）及び損料（K’）

【省略】

表 2－2　建設機械運搬方法

機械名	規　格	車　載		備　考
		車　種	機械質量（ｔ）	
路面切削機（ホイール式・廃材積込装置付）	2.0m	R	28.50	
スタビライザ（路床改良用）	幅 2.0m 深 0.6m	R	23.00	
スタビライザ（路床改良用）	幅 2.0m 深 1.2m	R	24.70	
乳剤スタビライザ	幅 2.0m 深 0.43m	R	22.50	
自走式破砕機	クラッシャー寸法 開 450 ㎜ 幅 925 ㎜	R	30.00	
油圧式杭圧入引抜機（硬質地盤専用圧入機）	鋼矢板Ⅱ・Ⅲ・Ⅳ型用	R	29.70	
バックホウ（超ロングアーム型）	山積 0.4 ㎥/平積 0.3 ㎥	R	22.00	

（注 1）　車載のＲはトレーラである。

（注 2）　本表に掲載のある建設機械については、分解組立の必要はない。

【省略】

表内、字句、数値の追加

新　旧　対　照　表

改正	現行	備考

改正

3　仮設材（鋼矢板、H形鋼、覆工板、たて込み簡易土留、敷鉄板等）の運搬

(1)　仮設材（鋼矢板、H形鋼、覆工板、たて込み簡易土留、敷鉄板等）の運搬費用

【省略】

(3)　賃貸用鋼製仮設材等の輸送起算点

賃貸用鋼製仮設材等の輸送起点は下記の所在地を参考とする。

所在地		旭川市	苫小牧市	北広島市	千歳市	江別市	伊達市	比布町		美幌町	各市町村
鋼　矢　板	Ⅱ型	—	—	—	—	—	—	—	—	—	—
	Ⅲ型	—	—	○	○	○	—	○	—	○	—
	Ⅳ型	—	—	○	○	○	—	—	—	—	—
軽量鋼矢板	Ⅱ型	—	—	—	—	○	—	—	—	—	—
Ｈ　型　鋼 山　留　材 （主材・副部材）	H-200	—	—	○	○	○	—	—	—	—	—
	H-250	—	—	○	○	○	—	—	—	—	—
	H-300	—	—	○	○	○	—	○	—	○	—
	H-350	—	—	○	○	○	—	—	—	—	—
	H-400	—	—	○	○	○	—	—	—	—	—
（桁材）	H-594	—	—	—	—	—	—	—	—	—	—
覆　工　板		—	—	○	○	○	—	○	—	○	—
仮設防護柵	Gr-C-2B-2	—	—	○	—	○	—	—	—	—	—
仮設落石防護柵	H-125	○	○	—	—	—	○	—	—	—	—
敷　鉄　板		—	—	—	—	—	—	—	—	—	○

（注 1）　各市各町で示されている起算点の起算場所は、市役所または役場とする。

（注 2）　次の事項により上表により難い場合は、別途実態を勘案のうえ積算すること。

・使用数量が特に多い場合

・近傍にて数量を確保できる場合（鋼矢板・H形鋼・覆工板・仮設防護柵・仮設落石防護柵）

・近傍にて数量を確保できない場合（敷鉄板）

・上表に無い特別な資材については別途考慮する。

（注 3）　敷鉄板については、「R～1220　敷鉄板設置・撤去」で計上した敷鉄板を対象とする。

【省略】

現行

3　仮設材（鋼矢板、H形鋼、覆工板、たて込み簡易土留、敷鉄板等）の運搬

(1)　仮設材（鋼矢板、H形鋼、覆工板、たて込み簡易土留、敷鉄板等）の運搬費用

【省略】

(3)　賃貸用鋼製仮設材等の輸送起算点

賃貸用鋼製仮設材等の輸送起点は下記の所在地を参考とする。

所在地		旭川市	苫小牧市	北広島市	千歳市	江別市	伊達市	比布町	池田町	美幌町	各市町村
鋼　矢　板	Ⅱ型	—	—	—	—	—	—	—	—	—	—
	Ⅲ型	—	—	○	○	○	—	○	○	○	—
	Ⅳ型	—	—	○	○	○	—	—	—	—	—
軽量鋼矢板	Ⅱ型	—	—	—	—	○	—	—	—	—	—
Ｈ　型　鋼 山　留　材 （主材・副部材）	H-200	—	—	○	○	○	—	—	—	—	—
	H-250	—	—	○	○	○	—	—	—	—	—
	H-300	—	—	○	○	○	—	○	○	○	—
	H-350	—	—	○	○	○	—	—	—	—	—
	H-400	—	—	○	○	○	—	—	—	—	—
（桁材）	H-594	—	—	—	—	—	—	—	—	—	—
覆　工　板		—	—	○	○	○	—	○	○	○	—
仮設防護柵	Gr-C-2B-2	—	—	○	—	○	—	—	○	○	—
仮設落石防護柵	H-125	○	○	—	—	—	○	—	—	—	—
敷　鉄　板		—	—	—	—	—	—	—	—	—	○

（注 1）　各市各町で示されている起算点の起算場所は、市役所または役場とする。

（注 2）　次の事項により上表により難い場合は、別途実態を勘案のうえ積算すること。

・使用数量が特に多い場合

・近傍にて数量を確保できる場合（鋼矢板・H形鋼・覆工板・仮設防護柵・仮設落石防護柵）

・近傍にて数量を確保できない場合（敷鉄板）

・上表に無い特別な資材については別途考慮する。

（注 3）　敷鉄板については、「R～1220　敷鉄板設置・撤去」で計上した敷鉄板を対象とする。

【省略】

備考

表内、字句の削除、改正

新　旧　対　照　表

改　正

A～1100　重建設機械分解・組立・輸送

1　重建設機械分解・組立

【省略】

2　施工歩掛

2－1　使用機械の規格選定

分解・組立に使用するクレーンは、次表を標準とする。

表 2－1　クレーンの規格選定

機械区分		規　格	分解組立用クレーン 機械名	分解組立用クレーン 規　格
バックホウ系 オールケーシング掘削機 （クローラ式） トンネル用機械		表 1－1 参照	ラフテレーンクレーン 油圧伸縮ジブ型 排出ガス対策型 （2014 年規制）	25ｔ吊
ブルドーザ		21ｔ級以下	ラフテレーンクレーン 油圧伸縮ジブ型 排出ガス対策型 （2011 年規制）	25ｔ吊
		44ｔ級以下		
地盤改良機械	中層混合処理機	質量 60ｔ以下	ラフテレーンクレーン 油圧伸縮ジブ型 排出ガス対策型 （2014 年規制）	25ｔ吊
		質量 120ｔ以下		60ｔ吊
	サンドパイル打機 粉体噴射撹拌機 深層混合処理機 ﾌﾟﾚﾌｧﾌﾞﾘｹｲﾃｨｯﾄﾞﾊﾞｰﾁｶﾙﾄﾞﾚｰﾝ打機	質量 60ｔ以下		
		質量 120ｔ以下		
		質量 180ｔ以下		
クローラクレーン系		35ｔ吊以下 （クラムシェル平積 0.6 ㎥含む）	ラフテレーンクレーン 油圧伸縮ジブ型 排出ガス対策型 （2014 年規制）	25ｔ吊
		80ｔ吊以下 （クラムシェル平積 2.0 ㎥以下含む）		
		150ｔ吊以下 （クラムシェル平積 3.0 ㎥以下含む）	ラフテレーンクレーン 油圧伸縮ジブ型 排出ガス対策型 （第 3 次基準値）	60ｔ吊
		300ｔ吊以下		
トラッククレーン系		表 1－1 参照	ラフテレーンクレーン 油圧伸縮ジブ型 排出ガス対策型 （2014 年規制）	70ｔ吊
		200t 吊以上　　360t 吊以下	リフター[せり上げ能力]	50ｔ吊
		550t 吊以下		
クローラ式杭打機		質量 60ｔ以下	ラフテレーンクレーン 油圧伸縮ジブ型 排出ガス対策型 （2014 年規制）	60ｔ吊

現　行

A～1100　重建設機械分解・組立・輸送

1　重建設機械分解・組立

【省略】

2　施工歩掛

2－1　使用機械の規格選定

分解・組立に使用するクレーンは、次表を標準とする。

表 2－1　クレーンの規格選定

機械区分		規　格	分解組立用クレーン 名　称	分解組立用クレーン 規　格
バックホウ系 オールケーシング掘削機 （クローラ式） トンネル用機械		表 1－1 参照	ラフテレーンクレーン 油圧伸縮ジブ型 排出ガス対策型 （第 2 次基準値）	25ｔ吊
ブルドーザ		21ｔ級以下	ラフテレーンクレーン 油圧伸縮ジブ型 排出ガス対策型 （第 2 次基準値）	25ｔ吊
		44ｔ級以下		
地盤改良機械	中層混合処理機	質量 60ｔ以下	ラフテレーンクレーン 油圧伸縮ジブ型 排出ガス対策型 （第 2 次基準値）	25ｔ吊
		質量 120ｔ以下		60ｔ吊
	サンドパイル打機 粉体噴射撹拌機 深層混合処理機 ﾌﾟﾚﾌｧﾌﾞﾘｹｲﾃｨｯﾄﾞﾊﾞｰﾁｶﾙﾄﾞﾚｰﾝ打機	質量 60ｔ以下		
		質量 120ｔ以下		
		質量 180ｔ以下		
クローラクレーン系		35ｔ吊以下 （クラムシェル平積 0.6 ㎥含む）	ラフテレーンクレーン 油圧伸縮ジブ型 排出ガス対策型 （第 2 次基準値）	25ｔ吊
		80ｔ吊以下 （クラムシェル平積 2.0 ㎥以下含む）		
		150ｔ吊以下 （クラムシェル平積 3.0 ㎥以下含む）		60ｔ吊
		300ｔ吊以下		
トラッククレーン系		表 1－1 参照	ラフテレーンクレーン 油圧伸縮ジブ型 排出ガス対策型 （第 2 次基準値）	70ｔ吊
		200t 吊以上　　360t 吊以下	リフター[せり上げ能力]	50ｔ吊
		550t 吊以下		
クローラ式杭打機		質量 60ｔ以下	ラフテレーンクレーン 油圧伸縮ジブ型 排出ガス対策型 （第 2 次基準値）	60ｔ吊

備　考

表内。字句の追加、削除及び改正

新　旧　対　照　表

改　正				現　行				備　考
オールケーシング掘削機 〔スキッド式〕	表1−1参照 本体工事でクローラクレーン ［油圧駆動式ウィンチ・ラチスジブ型 基礎工事用 排出ガス対策型（2014年規制）］ 70～90ｔ吊を使用する場合	クローラクレーン 油圧駆動式 ウインチ・ラチスジブ型 基礎工事用 排出ガス対策型 （2014年規制）	70～90ｔ吊	オールケーシング掘削機 〔スキッド式〕	表1−1参照 本体工事でクローラクレーン ［油圧駆動式ウィンチ・ラチスジブ型 排出ガス対策型（第3次基準値）］ 70ｔ吊を使用する場合	クローラクレーン 油圧駆動式 ウインチ・ラチスジブ型 排出ガス対策型 （第3次基準値）	70ｔ吊	表内、字句の追加、削除、改正
					表1−1参照 本体工事でクローラクレーン ［油圧駆動式ウィンチ・ラチスジブ型 排出ガス対策型（第3次基準値）］ 100ｔ吊を使用する場合	クローラクレーン 油圧駆動式 ウインチ・ラチスジブ型 排出ガス対策型 （第3次基準値）	100ｔ吊	
	表1−1参照 本体工事でクローラクレーン ［油圧駆動式ウィンチ・ラチスジブ型 基礎工事用 排出ガス対策型（2014年規制）］ 100ｔ吊を使用する場合	クローラクレーン 油圧駆動式 ウインチ・ラチスジブ型 基礎工事用 排出ガス対策型 （2014年規制）	100ｔ吊		表1−1参照 本体工事でクローラクレーン ［油圧駆動式ウィンチ・ラチスジブ型 排出ガス対策型（2011年規制）］ 100ｔ吊を使用する場合	クローラクレーン 油圧駆動式 ウインチ・ラチスジブ型 排出ガス対策型 （2011年規制）		

新　旧　対　照　表

改　正

2－2　歩　掛

分解組立１台１回当り歩掛は、次表を標準とする。

機械区分	規　格	労務歩掛 特殊作業員 （人） ［分解＋組立］	クレーン 運転歩掛 （日） ［分解＋組立］	運搬費等 率 （％）	諸雑費 率 （％）
ブルドーザ	21ｔ級以下	2.8	2.1	155	21
	44ｔ級以下	4.6	3.4	153	21
バックホウ系	（山積1.4㎥以下 油圧クラムシェル・ テレスコピック 0.4㎥以上0.6㎥ 以下含む）	2.7	1.4	250	24
	山積2.1㎥以下	4.5	2.3	256	25
クローラクレーン系	35ｔ吊以下 （クラムシェル 平積0.6㎥含む）	3.0	0.8	444	22
	80ｔ吊以下 （クラムシェル 平積2.0㎥以下含む）	5.5	1.5	434	21
	150ｔ吊以下 （クラムシェル 平積3.0㎥以下含む）	11.3	3.1	315	15
	300ｔ吊以下	20.5	5.7	313	15
オールケーシング掘削機 〔スキッド式〕	（本体工事でクローラ クレーン［油圧駆動式 ウィンチ・ラチスジブ 型・基礎工事用・ 排出ガス対策型 （2014年規制）］70～90ｔ 吊を使用する場合）	4.9	11.9（h）	490	4
	（　 　 　 　 　）	――	――	―	―
	（本体工事でクローラ クレーン［油圧駆動式 ウィンチ・ラチスジブ 型・基礎工事用・ 排出ガス対策型 （2014年規制）］100ｔ 吊を使用する場合）	4.9	11.9（h）	361	3

【省略】

現　行

2－2　歩　掛

分解組立１台１回当り歩掛は、次表を標準とする。

機械区分	規　格	労務歩掛 特殊作業員 （人） ［分解＋組立］	クレーン 運転歩掛 （日） ［分解＋組立］	運搬費等 率 （％）	諸雑費 率 （％）
ブルドーザ	21ｔ級以下	2.8	2.1	155	21
	44ｔ級以下	4.6	3.4	153	21
バックホウ系	（山積1.4㎥以下 油圧クラムシェル・ テレスコピック 0.4㎥以上0.6㎥ 以下含む）	2.7	1.4	250	24
	山積2.1㎥以下	4.5	2.3	256	25
クローラクレーン系	35ｔ吊以下 （クラムシェル 平積0.6㎥含む）	3.0	0.8	444	22
	80ｔ吊以下 （クラムシェル 平積2.0㎥以下含む）	5.5	1.5	434	21
	150ｔ吊以下 （クラムシェル 平積3.0㎥以下含む）	11.3	3.1	315	15
	300ｔ吊以下	20.5	5.7	313	15
オールケーシング掘削機 〔スキッド式〕	（本体工事でクローラ クレーン［油圧駆動式 ウィンチ・ラチスジブ 型　　排出ガス 対策型 （第3次基準値）］70ｔ 吊を使用する場合）	4.9	11.9（h）	490	4
	（本体工事でクローラ クレーン［油圧駆動式 ウィンチ・ラチスジブ 型排出ガス対策型 （第3次基準値）］100ｔ 吊を使用する場合）	4.9	11.9（h）	370	3
	（本体工事でクローラ クレーン［油圧駆動式 ウィンチ・ラチスジブ 型　　排出ガス 対策型 （2011年規制）］100ｔ 吊を使用する場合）	4.9	11.9（h）	361	3

【省略】

備　考

表内、字句、数値の追加、削除及び改正

新　旧　対　照　表

改　正

Ａ～2000　伐開工

1　適用範囲

【省略】

3　単価表

【省略】

(8)　機械運転単価表

機械名	規　格	区　分	単位	数　量	摘　要
掴み装置付バックホウ		運転手（特殊）	人	0.15	
		軽　油	L	8.6	
		機械損料 1	h	1.00	掴み装置（開口幅 1,700～2,000 ㎜、爪幅 400～750 ㎜）
		機械損料 2	〃	1.00	バックホウ 排出ガス対策型（第２次基準値） クローラ型 山積 0.45 ㎥（平積 0.35 ㎥）
ダンプトラック	10ｔ積級	運転手（一般）	人	1.00	
		軽　油	L	60	
		機械損料	供用日	1.30	
		損　耗　費	〃	1.30	

現　行

Ａ～2000　伐開工

1　適用範囲

【省略】

3　単価表

【省略】

(8)　機械運転単価表

機械名	規　格	区　分	単位	数　量	摘　要
掴み装置付バックホウ		運転手（特殊）	人	0.16	
		軽　油	L	8.6	
		機械損料 1	h	1.00	掴み装置（開口幅 1,700～2,000 ㎜、爪幅 400～750 ㎜）
		機械損料 2	〃	1.00	バックホウ 排出ガス対策型（第２次基準値） クローラ型 山積 0.45 ㎥（平積 0.35 ㎥）
ダンプトラック	10ｔ積級	運転手（一般）	人	1.00	
		軽　油	L	60	
		機械損料	供用日	1.30	
		損　耗　費	〃	1.30	

備　考

表内、数値の改正

新　旧　対　照　表

改正

Ａ～2100　すき取り土選別工（草類）

1　適用範囲

【省略】

3　施工歩掛

3－1　すき取り土選別

本歩掛は、すき取り土を土と草根類に選別しリサイクルに活用するためのものであり、すき取り後集積されたものの付着土落としを行う選別作業に適用する。

（1）　適用機種

バックホウ　　：排出ガス対策型（2014年規制）クローラ型　山積0.8㎥（平積0.6㎥）

スケルトンバケット：普通バケットの底部分を格子状にしたもの

除礫用バケット　：2.7×1.5×0.5m程度　平積容量1.5㎥

（2）　歩　掛

表3－1　すき取り土選別歩掛　（100㎡当り）

植生区分	名　称	規　格	単位	数　量
草類（笹類・小木を除く）	普　通　作　業　員		人	0.09
	バックホウ（クローラ型）運転	標準型・排出ガス対策型（2014年規制） 山積0.8㎥（平積0.6㎥） スケルトンバケットまたは除礫用バケット	日	0.15
	諸　雑　費		%	13

（注1）　諸雑費はふるいバケット損料等の費用であり、機械運転経費に上表の率を乗じた金額を計上する。

（注2）　本歩掛は土質、植生状況の違いによらず適用できる。

（注3）　施工厚は10㎝を標準とする。

（注4）　バックホウは賃料とする。

（3）　機械運転単価表

機械名	規　格	区　分	単位	数　量	摘　要
バックホウ（クローラ型）	標準型・排出ガス対策型（2014年規制） 山積0.8㎥（平積0.6㎥）	運転手（特殊）	人	1.00	
		軽油	L	99	17L／h×T
		賃料	供用日	1.50	建設機械等損料表(5)／(4)

現行

Ａ～2100　すき取り土選別工（草類）

1　適用範囲

【省略】

3　施工歩掛

3－1　すき取り土選別

本歩掛は、すき取り土を土と草根類に選別しリサイクルに活用するためのものであり、すき取り後集積されたものの付着土落としを行う選別作業に適用する。

（1）　適用機種

バックホウ　　：排出ガス対策型（第1次基準値）クローラ型　山積0.8㎥（平積0.6㎥）

スケルトンバケット：普通バケットの底部分を格子状にしたもの

除礫用バケット　：2.7×1.5×0.5m程度　平積容量1.5㎥

（2）　歩　掛

表3－1　すき取り土選別歩掛　（100㎡当り）

植生区分	名　称	規　格	単位	数　量
草類（笹類・小木を除く）	普　通　作　業　員		人	0.07
	バックホウ（クローラ型）運転	標準型・排出ガス対策型（第1次基準値） 山積0.8㎥（平積0.6㎥） スケルトンバケットまたは除礫用バケット	h	0.67
	諸　雑　費		%	5

（注1）　諸雑費はふるいバケット損料等の費用であり、機械運転経費に上表の率を乗じた金額を計上する。

（注2）　本歩掛は土質、植生状況の違いによらず適用できる。

（注3）　施工厚は10㎝を標準とする。

［追加］

備　考

字句の改正

表内、字句、数値の改正

番号、字句の追加

表の追加

新　旧　対　照　表

改　正

Ａ～3000　レーキドーザ除根

1　適用範囲

本歩掛は、農用地造成工事において、レーキドーザにより立木や切株を抜き取る作業に適用する。
なお、抜き取り後の集積等の歩掛は含まれない。

2　機種の選定

施工機械は、次表を標準とする。

表 2－1　機種の選定

機械名	規　格
レーキドーザ	湿地 13 t 湿地 16 t

【省略】

3　施工歩掛

【省略】

3－2　作業効率（E）

作業効率は、「表 3－3　現場条件判定基準」及び「表 3－4　現場条件判定表」により「表 3－2　作業効率」を決定する。

表 3－2　作業効率

機種＼現場条件	良　好	普　通	不　良
16 t 湿地レーキドーザ	0.80	1.00	1.20
13 t 湿地レーキドーザ	1.15	1.35	1.55

現　行

Ａ～3000　レーキドーザ除根

1　適用範囲

本歩掛は、農用地造成工事において、レーキドーザにより立木や切株を抜き取る作業に適用する。
なお、抜き取り後の集積等の歩掛は含まれない。

2　機種の選定

施工機械は、次表を標準とする。

表 2－1　機種の選定

機械名	規　格
レーキドーザ	普通 11 t　湿地 13 t 普通 15 t　湿地 16 t 普通 21 t

【省略】

3　施工歩掛

【省略】

3－2　作業効率（E）

作業効率は、「表 3－3　現場条件判定基準」及び「表 3－4　現場条件判定表」により「表 3－2　作業効率」を決定する。

表 3－2　作業効率

機種＼現場条件	良　好	普　通	不　良
21 t レーキドーザ	0.65	0.85	1.05
15 t レーキドーザ	0.80	1.00	1.20
11 t レーキドーザ	1.15	1.35	1.55

（注 1）　湿地用レーキドーザ 16 t 、13 t 使用の場合は、それぞれ本表の 15 t 、11 t の欄を適用する。

備　考

表内、字句の削除

表内、字句、数値の削除、改正

番号、字句の削除

新　旧　対　照　表

改　正

表 3－3　除根作業の現場条件判定基準

項　目	区　分	得　点
勾　配	0～8° 未満	0
	8° ～	2
立　木　率	0～ 10%	0
	11～ 50	1
	51～100	2
稚　樹　等　密　度	0～1,000 本／ha	0
	1,001～2,000	1
	2,001～3,000	2
	3,001～	3
その他作業条件	普　通	0
	やや不良	1
	不　良	2

（注 1）　上表の各項目の合計点により表 3－4 の現場条件を求める。

（注 2）　その他作業条件とは土地の不陸、広狭、湿地の介在及び石礫の有無をいう。

表 3－4　現場条件判定表

現場条件	良　好	普　通	不　良
得　点　範　囲	0～2	3～6	7～9

3－3　運転労務

3－3－1　レーキドーザの運転労務は別途計上する。

4　単価表

（1）　レーキドーザ除根 1ha 当り単価表

名　称	規　格	単位	数　量	摘　要
レーキドーザ運転	湿地○○ｔ	h	Th	表 3－1、表 3－2

現　行

表 3－3　除根作業の現場条件判定基準

項　目	区　分	得　点
勾　配	0～3° 未満	0
	3～8° 〃	1
	8° ～	3
立　木　率	0～ 10%	0
	11～ 50	1
	51～100	2
稚　樹　等　密　度	0～1,000 本／ha	0
	1,001～2,000	1
	2,001～3,000	2
	3,001～	3
土　質　名	砂質土	0
	粘性土	1
その他作業条件	普　通	0
	やや不良	1
	不　良	2

（注 1）　上表の各項目の合計点により表 3－4 の現場条件を求める。

（注 2）　その他作業条件とは土地の不陸、広狭、湿地の介在及び石礫の有無をいう。

（注 3）　湿地用レーキドーザ使用の場合、勾配及び土質の得点については 1 を 0、3 を 2 と読み替える。

表 3－4　現場条件判定表

現場条件	良　好	普　通	不　良
得　点　範　囲	0～2	3～6	7～11

3－3　運転労務

3－3－1　レーキドーザの運転労務は別途計上する。

4　単価表

（1）　レーキドーザ除根 1ha 当り単価表

名　称	規　格	単位	数　量	摘　要
レーキドーザ運転	普通○○ｔまたは 湿地○○ｔ	h	Th	表 3－1、表 3－2

備　考

表内、字句、数値の削除、改正

番号、字句の削除

表内、数値の改正

表内、字句の削除

新　旧　対　照　表

改正

A～3020　レーキドーザ排根

1　適用範囲

本歩掛は、農用地造成工事において、除根された樹木等をレーキドーザにより所定の排根場所に集積する作業に適用する。

2　機種の選定

施工機械は、次表を標準とする。

表 2－1　機種の選定

機械名	規　格
レーキドーザ	湿地 13 t 湿地 16 t

（注 1）　機種の選定にあたっては「B～3000　機械施工の積算基準」による。

【省略】

3－2　作業効率（E）

作業効率は、「表 3－3　現場条件判定基準」及び「表 3－4　現場条件判定表」により「表 3－2　作業効率」を決定する。

表 3－2　作業効率

機種＼現場条件	良　好	普　通	不　良
16 t 湿地レーキドーザ	0.70	1.00	1.30
13 t 湿地レーキドーザ	1.05	1.35	1.65

表 3－3　排根作業の現場条件判定基準

項　目	区　分	得　点
勾　配	0～8° 未満	0
	8° ～	2
稚樹等密度	0～1,000 本／ha	0
	1,001～2,000	1
	2,001～3,000	2
	3,001～	3
樹　量	25,000（本cm/ha）未満	0
	25,000～45,000　〃	1
	45,000 以上	2
その他作業条件	普　通	0
	やや不良	1
	不　良	2

（注 1）　上表の各項目の合計点により表 3－4 の現場条件を求める。

（注 2）　その他作業条件とは土地の不陸、広狭、湿地の介在及び石礫の有無をいう。

（注 3）　樹量（本cm/ha）＝樹木密度（本/ha）×平均樹径（cm）

現行

A～3020　レーキドーザ排根

1　適用範囲

本歩掛は、農用地造成工事において、除根された樹木等をレーキドーザにより所定の排根場所に集積する作業に適用する。

2　機種の選定

施工機械は、次表を標準とする。

表 2－1　機種の選定

機械名	規　格
レーキドーザ	普通 11 t　湿地 13 t 普通 15 t　湿地 16 t 普通 21 t

（注 1）　機種の選定にあたっては「B～3000　機械施工の積算基準」による。

【省略】

3－2　作業効率（E）

作業効率は、「表 3－3　現場条件判定基準」及び「表 3－4　現場条件判定表」により「表 3－2　作業効率」を決定する。

表 3－2　作業効率

機種＼現場条件	良　好	普　通	不　良
21 t レーキドーザ	0.55	0.85	1.15
15 t レーキドーザ	0.70	1.00	1.30
11 t レーキドーザ	1.05	1.35	1.65

（注 1）　湿地用レーキドーザ使用の場合 16 t 、13 t はそれぞれ本表の 15 t 、11 t の欄を適用する。

表 3－3　排根作業の現場条件判定基準

項　目	区　分	得　点
勾　配	0～3° 未満	0
	3～8°　〃	1
	8° ～	3
稚樹等密度	0～1,000 本／ha	0
	1,001～2,000	1
	2,001～3,000	2
	3,001～	3
樹　量	25,000（本cm/ha）未満	0
	25,000～45,000　〃	1
	45,000 以上	2
その他作業条件	普　通	0
	やや不良	1
	不　良	2

（注 1）　上表の各項目の合計点により表 3－4 の現場条件を求める。

（注 2）　その他作業条件とは土地の不陸、広狭、湿地の介在及び石礫の有無をいう。

（注 3）　湿地用レーキドーザ使用の場合、勾配の得点については 1 を 0、3 を 2 と読み替える。

（注 4）　樹量（本cm/ha）＝樹木密度（本/ha）×平均樹径（cm）

備考

表内、字句の削除

表内、字句、数値の削除、改正

字句の削除

表内、字句、数値の削除、改正

字句の削除
番号の改正

改　正

表３－４　現場条件判定表

現場条件	良　好	普　通	不　良
得　点　範　囲	0～2	3～5	6～9

3－3　運転労務

3－3－1　レーキドーザの運転労務は別途計上する。

4　単価表

(1)　レーキドーザ排根 1ha 当り単価表

名　称	規　格	単位	数　量	摘　要
レーキドーザ運転	湿地○○ｔ	h	Th	表３－1、表３－2

【省略】

現　行

表３－４　現場条件判定表

現場条件	良　好	普　通	不　良
得　点　範　囲	0～2	3～5	6～10

3－3　運転労務

3－3－1　レーキドーザの運転労務は別途計上する。

4　単価表

(1)　レーキドーザ排根 1ha 当り単価表

名　称	規　格	単位	数　量	摘　要
レーキドーザ運転	普通○○ｔまたは 湿地○○ｔ	h	Th	表３－1、表３－2

【省略】

備　考

表内、数値の改正

表内、字句の削除

Ｂ　土　工

土地改良事業等適用標準歩掛
（平成 17 年 9 月 29 日付け事調第 592 号農政部長通知）の一部改正

１．適用年月日

	最新設計単価の対象工事	最新設計単価の対象外工事
積算基準日	令和７年 12 月 19 日以降	令和８年 2 月 20 日以降

改　正

B　土　工

B～0800　土量変化率等

1　土量の変化

【省略】

4　土質区分の対応

土木工事共通仕様書における土質分類と積算条件の土質区分の関係は、以下のとおりである。

なお、転石混り土とは、岩塊・玉石(7.5 cm以上)の混入率が 30%を超え、50%未満のものである。

表 4－1　適用土質（1）

施工パッケージ区分 / 分類名称	掘　削	床掘り・埋戻し	積込（ルーズ）	人力積込	押土（ルーズ）
礫　質　土	土　砂	土　砂	土　砂	土　砂	土　砂
砂・砂質土					
粘　性　土					
転石混り土	岩塊・玉石	岩塊・玉石	岩塊・玉石	岩塊・玉石	岩塊・玉石
岩塊・玉石					
軟　岩　Ⅰ	軟　岩	—	土　砂	—	土　砂
軟　岩　Ⅱ					
中　硬　岩	硬　岩	—	破砕岩	—	破砕岩
硬　岩　Ⅰ				—	
硬　岩　Ⅱ					

【省略】

現　行

B　土　工

B～0800　土量変化率等

1　土量の変化

【省略】

4　土質区分の対応

土木工事共通仕様書における土質分類と積算条件の土質区分の関係は、以下のとおりである。

なお、転石混り土とは、岩塊・玉石(7.5 cm以上)の混入率が 30%を超え、50%未満のものである。

表 4－1　適用土質（1）

施工パッケージ区分 / 分類名称	掘　削	床掘り・埋戻し	積込（ルーズ）	人力積込	押土（ルーズ）
礫　質　土	土　砂	土　砂	土　砂	土　砂	土　砂
砂・砂質土					
粘　性　土					
転石混り土	岩塊・玉石	岩塊・玉石	岩塊・玉石	岩塊・玉石	岩塊・玉石
岩塊・玉石					
軟　岩　Ⅰ	軟　岩	—	土　砂	軟　岩	土　砂
軟　岩　Ⅱ					
中　硬　岩	硬　岩	—	破砕岩	中硬岩	破砕岩
硬　岩　Ⅰ				硬　岩	
硬　岩　Ⅱ					

【省略】

備　考

表内、字句の削除

新　旧　対　照　表

改　正

Ｂ～1200　すき取り土法覆基材工

1　適用範囲

【省略】

3　施工歩掛

３－１　すき取り土法覆

本歩掛は、法覆部分の敷き均し、締め固め及び整形作業をバックホウで行う場合に適用する。

表 3－1　すき取り土法覆基材歩掛　（100 ㎡当り）

名　称	規　格	単位	数　量
土木一般世話役		人	0.1
普通作業員		〃	0.4
バックホウ（クローラ型）運転	標準型・排出ガス対策型（2014 年規制） （法面バケット付） 山積 0.8 ㎥（平積 0.6 ㎥）	h	2.4

（注 1）　本歩掛には、すき取り土の搬入等は含まない。
（注 2）　本歩掛には、すき取り土の小運搬（20m程度）を含む。
（注 3）　バックホウ（法面バケット付）損料は、バックホウ（クローラ型）損料と同額とする。
（注 4）　施工方法は、盛土法面整形（機械による築立（土羽）整形）と同様とする。

【省略】

現　行

Ｂ～1200　すき取り土法覆基材工

1　適用範囲

【省略】

3　施工歩掛

３－１　すき取り土法覆

本歩掛は、法覆部分の敷き均し、締め固め及び整形作業をバックホウで行う場合に適用する。

表 3－1　すき取り土法覆基材歩掛　（100 ㎡当り）

名　称	規　格	単位	数　量
土木一般世話役		人	0.1
普通作業員		〃	0.4
バックホウ（クローラ型）運転	標準型・排出ガス対策型（第１次基準値） （法面バケット付） 山積 0.8 ㎥（平積 0.6 ㎥）	h	2.4

（注 1）　本歩掛には、すき取り土の搬入等は含まない。
（注 2）　本歩掛には、すき取り土の小運搬（20m程度）を含む。
（注 3）　バックホウ（法面バケット付）損料は、バックホウ（クローラ型）損料と同額とする。
（注 4）　施工方法は、盛土法面整形（機械による築立（土羽）整形）と同様とする。

【省略】

備　考

表内、字句の改正

新　旧　対　照　表

改正

B～3000　機械施工の積算基準

1　機種の選定

1－1　締固め作業の土質区分による適用機種の標準

表 1－1　締固め作業の土質区分による適用機種の標準

機　種	岩塊・玉石	礫質土	砂・砂質土	粘性土	摘　要
振動コンパクタ	B	B	A	B	A：有効に使用できる B：ほかに適当な機械がない場合には使用してもよい
タ　ン　パ	B	A	B	B	

1－2　標準作業量による適用機種の標準

標準として積算に用いる機械は、以下のとおりとするが、工事量、現場条件を勘案して最も適した機種を選定する。

1－2－1　機種選定表（抜根・排根作業）

表 1－2－1　機種選定表（抜根・排根作業）

機　種	規　格	適用区分
湿地レーキドーザ（農用地造成工事）	13ｔ級	対象面積が 2ha 未満の場合
	16　〃	〃　2ha 以上の場合

（注 1）　現場条件により上表により難い場合は、別途考慮する。

1－2－2　機種選定表（締固め作業）

表 1－2－2　機種選定表（路床・路体・築堤）

使用機械		摘　要
機　種	規　格	
振動ローラ	排出ガス対策型（第 1 次基準値）搭乗式・コンバインド型 3～4ｔ	締固め幅が 1.0m以上 2.5m未満の場合
	ハンドガイド式 0.8～1.1ｔ	締固め幅が 1.0m未満の場合

現行

B～3000　機械施工の積算基準

1　機種の選定

1－1　締固め作業の土質区分による適用機種の標準

表 1－1　締固め作業の土質区分による適用機種の標準

機　種	岩塊・玉石	礫質土	砂・砂質土	粘性土	摘　要
振動コンパクタ	B	B	A	B	A：有効に使用できる B：ほかに適当な機械がない場合には使用してもよい
タ　ン　パ	B	A	B	B	

1－2　標準作業量による適用機種の標準

標準として積算に用いる機械は、以下のとおりとするが、工事量、現場条件を勘案して最も適した機種を選定する。

1－2－1　機種選定表（掘削・運土作業）

表 1－2－1　機種選定表（掘削・運土作業）

機　種	規　格	適用区分
レーキドーザ（農用地造成工事）	11ｔ級	対象面積が 2ha 未満の場合
	15　〃	〃　2～10ha 未満の場合
	21　〃	〃　10ha 以上の場合

（注 1）　現場条件により上表により難い場合は、別途考慮する。

1－2－2　機種選定表（締固め作業）

表 1－2－2　機種選定表（路床・路体・築堤）

使用機械		摘　要
機　種	規　格	
振動ローラ	排出ガス対策型（第 1 次基準値）搭乗式・コンバインド型 3～4ｔ	締固め幅が 1.0m以上 2.5m未満の場合
	ハンドガイド式 0.8～1.1ｔ	締固め幅が 1.0m未満の場合

備　考

字句の改正

〃

表内、字句の削除、改正

Ｃ　共通工

土地改良事業等適用標準歩掛
（平成 17 年 9 月 29 日付け事調第 592 号農政部長通知）の一部改正

１．適用年月日

	最新設計単価の対象工事	最新設計単価の対象外工事
積算基準日	令和７年 12 月 19 日以降	令和８年 2 月 20 日以降

改　正	現　行	備　考

C　共　通　工

C～3040　法面資材小運搬工

1　適用範囲

【省略】

2　機種の選定

使用する機械の機種、規格は次表を標準とする。

表 2－1　機種の選定

機械名	規　格
ラフテレーンクレーン	排出ガス対策型（第１次基準値） 油圧伸縮ジブ型　4.9ｔ吊、16ｔ吊、20ｔ吊、 25ｔ吊、35ｔ吊、50ｔ吊

（注 1）　ラフテレーンクレーンは賃料とする。
（注 2）　現場条件により、これにより難い場合は別途選定することができる。
（注 3）　作業半径は、吊り上げ高さ及び吊り上げ質量により選定する。
（注 4）　ラフテレーンクレーンの規格は、「Ⅲ　資料　3　移動式クレーンの規格別作業能力表」より選定する。

【省略】

C　共　通　工

C～3040　法面資材小運搬工

1　適用範囲

【省略】

2　機種の選定

使用する機械の機種、規格は次表を標準とする。

表 2－1　機種の選定

機械名	規　格
ラフテレーンクレーン	排出ガス対策型（第１次基準値） 油圧伸縮ジブ型　4.9ｔ吊、16ｔ吊、20ｔ吊、 25ｔ吊、35ｔ吊、45ｔ吊

（注 1）　ラフテレーンクレーンは賃料とする。
（注 2）　現場条件により、これにより難い場合は別途選定することができる。
（注 3）　作業半径は、吊り上げ高さ及び吊り上げ質量により選定する。
（注 4）　ラフテレーンクレーンの規格は、「Ⅲ　資料　3　移動式クレーンの規格別作業能力表」より選定する。

【省略】

表内、字句の改正

新　旧　対　照　表

改　正

C～3050　不整地運搬車

1　適用範囲

【省略】

4　単価表

(1)　不整地運搬車１日当り単価表

【省略】

(2)　機械運転単価表

機械名	規　格	区　分	単位	数　量	摘　要
不整地運搬車	クローラ型・クレーン装置付	運転手（特殊）	人	1.00	
	積載質量3.5ｔ積	軽　油	L	30	
	クレーン装置２ｔ吊	機　械　損　料	供用日	2.10	
	排出ガス対策型（第１次基準値）	運転手（特殊）	人	1.00	
	クローラ型・ダンプ式	軽　油	L	77	
	積載質量4.0～5.0ｔ積	機　械　損　料	供用日	1.57	

現　行

C～3050　不整地運搬車

1　適用範囲

【省略】

4　単価表

(1)　不整地運搬車１日当り単価表

【省略】

(2)　機械運転単価表

機械名	規　格	区　分	単位	数　量	摘　要
不整地運搬車	クローラ型・クレーン装置付	運転手（特殊）	人	1.00	
	積載質量3.5ｔ積	軽　油	L	30	
	クレーン装置２ｔ吊	機　械　損　料	供用日	2.10	
	排出ガス対策型（第１次基準値）	運転手（特殊）	人	1.00	
	クローラ型・ダンプ式	軽　油	L	74	
	積載質量4.0～5.0ｔ積	機　械　損　料	供用日	1.55	

備　考

表内、数値の改正

Ｅ　管渠工

土地改良事業等適用標準歩掛
（平成 17 年 9 月 29 日付け事調第 592 号農政部長通知）の一部改正

１．適用年月日

	最新設計単価の対象工事	最新設計単価の対象外工事
積算基準日	令和７年 12 月 19 日以降	令和８年 2 月 20 日以降

改　正	現　行	備　考

E　管　渠　工

E～2000　鉄筋コンクリート管設置（φ250～1,000 ㎜）

1　適用範囲

【省略】

3　機種の選定

使用する機械の機種、規格は、次表とする。

表 3－1　機種の選定（1 種管）

規格区分	据付方法	使用機械	
		機械名	規　格
内径φ250 ㎜	人　力	—	—
内径φ300～1,000 ㎜	機　械	バックホウ（クローラ型）	標準型・排出ガス対策型（第 2 次基準値） クレーン機能付 山積 0.45 ㎥（平積 0.35 ㎥） 吊能力 2.9 t

（注 1）　現場条件により、上表により難い場合は別途考慮する。

（注 2）　バックホウ（クレーン機能付）は「クレーン等安全規則」、「移動式クレーン構造規格」に準拠した機械である。

表 3－2　機種の選定（2 種管）

規格区分	据付方法	使用機械	
		機械名	規　格
内径φ250～1,000 ㎜	機　械	バックホウ（クローラ型）	標準型・排出ガス対策型（第 2 次基準値） クレーン機能付 山積 0.45 ㎥（平積 0.35 ㎥） 吊能力 2.9 t

（注 1）　現場条件により、上表により難い場合は別途考慮する。

（注 2）　バックホウ（クレーン機能付）は「クレーン等安全規則」、「移動式クレーン構造規格」に準拠した機械である。

E　管　渠　工

E～2000　鉄筋コンクリート管設置（φ250～1,000 ㎜）

1　適用範囲

【省略】

3　機種の選定

使用する機械の機種、規格は、次表とする。

表 3－1　機種の選定（1 種管）

規格区分	据付方法	使用機械	
		機械名	規　格
内径φ250 ㎜	人　力	—	—
内径φ300～1,000 ㎜	機　械	バックホウ（クローラ型）	標準型・排出ガス対策型（第 1 次基準値） クレーン機能付 山積 0.45 ㎥（平積 0.35 ㎥） 吊能力 2.9 t

（注 1）　現場条件により、上表により難い場合は別途考慮する。

（注 2）　バックホウ（クレーン機能付）は「クレーン等安全規則」、「移動式クレーン構造規格」に準拠した機械である。

表 3－2　機種の選定（2 種管）

規格区分	据付方法	使用機械	
		機械名	規　格
内径φ250～1,000 ㎜	機　械	バックホウ（クローラ型）	標準型・排出ガス対策型（第 1 次基準値） クレーン機能付 山積 0.45 ㎥（平積 0.35 ㎥） 吊能力 2.9 t

（注 1）　現場条件により、上表により難い場合は別途考慮する。

（注 2）　バックホウ（クレーン機能付）は「クレーン等安全規則」、「移動式クレーン構造規格」に準拠した機械である。

表内、字句の改正

表内、字句の改正

新　旧　対　照　表

改　正

4　施工歩掛

施工歩掛は、次表を標準とする。

表 4－1　鉄筋コンクリート管（1 種管）設置歩掛　（10m当り）

管　径（㎜）	管　長（㎜）	土木一般世話役（人）	特殊作業員（人）	普通作業員（人）	バックホウ（クローラ型）		諸雑費率（%）
					運転（h）	規　格	
φ250	1,000	0.15	0.26	0.32	－	－	7
φ300		0.07	0.21	0.08	1.18	標準型・排出ガス対策型（第2次基準値）クレーン機能付 山積 0.45 ㎥（平積 0.35 ㎥）吊能力 2.9 t	28
φ350		0.09	0.26	0.10	1.43		23
φ400		0.10	0.31	0.12	1.68		22
φ450		0.12	0.37	0.14	1.93		19
φ500		0.14	0.42	0.17	2.18		18
φ600		0.17	0.52	0.21	2.68		16
φ700	2,000	0.20	0.60	0.24	3.12		14
φ800		0.23	0.69	0.28	3.59		12
φ900		0.26	0.78	0.31	4.01		10
φ1,000		0.29	0.87	0.35	4.52		9

（注 1）　本表は小運搬を含む据付作業であり、床掘、基礎、巻きコンクリート、埋戻し、水替等は含まない。
（注 2）　バックホウは損料とする。
（注 3）　諸雑費はワイヤロープ、レバーブロック、コンクリートカッタ運転等の費用であり、労務費の合計額に上表の率を乗じた金額を計上する。
（注 4）　撤去歩掛は据付の 50%とする。（再使用する場合は適用する）
（注 5）　接合にゴムリングを使用する場合は、上表にその設置費を含むが、材料費は含まないため別途積上げること。

表 4－2　鉄筋コンクリート管（2 種管）設置歩掛　（10m当り）

管　径（㎜）	管　長（㎜）	土木一般世話役（人）	特殊作業員（人）	普通作業員（人）	バックホウ（クローラ型）		諸雑費率（%）
					運転（h）	規　格	
φ250	1,000	0.06	0.13	0.07	0.58	標準型・排出ガス対策型（第2次基準値）クレーン機能付 山積 0.45 ㎥（平積 0.35 ㎥）吊能力 2.9 t	32
φ300	2,000	0.08	0.17	0.09	0.85		24
φ350		0.09	0.19	0.10	0.90		22
φ400		0.09	0.20	0.11	0.95		20
φ450		0.10	0.22	0.12	1.00		18
φ500		0.11	0.23	0.12	1.05		17
φ600		0.12	0.26	0.14	1.15		15
φ700		0.14	0.31	0.17	1.36		13
φ800		0.16	0.35	0.19	1.54		11
φ900		0.18	0.40	0.22	1.74		10
φ1,000		0.20	0.44	0.24	1.94		9

（注 1）　本表は小運搬を含む据付作業であり、床掘、基礎、巻きコンクリート、埋戻し、水替等は含まない。
（注 2）　バックホウは損料とする。
（注 3）　諸雑費はワイヤロープ、レバーブロック、コンクリートカッタ運転等の費用であり、労務費の合計額に上表の率を乗じた金額を計上する。
（注 4）　撤去歩掛は据付の 50%とする。（再使用する場合は適用する）
（注 5）　接合にゴムリングを使用する場合は、上表にその設置費を含むが、材料費は含まないため別途積上げること。

現　行

4　施工歩掛

施工歩掛は、次表を標準とする。

表 4－1　鉄筋コンクリート管（1 種管）設置歩掛　（10m当り）

管　径（㎜）	管　長（㎜）	土木一般世話役（人）	特殊作業員（人）	普通作業員（人）	バックホウ（クローラ型）		諸雑費率（%）
					運転（h）	規　格	
φ250	1,000	0.15	0.26	0.32	－	－	7
φ300		0.07	0.21	0.08	1.18	標準型・排出ガス対策型（第1次基準値）クレーン機能付 山積 0.45 ㎥（平積 0.35 ㎥）吊能力 2.9 t	28
φ350		0.09	0.26	0.10	1.43		23
φ400		0.10	0.31	0.12	1.68		22
φ450		0.12	0.37	0.14	1.93		19
φ500		0.14	0.42	0.17	2.18		18
φ600		0.17	0.52	0.21	2.68		16
φ700	2,000	0.20	0.60	0.24	3.12		14
φ800		0.23	0.69	0.28	3.59		12
φ900		0.26	0.78	0.31	4.01		10
φ1,000		0.29	0.87	0.35	4.52		9

（注 1）　本表は小運搬を含む据付作業であり、床掘、基礎、巻きコンクリート、埋戻し、水替等は含まない。
（注 2）　バックホウは損料とする。
（注 3）　諸雑費はワイヤロープ、レバーブロック、コンクリートカッタ運転等の費用であり、労務費の合計額に上表の率を乗じた金額を計上する。
（注 4）　撤去歩掛は据付の 50%とする。（再使用する場合は適用する）
（注 5）　接合にゴムリングを使用する場合は、上表にその設置費を含むが、材料費は含まないため別途積上げること。

表 4－2　鉄筋コンクリート管（2 種管）設置歩掛　（10m当り）

管　径（㎜）	管　長（㎜）	土木一般世話役（人）	特殊作業員（人）	普通作業員（人）	バックホウ（クローラ型）		諸雑費率（%）
					運転（h）	規　格	
φ250	1,000	0.06	0.13	0.07	0.58	標準型・排出ガス対策型（第1次基準値）クレーン機能付 山積 0.45 ㎥（平積 0.35 ㎥）吊能力 2.9 t	32
φ300	2,000	0.08	0.17	0.09	0.85		24
φ350		0.09	0.19	0.10	0.90		22
φ400		0.09	0.20	0.11	0.95		20
φ450		0.10	0.22	0.12	1.00		18
φ500		0.11	0.23	0.12	1.05		17
φ600		0.12	0.26	0.14	1.15		15
φ700		0.14	0.31	0.17	1.36		13
φ800		0.16	0.35	0.19	1.54		11
φ900		0.18	0.40	0.22	1.74		10
φ1,000		0.20	0.44	0.24	1.94		9

（注 1）　本表は小運搬を含む据付作業であり、床掘、基礎、巻きコンクリート、埋戻し、水替等は含まない。
（注 2）　バックホウは損料とする。
（注 3）　諸雑費はワイヤロープ、レバーブロック、コンクリートカッタ運転等の費用であり、労務費の合計額に上表の率を乗じた金額を計上する。
（注 4）　撤去歩掛は据付の 50%とする。（再使用する場合は適用する）
（注 5）　接合にゴムリングを使用する場合は、上表にその設置費を含むが、材料費は含まないため別途積上げること。

備　考

表内、字句の改正

表内、字句の改正

新　旧　対　照　表

改　正

5　単価表

(1)　鉄筋コンクリート管（1種管・2種管）設置10m当り単価表

名　称	規　格	単位	数　量	摘　要
土木一般世話役		人		表4－1、表4－2
特殊作業員		〃		〃　、　〃
普通作業員		〃		〃　、　〃
鉄筋コンクリート管	1種管・2種管	m	10	
継手用ゴムリング		個		表6－1
バックホウ（クローラ型）運転	標準型・排出ガス対策型 （第2次基準値） クレーン機能付　山積 0.45 ㎥ （平積 0.35 ㎥）吊能力 2.9ｔ	h		表4－1、表4－2
諸雑費		式	1	〃　、　〃
計				

【省略】

現　行

5　単価表

(1)　鉄筋コンクリート管（1種管・2種管）設置10m当り単価表

名　称	規　格	単位	数　量	摘　要
土木一般世話役		人		表4－1、表4－2
特殊作業員		〃		〃　、　〃
普通作業員		〃		〃　、　〃
鉄筋コンクリート管	1種管・2種管	m	10	
継手用ゴムリング		個		表6－1
バックホウ（クローラ型）運転	標準型・排出ガス対策型 （第1次基準値） クレーン機能付　山積 0.45 ㎥ （平積 0.35 ㎥）吊能力 2.9ｔ	h		表4－1、表4－2
諸雑費		式	1	〃　、　〃
計				

【省略】

備　考

表内、字句の改正

改正

Ｅ～2010　排水構造物工（鉄筋コンクリート台付管）

1　適用範囲

【省略】

4　プレキャスト基礎板設置

4－1　適用範囲

本資料は、プレキャスト基礎板（高圧管用・台付管用）の据付作業に適用する。

4－2　機種の選定

機械・規格は、次表を標準とする。

表 4－1　機種の選定（プレキャスト基礎板）

規格区分	据付方法	使用機械	
		機械名	規格
内径φ300～1,200 ㎜	機械	バックホウ（クローラ型）	標準型　クレーン機能付 排出ガス対策型（第 2 次基準値） 山積 0.45 ㎥（平積 0.35 ㎥）吊能力 2.9ｔ

（注 1）　現場条件により、上表により難い場合は別途考慮する。

（注 2）　バックホウ（クレーン仕様）は「クレーン等安全規則」、「移動式クレーン構造規格」に準拠する機械である。

（注 3）　バックホウは損料とする。

【省略】

4－4　単価表

（1）　プレキャスト基礎板（高圧管用・台付管用）設置 10m当り単価表

名　称	規　格	単位	数　量	摘　要
土木一般世話役		人		表 4－2、表 4－3
特殊作業員		〃		〃
普通作業員		〃		〃
管用基礎板	高圧管用・台付管用	枚		実数入力
バックホウ運転（クローラ型）	標準型　クレーン機能付 排出ガス対策型（第 2 次基準値） 山積 0.45 ㎥（平積 0.35 ㎥） 吊能力 2.9ｔ	h		表 4－2、表 4－3
計				

現行

Ｅ～2010　排水構造物工（鉄筋コンクリート台付管）

1　適用範囲

【省略】

4　プレキャスト基礎板設置

4－1　適用範囲

本資料は、プレキャスト基礎板（高圧管用・台付管用）の据付作業に適用する。

4－2　機種の選定

機械・規格は、次表を標準とする。

表 4－1　機種の選定（プレキャスト基礎板）

規格区分	据付方法	使用機械	
		機械名	規格
内径φ300～1,200 ㎜	機械	バックホウ（クローラ型）	標準型　クレーン機能付 排出ガス対策型（第 1 次基準値） 山積 0.45 ㎥（平積 0.35 ㎥）吊能力 2.9ｔ

（注 1）　現場条件により、上表により難い場合は別途考慮する。

（注 2）　バックホウ（クレーン仕様）は「クレーン等安全規則」、「移動式クレーン構造規格」に準拠する機械である。

（注 3）　バックホウは損料とする。

【省略】

4－4　単価表

（1）　プレキャスト基礎板（高圧管用・台付管用）設置 10m当り単価表

名　称	規　格	単位	数　量	摘　要
土木一般世話役		人		表 4－2、表 4－3
特殊作業員		〃		〃
普通作業員		〃		〃
管用基礎板	高圧管用・台付管用	枚		実数入力
バックホウ運転（クローラ型）	標準型　クレーン機能付 排出ガス対策型（第 1 次基準値） 山積 0.45 ㎥（平積 0.35 ㎥） 吊能力 2.9ｔ	h		表 4－2、表 4－3
計				

備　考

表内、字句の改正

表内、字句の改正

新　旧　対　照　表

改　正	現　行	備　考
Ｅ～2200　硬質ポリ塩化ビニル管人力布設	**Ｅ～2200　硬質ポリ塩化ビニル管人力布設**	
1　適用範囲 本資料は、パイプライン工事における人力による硬質ポリ塩化ビニル管の布設に適用する。	**1　適用範囲** 本資料は、パイプライン工事における人力による硬質ポリ塩化ビニル管の布設に適用する。 なお、ソケット、エルボ、チーズ等の継手材料費は別途計上する。	字句の削除
【省略】	【省略】	
3　施工歩掛 3－1　布設歩掛 布設歩掛は、次表を標準とする。	**3　施工歩掛** 3－1　布設歩掛 布設歩掛は、次表を標準とする。	
表 3－1　硬質ポリ塩化ビニル管人力布設歩掛　（10m当り）	表 3－1　硬質ポリ塩化ビニル管人力布設歩掛　（10m当り）	

呼び径（㎜）	土木一般世話役（人）	特殊作業員（人）	普通作業員（人）	雑材料費（%）
50 以下	0.07	0.11	0.15	2
65～100	0.08	0.12	0.17	
125～150	0.09	0.13	0.19	
200	0.10	0.16	0.22	

呼び径（㎜）	土木一般世話役（人）	特殊作業員（人）	普通作業員（人）	雑材料費（%）
50 以下	0.07	0.11	0.15	2
65～100	0.08	0.12	0.17	
125～150	0.09	0.13	0.19	
200	0.10	0.16	0.22	

（注 1）　本表の値は、「管 1 本当り長さ」が「4.0m」及び「5.0m」の場合のものである。	（注 1）　本表の値は、「管 1 本当り長さ」が「4.0m」及び「5.0m」の場合のものである。	
（注 2）　片受直管、ソケット、エルボ、チーズ等の継手接合（材質は問わない）に要する手間及び布設に伴う材料の移動手間を含む。ただし、継手の材料費は別途計上する。	（注 2）　ソケット、エルボ、チーズ等の継手接合（材質は問わない）に要する手間及び布設に伴う材料の移動手間を含む。ただし、継手の材料費は別途計上する。	字句の追加
（注 3）　接合箇所が 3 箇所を超える場合は、呼び径別にその超えた部分の接合に係る接合歩掛を、下記 3－2 の定めにより本表の歩掛に加算する。なお、接合箇所とは管の接合を含み、継手材による接合の場合は接手材 1 個当たり 1 箇所である。	（注 3）　接合箇所が 3 箇所を超える場合は、呼び径別にその超えた分の接合に係る接合歩掛を、下記 3－2 の定めにより本表の歩掛に加算する。	字句の追加
（注 4）　雑材料費として、管材料費に上表の率を乗じた金額を計上するものとする。 なお、雑材料費とは、管の切断ロス及び接着剤ならびに滑材の費用をいう。	（注 4）　雑材料費として、管材料費に上表の率を乗じた金額を計上するものとする。 なお、雑材料費とは、管の切断ロス及び接着剤ならびに滑材の費用をいう。	
3－2　接合歩掛 10m当りの接合箇所が 3 箇所を超える場合における、その超えた部分の接合に係る接合歩掛は、次式及び次表を標準とする。 接合箇所＝接合箇所数×（10m／施工延長）－3（箇所）…… 式 3－1（小数点以下第 1 位繰上げ） 接合歩掛＝接合箇所×表 3－2 の各歩掛　…… 式 3－2	3－2　接合歩掛 10m当りの接合箇所が 3 箇所を超える場合における、その超えた部分の接合に係る接合歩掛は、次式及び次表を標準とする。 接合箇所＝接合箇所数×（10m／施工延長）－3（箇所）…… 式 3－1（小数点以下第 1 位繰上げ） 接合歩掛＝接合箇所×表 3－2 の各歩掛　…… 式 3－2	
（注 1）　接合箇所数及び施工延長は、呼び径別に計上する。 （注 2）　異径継手については、受口のうち最も大きい呼び径を適用する。	（注 1）　接合箇所数及び施工延長は、呼び径別に計上する。	字句の追加
【省略】	【省略】	
（注 1）　雑材料費として、管材料費に上表の率を乗じた金額を計上するものとする。 なお、雑材料費とは、管の切断ロス及び接着剤ならびに滑材の費用をいう。	（注 1）　雑材料費として、管材料費に上表の率を乗じた金額を計上するものとする。 なお、雑材料費とは、管の切断ロス及び接着剤ならびに滑材の費用をいう。	
（参考） 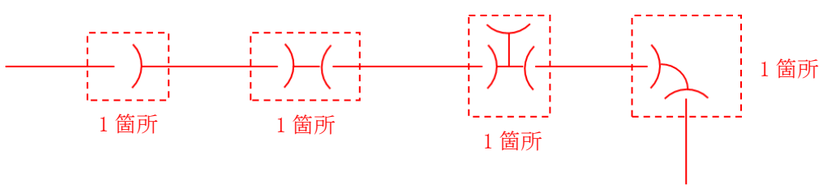	［追加］	図の追加
【省略】	【省略】	

新　旧　対　照　表

改　正	現　行	備　考
Ｅ～2210　硬質ポリ塩化ビニル管機械布設	**Ｅ～2210　硬質ポリ塩化ビニル管機械布設**	
1　適用範囲 本資料は、パイプライン工事における機械による硬質ポリ塩化ビニル管の布設に適用する。	**1　適用範囲** 本資料は、パイプライン工事における機械による硬質ポリ塩化ビニル管の布設に適用する。 なお、ソケット、エルボ、チーズ等の継手材料費は別途計上する。	字句の削除
【省略】	【省略】	
3　施工歩掛 3－1　布設歩掛	**3　施工歩掛** 3－1　布設歩掛	
【省略】 （注１）　本表の値は、「管１本当り長さ」が「4.0m」及び「5.0m」の場合のものである。 （注２）　片受直管、ソケット、エルボ、チーズ等の継手接合（材質は問わない）に要する手間及び布設に伴う材料の移動手間を含む。ただし、継手の材料費は別途計上する。 （注３）　接合箇所が３箇所を超える場合は、呼び径別にその超えた部分の接合に係る接合歩掛を、下記3－2の定めにより本表の歩掛に加算する。なお、接合箇所とは管の接合を含み、継手材による接合の場合は接手材１個当たり１箇所である。 （注４）　諸雑費として、管材料費に上表の率を乗じた金額を計上するものとする。 なお、諸雑費とは、管の切断ロス、接着剤ならびに滑材の費用及びレバーブロックの経費をいう。 （注５）　バックホウ（クレーン機能付）は「クレーン等安全規則」、「移動式クレーン構造規格」に準拠した機械である。 （注６）　バックホウ（クレーン機能付）は賃料とする。	【省略】 （注１）　本表の値は、「管１本当り長さ」が「4.0m」及び「5.0m」の場合のものである。 （注２）　ソケット、エルボ、チーズ等の継手接合（材質は問わない）に要する手間及び布設に伴う材料の移動手間を含む。ただし、継手の材料費は別途計上する。 （注３）　接合箇所が３箇所を超える場合は、呼び径別にその超えた部分の接合に係る接合歩掛を、下記3－2の定めにより本表の歩掛に加算する。 （注４）　諸雑費として、管材料費に上表の率を乗じた金額を計上するものとする。 なお、諸雑費とは、管の切断ロス、接着剤ならびに滑材の費用及びレバーブロックの経費をいう。 （注５）　バックホウ（クレーン機能付）は「クレーン等安全規則」、「移動式クレーン構造規格」に準拠した機械である。 （注６）　バックホウ（クレーン機能付）は賃料とする。	字句の追加 字句の追加
3－2　接合歩掛 10m当りの接合箇所が３箇所を超える場合における、その超えた部分の接合に係る接合歩掛は、次式及び次表を標準とする。 接合箇所＝接合箇所数×（10m／施工延長）－3（箇所）…… 式3－1（小数点以下第１位繰上げ） 接合歩掛＝接合箇所×表3－2の各歩掛　　…… 式3－2 （注１）　接合箇所数及び施工延長は、呼び径別に計上する。 （注２）　異径継手については、受口のうち最も大きい呼び径を適用する。	3－2　接合歩掛 10m当りの接合箇所が３箇所を超える場合における、その超えた部分の接合に係る接合歩掛は、次式及び次表を標準とする。 接合箇所＝接合箇所数×（10m／施工延長）－3（箇所）…… 式3－1（小数点以下第１位繰上げ） 接合歩掛＝接合箇所×表3－2の各歩掛　　…… 式3－2 （注１）　接合箇所数及び施工延長は、呼び径別に計上する。	字句の追加
【省略】 （注１）　雑材料費として、管材料費に上表の率を乗じた金額を計上するものとする。 なお、雑材料費とは、管の切断ロス及び接着剤ならびに滑材の費用をいう。	【省略】 （注１）　雑材料費として、管材料費に上表の率を乗じた金額を計上するものとする。 なお、雑材料費とは、管の切断ロス及び接着剤ならびに滑材の費用をいう。	
（参考） 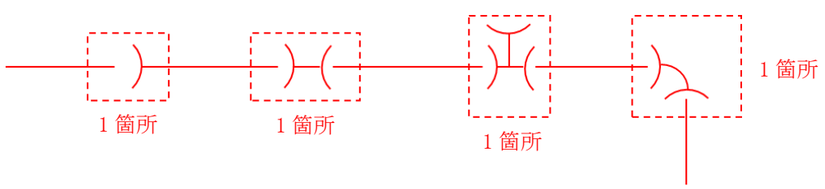 	［追加］	図の追加
【省略】	【省略】	

改　正

Ｅ～2500　強化プラスチック複合管機械布設

1　適用範囲

【省略】

3　施工歩掛

布設歩掛は、次表を標準とする。

なお、当該路線内において本管（直管）と連続的に布設する短管及び異形管は、その管長にかかわらず本管と同じ歩掛を用いるものとする。

表 3－1　強化プラスチック複合管（4.0m管）布設歩掛　（10 本当り）

管　径 (㎜)	労務人数（人）			機械運転時間 (日)	使用機械
	土木一般世話役	特殊作業員	普通作業員		
200	－	0.53	0.83	0.76	バックホウ（クローラ型） 超低騒音型・排出ガス対策型 （2014 年規制） クレーン機能付 山積 0.8 ㎥（平積 0.6 ㎥）吊能力 2.9ｔ
250	－	0.56	0.88	0.80	
300	－	0.67	0.92	0.83	
350	－	0.70	1.04	0.87	
400	－	0.72	1.08	0.90	
450	0.19	0.56	1.11	0.93	
500	0.19	0.57	1.14	0.95	
600	0.20	0.61	1.31	1.01	
700	0.21	0.74	1.47	1.05	
800	0.22	0.77	1.54	1.10	
900	0.23	0.80	1.72	1.15	
1,000	0.36	0.95	1.90	1.19	
1,100	0.37	0.99	1.98	1.23	
1,200	0.38	1.15	2.18	1.28	
1,350	0.40	1.20	2.40	1.33	
1,500	0.42	1.39	2.78	1.39	
1,650	0.43	1.45	3.04	1.45	
1,800	0.61	1.67	3.33	1.52	ラフテレーンクレーン 低騒音型・排出ガス対策型 （第 2 次基準値） 油圧伸縮ジブ型 25ｔ吊
2,000	0.63	1.90	3.97	1.59	
2,200	0.67	2.17	4.50	1.67	
2,400	0.86	2.59	5.17	1.72	
2,600	0.91	2.91	5.82	1.82	
2,800	1.13	3.40	6.60	1.89	
3,000	1.18	3.73	7.65	1.96	

【省略】

現　行

Ｅ～2500　強化プラスチック複合管機械布設

1　適用範囲

【省略】

3　施工歩掛

布設歩掛は、次表を標準とする。

なお、当該路線内において本管（直管）と連続的に布設する短管及び異形管は、その管長にかかわらず本管と同じ歩掛を用いるものとする。

表 3－1　強化プラスチック複合管（4.0m管）布設歩掛　（10 本当り）

管　径 (㎜)	労務人数（人）			機械運転時間 (日)	使用機械
	土木一般世話役	特殊作業員	普通作業員		
200	－	0.53	0.83	0.76	バックホウ（クローラ型） 標準型・排出ガス対策型 （第 2 次基準値） クレーン機能付 山積 0.8 ㎥（平積 0.6 ㎥）吊能力 2.9ｔ
250	－	0.56	0.88	0.80	
300	－	0.67	0.92	0.83	
350	－	0.70	1.04	0.87	
400	－	0.72	1.08	0.90	
450	0.19	0.56	1.11	0.93	
500	0.19	0.57	1.14	0.95	
600	0.20	0.61	1.31	1.01	
700	0.21	0.74	1.47	1.05	
800	0.22	0.77	1.54	1.10	
900	0.23	0.80	1.72	1.15	
1,000	0.36	0.95	1.90	1.19	
1,100	0.37	0.99	1.98	1.23	
1,200	0.38	1.15	2.18	1.28	
1,350	0.40	1.20	2.40	1.33	
1,500	0.42	1.39	2.78	1.39	
1,650	0.43	1.45	3.04	1.45	
1,800	0.61	1.67	3.33	1.52	ラフテレーンクレーン 排出ガス対策型 （第 2 次基準値） 油圧伸縮ジブ型 25ｔ吊
2,000	0.63	1.90	3.97	1.59	
2,200	0.67	2.17	4.50	1.67	
2,400	0.86	2.59	5.17	1.72	
2,600	0.91	2.91	5.82	1.82	
2,800	1.13	3.40	6.60	1.89	
3,000	1.18	3.73	7.65	1.96	

【省略】

備　考

表内、字句の追加、改正

新　旧　対　照　表

改　正

表 3－2　強化プラスチック複合管（6.0m管）布設歩掛　（10 本当り）

管　径（㎜）	労務人数（人） 土木一般世話役	特殊作業員	普通作業員	機械運転時間（日）	使用機械
450	0.19	0.58	1.25	0.96	バックホウ（クローラ型）超低騒音型・排出ガス対策型（2014 年規制）クレーン機能付 山積 0.8 ㎥（平積 0.6 ㎥）吊能力 2.9 t
500	0.20	0.69	1.39	0.99	
600	0.32	0.84	1.58	1.05	
700	0.33	0.88	1.87	1.10	
800	0.34	1.03	2.18	1.15	
900	0.36	1.20	2.41	1.20	
1,000	0.50	1.38	2.75	1.25	
1,100	0.51	1.54	2.95	1.28	
1,200	0.53	1.73	3.33	1.33	
1,350	0.70	1.97	3.80	1.41	
1,500	0.74	2.21	4.41	1.47	ラフテレーンクレーン 低騒音型・排出ガス対策型（第 2 次基準値）油圧伸縮ジブ型 25 t 吊
1,650	0.76	2.42	4.85	1.52	
1,800	0.95	2.70	5.56	1.59	
2,000	1.00	3.17	6.33	1.67	

【省略】

4　単価表

(1)　強化プラスチック複合管（4.0m管または 6.0m管）布設 10 本当り単価表

名　称	規　格	単位	数　量	摘　要
強化プラスチック複合管	○種○○㎜	本	10	
諸雑費		式	1	表 3－1 または表 3－2 (注 4)
土木一般世話役		人		表 3－1 または表 3－2
特殊作業員		〃		〃
普通作業員		〃		〃
ラフテレーンクレーン賃料	低騒音型・排出ガス対策型（第 2 次基準値）油圧伸縮ジブ型 25 t 吊	日		〃
バックホウ（クローラ型）運転	超低騒音型・排出ガス対策型（2014 年規制）クレーン機能付　山積 0.8 ㎥（平積 0.6 ㎥）吊能力 2.9 t	〃		〃
計				

(2)　機械運転単価表

機械名	規　格	区　分	単位	数　量	摘　要
バックホウ（クローラ型）	超低騒音型・排出ガス対策型（2014 年規制）クレーン機能付　山積 0.8 ㎥（平積 0.6 ㎥）吊能力 2.9 t	運転手（特殊）	人	1.00	
		軽油	L	56	
		賃料	供用日	1.12	

現　行

表 3－2　強化プラスチック複合管（6.0m管）布設歩掛　（10 本当り）

管　径（㎜）	労務人数（人） 土木一般世話役	特殊作業員	普通作業員	機械運転時間（日）	使用機械
450	0.19	0.58	1.25	0.96	バックホウ（クローラ型）標準型・排出ガス対策型（第 2 次基準値）クレーン機能付 山積 0.8 ㎥（平積 0.6 ㎥）吊能力 2.9 t
500	0.20	0.69	1.39	0.99	
600	0.32	0.84	1.58	1.05	
700	0.33	0.88	1.87	1.10	
800	0.34	1.03	2.18	1.15	
900	0.36	1.20	2.41	1.20	
1,000	0.50	1.38	2.75	1.25	
1,100	0.51	1.54	2.95	1.28	
1,200	0.53	1.73	3.33	1.33	
1,350	0.70	1.97	3.80	1.41	
1,500	0.74	2.21	4.41	1.47	ラフテレーンクレーン 排出ガス対策型（第 2 次基準値）油圧伸縮ジブ型 25 t 吊
1,650	0.76	2.42	4.85	1.52	
1,800	0.95	2.70	5.56	1.59	
2,000	1.00	3.17	6.33	1.67	

【省略】

4　単価表

(1)　強化プラスチック複合管（4.0m管または 6.0m管）布設 10 本当り単価表

名　称	規　格	単位	数　量	摘　要
強化プラスチック複合管	○種○○㎜	本	10	
諸雑費		式	1	表 3－1 または表 3－2 (注 4)
土木一般世話役		人		表 3－1 または表 3－2
特殊作業員		〃		〃
普通作業員		〃		〃
ラフテレーンクレーン賃料	排出ガス対策型（第 2 次基準値）油圧伸縮ジブ型 25 t 吊	日		〃
バックホウ（クローラ型）運転	標準型・排出ガス対策型（第 2 次基準値）クレーン機能付　山積 0.8 ㎥（平積 0.6 ㎥）吊能力 2.9 t	〃		〃
計				

(2)　機械運転単価表

機械名	規　格	区　分	単位	数　量	摘　要
バックホウ（クローラ型）	標準型・排出ガス対策型（第 2 次基準値）クレーン機能付　山積 0.8 ㎥（平積 0.6 ㎥）吊能力 2.9 t	運転手（特殊）	人	1.00	
		軽油	L	48	
		賃料	供用日	1.12	

備　考

表内、字句の追加、改正

表内、字句の追加、改正

表内、数値および字句の改正

Ｆ　水路工

土地改良事業等適用標準歩掛
（平成 17 年 9 月 29 日付け事調第 592 号農政部長通知）の一部改正

１．適用年月日

	最新設計単価の対象工事	最新設計単価の対象外工事
積算基準日	令和７年 12 月 19 日以降	令和８年 2 月 20 日以降

新　旧　対　照　表

改正

F　水　路　工

F～1540　排水材設置工

1　適用範囲

【省略】

1－2　適用出来ない範囲

（1）　構造物埋戻背面の補強土壁に帯状の排水材を設置する場合

（2）　土砂部及び岩盤部（土工面）に帯状の排水材を設置する場合

【省略】

3　施工歩掛

排水材の設置歩掛は、次表を標準とする。

表 3－1　排水材設置歩掛　（10m当り）

製品幅及び厚さ 名　称	単　位	幅　200 ㎜以上 600 ㎜以下 厚さ　20 ㎜以上　50 ㎜以下
土　木　一　般　世　話　役	人	0.03
普　通　作　業　員	〃	0.26
排　水　材	m	10.5
諸　雑　費　率	%	1

（注 1）　本歩掛には、運搬距離 60m程度までの現場内小運搬を含む。

（注 2）　埋戻しは含まない。

（注 3）　排水材の重ね合せ及び切断ロスによる材料ロスを含む。標準ロス率は＋0.05 とする。

（注 4）　諸雑費は、ハンマー・充電式電動ハンマドリルの損料及びコンクリート釘・固定板・座金（コンクリート釘による固定の場合）、刷毛・接着剤（接着剤による固定の場合）、チューブ式接着剤・粘着布テープ（固定金具による固定の場合）等の費用であり、材料費の合計額に上表の率を乗じた金額を計上する。

（注 5）　固定金具を用いて固定する金具材料の材料費は、必要に応じて別途計上する。

（注 6）　水抜きパイプ等に接続する接手材料の材料費及び施工費は、必要に応じて別途計上する。

【省略】

現行

F　水　路　工

F～1540　排水材設置工

1　適用範囲

【省略】

1－2　適用出来ない範囲

（1）　構造物埋戻背面の補強土壁に帯状の排水材を設置する場合

（2）　土砂部及び岩盤部（土工面）に設置する帯状の排水材の場合

【省略】

3　施工歩掛

排水材の設置歩掛は、次表を標準とする。

表 3－1　排水材設置歩掛　（10m当り）

製品幅及び厚さ 名　称	単　位	幅　200 ㎜以上 600 ㎜以下 厚さ　20 ㎜以上　50 ㎜以下
土　木　一　般　世　話　役	人	0.03
普　通　作　業　員	〃	0.26
排　水　材	m	10.5
諸　雑　費　率	%	1

（注 1）　本歩掛には、＿＿＿＿＿＿現場内小運搬を含む。

（注 2）　埋戻しは含まない。

（注 3）　排水材の重ね合せ及び切断ロスによる材料ロスを含む。標準ロス率は＋0.05 とする。

（注 4）　諸雑費は、ハンマー・充電式電動ハンマドリルの損料及びコンクリート釘・固定板・座金（コンクリート釘による固定の場合）、刷毛・接着剤（接着剤による固定の場合）、チューブ式接着剤・粘着布テープ（固定金具による固定の場合）等の費用であり、材料費の合計額に上表の率を乗じた金額を計上する。

（注 5）　固定金具を用いて固定する金具材料の材料費は、必要に応じて別途計上する。

（注 6）　水抜きパイプ等に接続する接手材料の材料費及び施工費は、必要に応じて別途計上する。

【省略】

備　考

字句の改正

字句の追加

改　正	現　行	備　考
4　単価表 【省略】 （参考図） 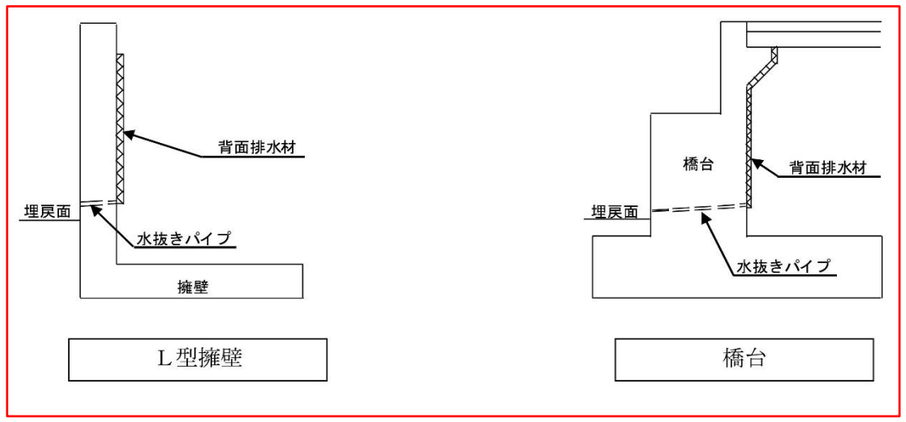 	4　単価表 【省略】 ［追加］	図の追加

Ｇ　基礎工

土地改良事業等適用標準歩掛
（平成 17 年 9 月 29 日付け事調第 592 号農政部長通知）の一部改正

１．適用年月日

	最新設計単価の対象工事	最新設計単価の対象外工事
積算基準日	令和７年 12 月 19 日以降	令和８年 2 月 20 日以降

改　正

G　基　礎　工

G～1300　杭頭処理工（鋼管杭）

1　適用範囲

鋼管杭の杭頭処理工に適用する。

2　施工歩掛

2－1　鋼管杭杭頭処理

鋼管杭と鉄筋及び鋼管杭とずれ止め及びストッパー等の現場溶接工歩掛は、次表を標準とする。

表 2－1　鋼管杭杭頭処理溶接工歩掛　　（溶接長 10m当り）

名　称	規　格	単位	鋼管杭板厚（mm）		
			8～10	12	14、16
溶　接　工		人	0.35	0.68	1.11
電気溶接機	ディーゼルエンジン駆動・直流アーク式・排出ガス対策型（第3次基準値）最大溶接電流 300A	日	0.39	0.65	1.12
諸　雑　費　率		%	14		

（注 1）　鉄筋加工・組立費は、市場単価により別途計上する。

（注 2）　諸雑費は、溶接棒等の材料費であり、労務費の合計額に上表の率を乗じた金額を計上する。

（注 3）　鋼管杭とずれ止め及びストッパーの溶接長（Ｌｙ）は、

ずれ止め１箇所当り、Ｌｙ＝π×Ｄ　　Ｄ：杭径（m）を標準とする。

2－2　中詰コンクリート打設

「Ｄ～1000　コンクリート工」により躯体コンクリートと同種のコンクリートを計上する。

3　単価表

（1）　杭頭処理（溶接工）10m当り単価表

名　称	規　格	単位	数　量	摘　要
溶　接　工		人		表 2－1
電気溶接機	ディーゼルエンジン駆動・直流アーク式・排出ガス対策型（第3次基準値）最大溶接電流 300A	日		〃
諸　雑　費		式	1	〃
計				

（2）　機械運転単価表

機械名	規　格	区　分	単位	数　量	摘　要
電気溶接機	ディーゼルエンジン駆動・直流アーク式・排出ガス対策型（第3次基準値）最大溶接電流 300A	軽　油	L	24	
		機械損料	日	1	

【省略】

現　行

G　基　礎　工

G～1300　杭頭処理工（鋼管杭）

1　適用範囲

鋼管杭の杭頭処理工に適用する。

2　施工歩掛

2－1　鋼管杭杭頭処理

鋼管杭と鉄筋及び鋼管杭とずれ止め及びストッパー等の現場溶接工歩掛は、次表を標準とする。

表 2－1　鋼管杭杭頭処理溶接工歩掛　　（溶接長 10m当り）

鋼管杭板厚（mm）		単位			
			8～10	12	14、16
溶　接　工		人	0.35	0.68	1.11
電気溶接機		日	0.39	0.65	1.12
諸　雑　費　率		%	14		

（注 1）　鉄筋加工・組立費は、市場単価により別途計上する。

（注 2）　電気溶接機は、ディーゼルエンジン駆動・直流アーク式・排出ガス対策型（第１次基準値）最大溶接電流 300A を標準とする。

（注 3）　諸雑費は、溶接棒等の材料費であり、労務費の合計額に上表の率を乗じた金額を計上する。

（注 4）　鋼管杭とずれ止め及びストッパーの溶接長（Ｌｙ）は、

ずれ止め１箇所当り、Ｌｙ＝π×Ｄ　　Ｄ：杭径（m）を標準とする。

2－2　中詰コンクリート打設

「Ｄ～1000　コンクリート工」により躯体コンクリートと同種のコンクリートを計上する。

3　単価表

（1）　杭頭処理（溶接工）10m当り単価表

名　称	規　格	単位	数　量	摘　要
溶　接　工		人		表 2－1
電気溶接機	ディーゼルエンジン駆動・直流アーク式・排出ガス対策型（第1次基準値）最大溶接電流 300A	日		〃
諸　雑　費		式	1	〃
計				

（2）　機械運転単価表

機械名	規　格	区　分	単位	数　量	摘　要
電気溶接機	ディーゼルエンジン駆動・直流アーク式・排出ガス対策型（第1次基準値）最大溶接電流 300A	軽　油	L	27	
		機械損料	日	1	

【省略】

備　考

表内、字句の追加、改正

番号、字句の削除

番号の改正

〃

表内、字句の改正

表内、数値および字句の改正

新　旧　対　照　表

改　正	現　行	備　考
G～2000　場所打杭工（全回転式オールケーシング工） **1　適用範囲** 【省略】 **2　施工概要** オールケーシング工法は、打込準備（敷鉄板の設置・撤去含む）及び杭芯出しの後に、掘削機を据付ける。その後、ケーシングチューブを建込み、ケーシングチューブを押込みながらハンマグラブによって土砂及び岩砕の搬出を行う。 支持層に達したことを確認したのち、孔内清掃（スライム処理）、鉄筋建込みを行い、さらにトレミー管によりコンクリートを打設しながらケーシングチューブを引抜くことによって杭を施工する。 2－1　施工フロー 施工フローは、下記を標準とする。 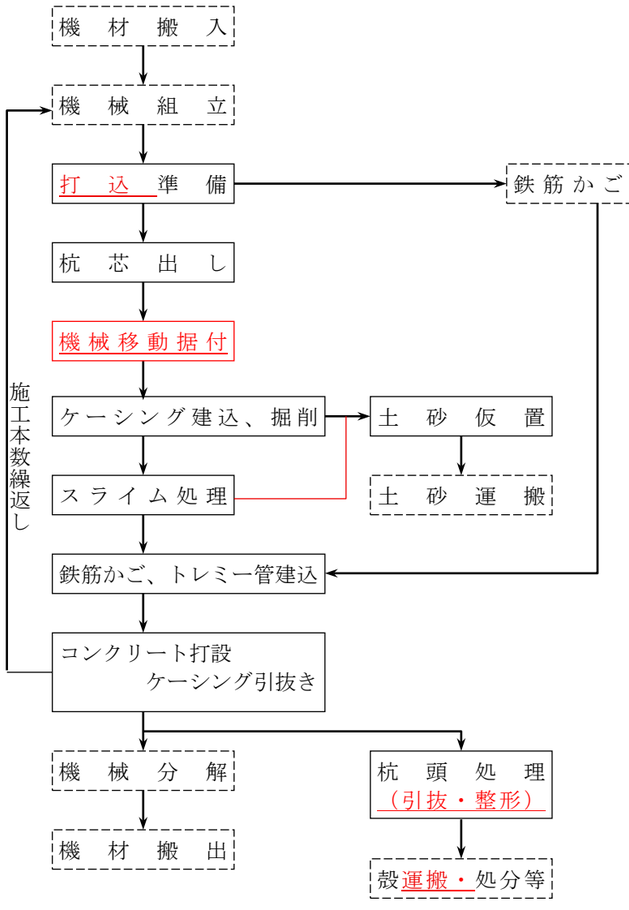 （注）　本歩掛で対応しているのは、実線部分のみである。	**G～2000　場所打杭工（全回転式オールケーシング工）** **1　適用範囲** 【省略】 **2　施工概要** オールケーシング工法は、打込準備（敷鉄板の設置・撤去含む）を行ったのち、杭芯出しを行いケーシングチューブを建込み、ケーシングチューブを押込みながらハンマグラブによって土砂及び岩砕の搬出を行う。 支持層に達したことを確認したのち、孔内清掃（スライム処理）、鉄筋建込みを行い、さらにトレミー管によりコンクリートを打設しながらケーシングチューブを引抜くことによって杭を施工する。 2－1　施工フロー 施工フローは、下記を標準とする。 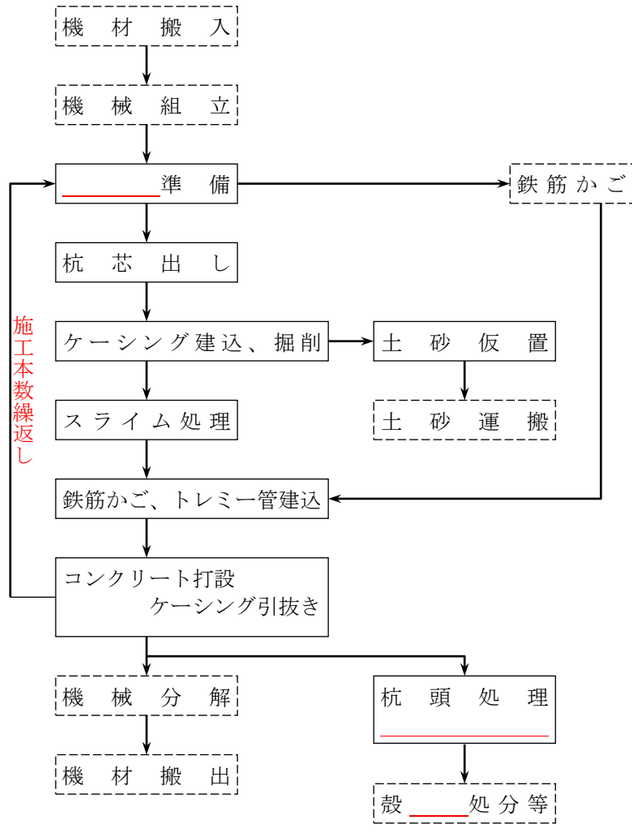 （注）　本歩掛で対応しているのは、実線部分のみである。	字句の改正 フロー図内、字句の追加、改正

新　旧　対　照　表

改　正

3　機種の選定

3－1　機種の選定

機械・規格は、次表を標準とする。

表 3－1　機種の選定

機　械　名	規　　格	単位	設計杭径					摘要
			1,000㎜ 1,100㎜ 1,200㎜		1,500㎜		2,000㎜	
			掘削長 40m以下	掘削長 40m超え 60m以下	掘削長 20m以下	掘削長 20m超え 50m以下	掘削長 50m以下	
全回転型オール ケーシング掘削機	ケーシングドライバ （スキッド式･ディーゼル／油圧駆動） 最大掘削径 1,500 ㎜	台	1	―	1	―	―	
	ケーシングドライバ （スキッド式･ディーゼル／油圧駆動） 最大掘削径 2,000 ㎜	〃	―	1	―	1	1	
クローラクレーン	油圧駆動式ウインチ・ ラチスジブ型・基礎工事用 排出ガス対策型（2014 年規制） 70～90ｔ吊	〃	1	―	1	―	―	
	油圧駆動式ウインチ・ ラチスジブ型・基礎工事用 排出ガス対策型（2014 年規制） 100ｔ吊	〃	―	1	―	1	1	
バックホウ （クローラ型）	後方超小旋回型・超低騒音型・ 排出ガス対策型（2014 年規制） 山積 0.5 ㎥（平積 0.4 ㎥）	〃	1					

（注 1）　掘削土砂は、掘削機よりベッセルに排土し、クローラクレーンで旋回範囲内に仮置きし、水切りした後に運搬するものを標準とする。

（注 2）　掘削土処理については「Ｂ～0810　土工」による。

（注 3）　バックホウは、賃料とする。

（注 4）　現場条件等により、上表により難い場合は、別途考慮する。

現　行

3　機種の選定

3－1　機種の選定

機械・規格は、次表を標準とする。

表 3－1　機種の選定

作業種別	機械名	規　格	単位	数量	摘要
	全回転型オール ケーシング掘削機	ケーシングドライバ （スキッド式・ディーゼル／油圧駆動） 最大掘削径 1,500 ㎜ または 最大掘削径 2,000 ㎜	台	1	図 3－1
掘削機設置・撤去、 鉄筋かご、ケーシング、 トレミー管建込、 敷鉄板設置・撤去、 掘削作業	クローラクレーン	油圧駆動式ウインチ・ ラチスジブ型 排出ガス対策型 （第 3 次基準値）70ｔ吊 または 油圧駆動式ウインチ・ ラチスジブ型 排出ガス対策型 （2011 年規制）100ｔ吊	〃	1	図 3－2
杭周り･機械周り整地、 杭穴の埋戻し整地、 掘削土集土	バックホウ （クローラ型）	標準型・排出ガス対策型 （第 3 次基準値） 山積 0.45 ㎥ （平積 0.35 ㎥）	〃	1	

（注 1）　掘削土砂は、掘削機よりベッセルに排土し、クローラクレーンで旋回範囲内に仮置きし、水切りした後に運搬するものを標準とする。

（注 2）　掘削土処理については「Ｂ～0810　土工」による。

（注 3）　バックホウは、賃料とする。

（注 4）　バックホウは、賃料とする。

備　考

表の改正

改　正	現　行	備　考
3－2　掘削機の規格 掘削機の規格は、設計杭径及び掘削長により次図を標準とする。また、現場条件により次図により難い場合は別途考慮する。 全回転型オールケーシング掘削機とクローラクレーン 図 3－1　掘削機別選定 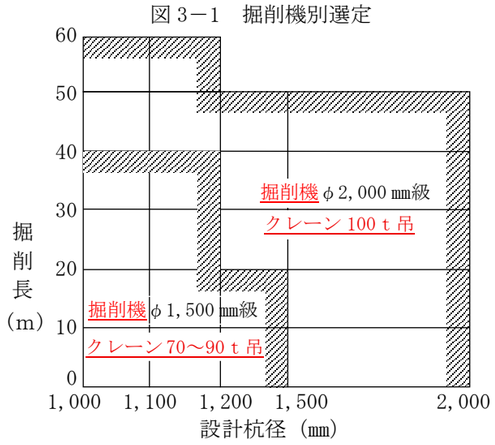 ［削除］ 【省略】	3－2　掘削機の規格 掘削機の規格は、設計杭径及び掘削長により次図を標準とする。また、現場条件により次図により難い場合は別途考慮する。 全回転型オールケーシング掘削機 図 3－1　掘削機別選定 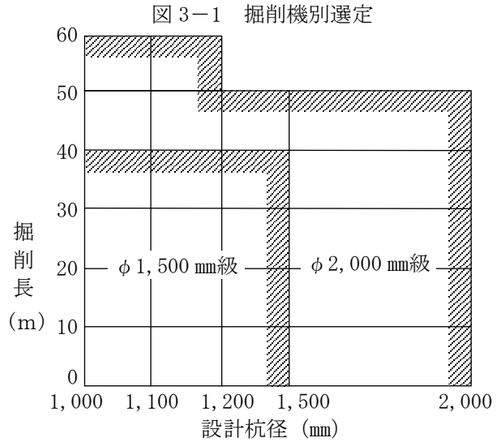 φ1,500 ㎜級の選定基準 掘削長　：40m以下 設計杭径：1,000 ㎜、1,100 ㎜、1,200 ㎜、1,500 ㎜ φ2,000 ㎜級の選定基準 掘削長　：40mを超え 60m以下 設計杭径：1,000 ㎜、1,100 ㎜、1,200 ㎜ または 掘削長　：40mを超え 50m以下 設計杭径：1,500 ㎜ または 掘削長　：50m以下 設計杭径：2,000 ㎜ 3－3　クローラクレーンの規格 クローラクレーンの規格は、設計杭径及び掘削長により次図を標準とする。また、現場条件により次図により難い場合は別途考慮する。 図 3－2　クローラクレーン別選定 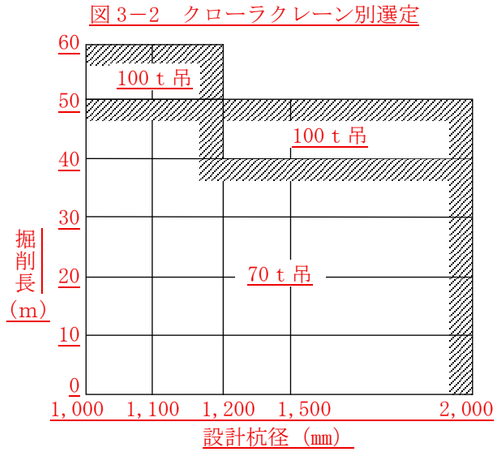 70ｔ吊クローラクレーンの選定基準 掘削長　：50m以下 設計杭径：1,000 ㎜、1,100 ㎜、1,200 ㎜ または 掘削長　：40m以下 設計杭径：1,500 ㎜、2,000 ㎜ 100ｔ吊クローラクレーンの選定基準 掘削長　：50mを超え 60m以下 設計杭径：1,000 ㎜、1,100 ㎜、1,200 ㎜ または 掘削長　：40mを超え 50m以下 設計杭径：1,500 ㎜、2,000 ㎜ 【省略】	字句の追加、削除 番号、字句の削除 字句の削除 図および字句の削除

改正

5　施工歩掛

【省略】

表 5－1　掘削日数（T）　（日／m）

土　質	礫質土 粘性土 砂及び砂質土	岩塊・玉石 軟岩Ⅰ	軟岩Ⅱ	硬岩Ⅰ 中硬岩
掘削日数	0.03	0.04	0.06	0.08

（注 1）　掘削日数はケーシング建込日数を含む。
（注 2）　ケーシングの仮置きは、現場内を標準とするが、現場条件等により、ケーシング運搬が必要な場合は、別途考慮する。
（注 3）　チゼル等を用いて地中障害物等を除去する場合は、別途考慮する。

② 杭１本当りのコンクリート打設等の施工日数（Ｄｃ$_2$）

杭１本当りのコンクリート打設等の施工日数（Ｄｃ$_2$）には打込準備（敷鉄板の設置・撤去含み）、芯出し、機械移動据付、検尺、注水、スライム処理、鉄筋かご建込、鉄筋かご継足、トレミー管建込、コンクリート打設・ケーシング引抜、トレミー管引抜を含む。

表 5－2　杭１本当りのコンクリート打設等の施工日数　（日／本）

掘削長	杭１本当りのコンクリート打設等の施工日数
0＜ ℓ ≦10	0.45
10＜ ℓ ≦20	0.70
20＜ ℓ ≦30	0.97
30＜ ℓ ≦40	1.24
40＜ ℓ ≦50	1.50
50＜ ℓ ≦60	1.76

（注 1）　コンクリート打設はアジデータとコンクリート打込スロープを使用した施工を標準とする。なお、現場条件等により、コンクリート打込スロープが使用出来ない場合には、別途考慮する。

【省略】

5－3　杭頭処理

杭１本当り杭頭処理歩掛は、次表とする。なお、杭頭処理表は 3m以下を標準とし、3mを超える場合は、別途考慮する。

表 5－4　杭頭処理歩掛　（1 本当り）

名　称	規　格	単位	設計杭径				
			1,000mm	1,100mm	1,200mm	1,500mm	2,000mm
土木一般世話役		人	0.10	0.11	0.12	0.15	0.20
特殊作業員		〃	0.34	0.38	0.41	0.51	0.69
ラフテレーンクレーン運転	油圧伸縮ジブ型・排出ガス対策型(2011 年規制) 50ｔ吊	日	0.10	0.11	0.12	0.15	0.20
諸雑費		%	6				

（注 1）　上表は、余盛コンクリートの切断、吊上げ及び杭天端の整形を含む。
（注 2）　ラフテレーンクレーンは賃料とする。
（注 3）　諸雑費は、空気圧縮機の損料及び運兼経費、コンクリートブレーカ損料、コンクリートカッタ損料、吊金具、吊ワイヤの費用であり、労務費、運転経費及び賃料の合計額に上表の率を乗じた金額を計上する。
（注 4）　殻処分費が必要な場合は、別途計上する。
（注 5）　引抜いた余盛部の小割及び殻積込については＿＿＿＿＿＿＿＿＿＿、別途計上する。
（注 6）　殻運搬については＿＿＿＿＿＿＿＿＿＿、別途計上する。

現行

5　施工歩掛

【省略】

表 5－1　掘削日数（T）　（日／m）

土　質	礫質土 粘性土 砂及び砂質土	岩塊・玉石 軟岩Ⅰ	軟岩Ⅱ	硬岩Ⅰ 中硬岩
掘削日数	0.03	0.04	0.06	0.08

（注 1）　掘削日数はケーシング建込日数を含む。

② 杭１本当りのコンクリート打設等の施工日数（Ｄｃ$_2$）

杭１本当りのコンクリート打設等の施工日数（Ｄｃ$_2$）には＿＿＿＿＿＿＿＿＿＿芯出し、機械移動据付、検尺、注水、スライム処理、鉄筋かご建込、鉄筋かご継足、トレミー管建込、コンクリート打設・ケーシング引抜、トレミー管引抜を含む。

表 5－2　杭１本当りのコンクリート打設等の施工日数　（日／本）

掘削長	杭１本当りのコンクリート打設等の施工日数
0＜ ℓ ≦10	0.45
10＜ ℓ ≦20	0.70
20＜ ℓ ≦30	0.97
30＜ ℓ ≦40	1.24
40＜ ℓ ≦50	1.50
50＜ ℓ ≦60	1.76

【省略】

5－3　杭頭処理

杭１本当り杭頭処理歩掛は、次表とする。＿＿＿＿＿＿＿＿＿＿

表 5－4　杭頭処理歩掛　（1 本当り）

名　称	規　格	単位	設計杭径(mm)				
			1,000	1,100	1,200	1,500	2,000
土木一般世話役		人	0.09	0.10	0.11	0.14	0.18
特殊作業員		〃	0.31	0.34	0.37	0.46	0.62
ラフテレーンクレーン運転	油圧伸縮ジブ型・排出ガス対策型(第１次基準値) 50ｔ吊	日	0.09	0.10	0.11	0.14	0.18
諸雑費		%	19				

（注 1）　上表は、余盛コンクリートの切断、吊上げ及び杭天端の整形を含む。
（注 1）　ラフテレーンクレーンは賃料とする。
（注 2）　諸雑費は、空気圧縮機運転（排出ガス対策型）、コンクリートブレーカ損料、付着防止材等の費用であり、労務費及び運転経費及び＿＿の合計額に上表の率を乗じた金額を計上する。
（注 3）　殻処分費が必要な場合は、別途計上する。
（注 4）　＿＿＿＿＿＿＿＿＿＿殻積込については「Ｄ～2020　構造物とりこわし工」により、別途計上する。
（注 5）　殻運搬については「Ｃ～5000　殻運搬」により、別途計上する。

備考

番号、字句の追加
〃
字句の追加
番号、字句の追加
番号、字句の追加
字句の追加
表内、数値および字句の追加、改正
番号、字句の追加
番号の改正
番号、字句の追加、改正
番号の改正
番号、字句の追加、削除
番号の削除、改正

新　旧　対　照　表

改　正	現　行	備　考
5－4　鉄筋工 鉄筋工は、鉄筋加工・組立の費用及び材料費であり「X～1000　鉄筋工」により別途計上する。なお、鉄筋加工場と施工現場が異なるなど、積込・荷卸・運搬等が必要な場合には、必要な費用を別途計上する。	5－4　鉄筋工 鉄筋工は、鉄筋加工・組立の費用及び材料費であり「X～1000　鉄筋工」により別途計上する。	字句の追加
6　ビット等損耗費 杭１本あたりビット等損耗費は、ケーシングチューブに取付けるビットの費用であり、労務費、運転経費、機械損料及び機械賃料の合計額に次表の率を乗じた金額を上限として計上する。（杭頭処理の労務費、機械賃料及び運転経費は含まない） なお、ビット等損耗費については、杭１本あたりで算出する。	［追加］	番号、字句の追加 字句の追加 字句の追加
表６－１　ビット等損耗費率（P）　（%） 土質／設計杭径：レキ質土 粘性土 砂及び砂質土 / 岩塊・玉石 / 軟岩Ⅰ / 軟岩Ⅱ / 中軟岩 / 硬岩Ⅰ 1,000mm：0.3 / 31 / 13 / 10 / 35 / 65 1,100mm：0.4 / 37 / 15 / 12 / 41 / 75 1,200mm：0.4 / 37 / 15 / 12 / 41 / 75 1,500mm：0.5 / 53 / 22 / 18 / 59 / 110 2,000mm：0.7 / 67 / 28 / 22 / 74 / 138		表の追加
（注１）　ビット損耗費率は、掘削する土質毎に損耗費率を加重平均して算出する。 損耗費率 $P=\frac{P_1\times\ell_1+P_2\times\ell_2+\cdots}{\ell_1+\ell_2+\cdots}$ ここで、Ｐｎ：各土質のビット損耗費率 ℓｎ：各土質の掘削長（m） （注２）　Ｐは小数第２位を四捨五入し、第１位とする。 （例）　設計杭径 1,000mm、砂質土 5m、レキ質土 15m、岩塊・玉石 3m、軟岩Ⅱ 3mの場合 $P=\frac{0.3\%\times5m+0.3\%\times15m+31\%\times3m+10\\%\times3m}{5m+15m+3m+3m}=4.96\cdots\fallingdotseq5.0\%$		
7　諸雑費 諸雑費は、施工機械足場用の足場材（敷鉄板）賃料及び設置・撤去・移設、ハンマグラブ、ケーシングチューブ、ハンマクラウン、スライムバケット、プランジャ、ベッセル、スラッシュタンク、トレミー管、コンクリート打込スロープ、吊金具、吊ワイヤ、付着防止材、口径変更器具、工事用水中モータポンプの賃料、副バンド装置の損料、　　電力に関する経費等の費用であり、労務費、運転経費、機械損料及び機械賃料の合計額に次表の率を乗じた金額を計上する（杭頭処理の労務費、機械賃料及び運転経費は含まない）。	5－5　諸雑費 諸雑費は、施工機械足場用の足場材（敷鉄板）賃料及び設置・撤去・移設、ハンマグラブ、ケーシングチューブ、ハンマクラウン、スライムバケット、プランジャ、ベッセル、スラッシュタンク、トレミー管、コンクリート打込スロープ、吊金具、吊ワイヤ、付着防止材、口径変更器具、工事用水中モータポンプの損料、副バンド装置の損料、ビット等の損耗費、電力に関する経費等の費用であり、労務費、運転経費、機械損料及び機械賃料の合計額に次表の率を乗じた金額を計上する（杭頭処理の労務費、機械賃料及び運転経費は含まない）。	字句の追加 〃 字句の削除、改正
表７－１　諸雑費率　（%） 設計杭径：1,000mm / 1,100mm / 1,200mm / 1,500mm / 2,000mm 諸雑費率：24 / 25 / 27 / 34 / 41	表５－５　諸雑費率　（%） 諸雑費率：29	番号の改正 表内、数値、字句の追加、改正
（注１）　ビット等損耗費は、諸雑費対象額としない。	（注１）　ビット等損耗費は、諸雑費対象額としない。	

新　旧　対　照　表

改　正

8　単価表

(1)　基礎杭工１本当り単価表

名　称	規　格	単位	数　量	摘　要
土木一般世話役		人	1×Ｄｃ	表4－1
とび工		〃	1×Ｄｃ	〃
特殊作業員		〃	1×Ｄｃ	〃
普通作業員		〃	1×Ｄｃ	〃
全回転式オールケーシング掘削機運転		日	Ｄｃ	機械損料
クローラクレーン運転		〃	Ｄｃ	〃
バックホウ（クローラ型）運転		〃	Ｄｃ	機械賃料
コンクリート		m^3		
鉄筋工		t		別途計上する
ビット等損耗費		式	1	表6－1
諸雑費		〃	1	表7－1
計				

（注1）　Ｄｃ：杭１本当り施工日数（日／本）

(2)　杭頭処理１本当り単価表

名　称	規　格	単位	数　量	摘　要
土木一般世話役		人		表5－4
特殊作業員		〃		〃
ラフテレーンクレーン	油圧伸縮ジブ型・排出ガス対策型(2011年規制)50ｔ吊	日		〃 機械賃料
諸雑費		式	1	表5－4
計				

(3)　機械運転単価表

機械名	規　格	区　分	単位	数　量	摘　要
全回転型オールケーシング掘削機	最大掘削径φ1,500㎜ケーシングドライバ（スキッド式・ディーゼル／油圧駆動）	運転手(特殊)	人	1.00	
		軽油	L	88	
		機械損料	供用日	1.46	
	最大掘削径φ2,000㎜ケーシングドライバ（スキッド式・ディーゼル／油圧駆動）	運転手(特殊)	人	1.00	
		軽油	L	145	
		機械損料	供用日	1.46	
クローラクレーン	油圧駆動式ウインチ・ラチスジブ型・基礎工事用・排出ガス対策型（2014年規制）70～90ｔ吊	運転手(特殊)	人	1.00	
		軽油	L	106	
		機械損料	供用日	1.39	
	油圧駆動式ウインチ・ラチスジブ型・基礎工事用・排出ガス対策型（2014年規制）100ｔ吊	運転手(特殊)	人	1.00	
		軽油	L	119	
		機械損料	供用日	1.39	
バックホウ（クローラ型）	後方超小旋回型・超低騒音型・排出ガス対策型（2014年規制）山積0.5㎥（平積0.4㎥）	運転手(特殊)	人	0.80	
		軽油	L	35	
		賃料	供用日	1.60	

現　行

6　単価表

(1)　基礎杭工１本当り単価表

名　称	規　格	単位	数　量	摘　要
土木一般世話役		人	1×Ｄｃ	表4－1
とび工		〃	1×Ｄｃ	〃
特殊作業員		〃	1×Ｄｃ	〃
普通作業員		〃	1×Ｄｃ	〃
掘削機運転		日	Ｄｃ	機械損料
クローラクレーン運転		〃	Ｄｃ	〃
バックホウ（クローラ型）運転		〃	Ｄｃ	機械賃料
コンクリート		m^3		
鉄筋工		t		別途計上する
諸雑費		式	1	表5－5
計				

（注1）　Ｄｃ：杭１本当り施工日数（日／本）

(2)　杭頭処理１本当り単価表

名　称	規　格	単位	数　量	摘　要
土木一般世話役		人		表5－4
特殊作業員		〃		〃
ラフテレーンクレーン	油圧伸縮ジブ型・排出ガス対策型(第1次基準値)50ｔ吊	日		〃 機械賃料
諸雑費		式	1	表5－4
計				

(3)　機械運転単価表

機械名	規　格	区　分	単位	数　量	摘　要
全回転型オールケーシング掘削機	最大掘削径φ1,500㎜ケーシングドライバ（スキッド式・ディーゼル／油圧駆動）	運転手(特殊)	人	1.00	
		軽油	L	88	
		機械損料	供用日	1.46	
	最大掘削径φ2,000㎜ケーシングドライバ（スキッド式・ディーゼル／油圧駆動）	運転手(特殊)	人	1.00	
		軽油	L	145	
		機械損料	供用日	1.46	
クローラクレーン	油圧駆動式ウインチ・ラチスジブ型排出ガス対策型（第3次基準値）70～90ｔ吊	運転手(特殊)	人	1.00	
		軽油	L	106	
		機械損料	供用日	1.39	
	油圧駆動式ウインチ・ラチスジブ型排出ガス対策型（2011年規制）100ｔ吊	運転手(特殊)	人	1.00	
		軽油	L	119	
		機械損料	供用日	1.39	
バックホウ（クローラ型）	標準型・排出ガス対策型（第3次基準値）山積0.45㎥（平積0.35㎥）	運転手(特殊)	人	0.80	
		軽油	L	28	
		賃料	供用日	1.60	

備　考

表内、数値、字句の追加、改正

表内、字句の改正

表内、数値、字句の追加、改正

新　旧　対　照　表

改　正	現　行	備　考
［削除］	**G～2010　場所打杭工（アースオーガエ・硬質地盤用アースオーガエ）** **1　適用範囲** 本資料は、掘削長 30m以下、杭径 350 ㎜～600 ㎜のアースオーガにより掘削注入を行うモルタル場所打杭の施工に適用する。 なお、適用土質は、礫質土、砂及び砂質土、粘性土、岩塊・玉石、軟岩（Ⅰ）及び軟岩（Ⅱ）とする。 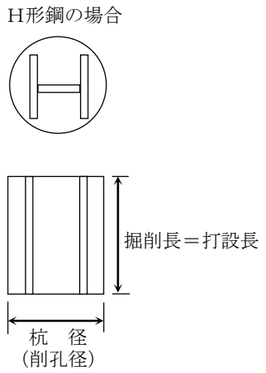 図 1－1　施工図 **2　施工概要** 施工フローは、下記を標準とする。 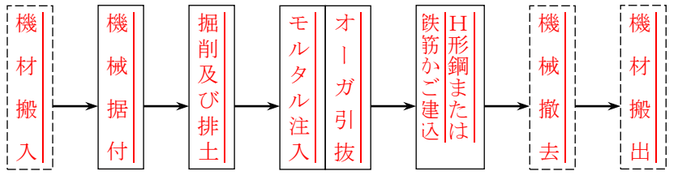 （注）　本歩掛で対応しているのは、実線部分のみである。 **3　機種の選定** 3－1　機種の選定 機種の選定は、次表を標準とする。 表 3－1　機種の選定	歩掛の廃止

作業種別	機械名	規　格	単位	数量	摘要
アースオーガ出力は図 3－2 による	クローラ式アースオーガ	［単軸式・直結三点支持式］ オーガ出力○○kW 掘削φ○○～○○㎜ リーダ長 18～21m	台	1	
H形鋼または鉄筋かごの建込	クローラクレーン	油圧駆動式ウインチ・ ラチスジブ型 排出ガス対策型（第 2 次基準値） 30～35ｔ吊	〃	〃	

新　旧　対　照　表

改　正	現　行	備　考
［削除］	3－2　アースオーガ アースオーガの選定は、図 3－2 を標準とするが、現場条件により次図により難い場合は別途考慮する。 図 3－2　アースオーガの選定 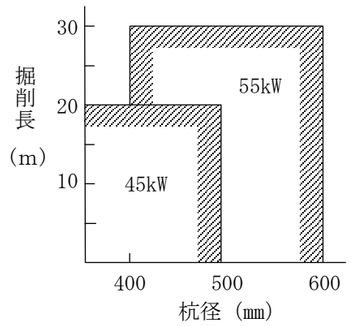 （注 1）　杭径 400 mm以上で、岩塊・玉石、軟岩（Ⅰ）、軟岩（Ⅱ）を連続して 2m以上含む場合は、杭径、掘削長にかかわらず、オーガ出力は 90kW とする。 **4　編成人員** 掘削機 1 台に対する編成人員は、次表を標準とする。 表 4－1　編成人員　（人／台） 職　種 / 土木一般世話役 / とび工 / 特殊作業員 / 普通作業員 編成人員 / 1 / 2 / 1 / 1 （注 1）　掘削機、クレーンの運転労務は別途計上する。 **5　施工歩掛** 杭 10 本当り施工日数（ｄ） 杭 10 本当り施工日数は、次式による。 $d = \frac{\alpha \cdot da}{F}$　（日／10 本） ｄ　：杭 10 本当り施工日数（日／10 本） α　：土質係数 ｄａ：杭径掘削長別、杭 10 本当り施工日数（日／10 本） Ｆ　：作業係数	歩掛の廃止

新　旧　対　照　表

改　正	現　行	備　考
［削除］	(1)　土質係数（α） 土質係数は次表のとおりとする。 表 5－1　土質係数（α） （注 1）　ここでいう「土」とは、礫質土、粘性土、砂及び砂質土をいう。 （注 2）　土質係数 α は、掘削する土質毎の係数を下記のとおり加重平均して算出する。 $\alpha = \frac{(\alpha_1 \times \ell_1) + (\alpha_2 \times \ell_2) + \cdots}{\ell_1 + \ell_2 + \cdots}$ ここで、αｎ：各土質の土質係数 ℓｎ：各土質の掘削長（m） 例：土　N値 20 以上の層 5m、岩塊層 5mの場合 $\alpha = \frac{1.1 \times 5 + 3.2 \times 5}{5 + 5} = 2.15 \fallingdotseq 2.2$ (2)　杭径掘削長別 10 本当り施工日数（ｄａ） 杭径掘削長別 10 本当り施工日数は、次表のとおりとする。 表 5－2　杭径掘削長別 10 本当り施工日数（ｄａ）　（日／10 本） （注 1）　杭径掘削長別、杭 10 本当り施工日数には、準備時間、掘削時間、モルタル注入時間、鉄筋かごまたは H 形鋼建込及び継足時間等を含む。 (3)　作業係数（Ｆ） 作業係数は、次表による。 作業係数は、基準値を 0.9 とし、次により補正する。 Ｆ＝0.9＋ｆ Ｆ：作業係数 ｆ：作業条件による補正係数 表 5－3　作業条件による補正係数（ｆ）	歩掛の廃止

土質 / N値	土	岩　塊 玉　石	軟岩（Ⅰ） 軟岩（Ⅱ）
20 未満	1.0	3.2	1.8
20 以上	1.1		

杭径（㎜） / 掘削長（m）	350 以上 500 以下	500 超え 600 以下
10 以下	1.3	1.4
10 を超え 14 以下	1.7	1.8
14 を超え 18 以下	2.0	2.2
18 を超え 22 以下	2.8	2.9
22 を超え 26 以下	3.1	3.3
26 を超え 30 以下	3.4	3.7

補正係数（ｆ） / 条　件	－0.05	0	＋0.05	摘　要
施工規模 （1 工事当り）	1,000 本未満	1,000 本以上 2,000 本未満	2,000 本以上	連続地中壁工の場合
	100 本未満	100 本以上 200 本未満	200 本以上	連続地中壁工以外の場合

新　旧　対　照　表

改　正	現　行	備　考
［削除］	**6　材料使用量** 杭 10 本当りのモルタル使用量は、次式による。 $Q = \frac{\pi}{4} \times D^2 \times L \times (1+K) \times 10$　（m³／10 本） Q：杭 10 本当りモルタル使用量（m³／10 本） D：杭径（m） L：打設長（m） K：ロス率 表 6－1　ロス率（K） 杭径（㎜）：350 以上 600 以下 ロス率：＋0.18 表 6－2　注入モルタル標準配合表　（1 m³当り） セメント：300 kg 砂：（0.62 m³）900 kg 起泡性混和剤：2.3 kg 水セメント比 W／C：80％ フロー値：20±5 秒 空気量（参考値）：35±10％ （注 1）　起泡性混和剤は「動物性加水分解蛋白質」を主成分とするモノクリートと同等以上の品質を有するものを使用すること。 **7　鉄筋工** 鉄筋工は、鉄筋加工・組立の費用及び材料であり、「X～1000　鉄筋工」による。 **8　諸雑費** 諸雑費は、オーガスクリュ、オーガヘッド、モルタルプラント（25kW）の損料及び電力に関する経費の費用等であり、労務費、機械損料及び運転経費の合計額に、次表の率を乗じた金額を計上する。 なお、表 8－1 の上段の値は土のみの場合に適用し、下段の値は岩塊、玉石、軟岩（Ⅰ）・（Ⅱ）を連続して 2m以上施工する場合に適用する。 表 8－1　諸雑費率　（%） 杭　径：350 ㎜以上 500 ㎜以下／500 ㎜超え 600 ㎜以下 掘削長／モルタル区分：20m以下／20m超え 30m 以下／30m以下 モルタルプラント使用：20 28／27 31 モルタルプラント不使用：10 18／18 22	歩掛の廃止

新　旧　対　照　表

改　正	現　行	備　考
［削除］	**9　単価表** （1）　杭 10 本当り単価表 （注 1）　d：杭 10 本当り施工日数（日／10 本） （注 2）　Q：杭 10 本当りモルタル使用量（m^3／10 本） （2）　機械運転単価表 （注 1）　クローラ式アースオーガで、作業専用の油圧ユニットにディーゼルエンジンを使用する場合、排出ガス　対策型とする。	歩掛の廃止

（1）　杭 10 本当り単価表

名　称	規　格	単位	数　量	摘　要
土木一般世話役		人	1×d	表 4－1
とび工		〃	2×d	〃
特殊作業員		〃	1×d	〃
普通作業員		〃	1×d	〃
モルタル		m^3	Q	
鋼材（H 形鋼または鉄筋かご）		t		
クローラ式アースオーガ運転	［単軸式・直結三点支持式］ オーガ出力○○kW 掘削Φ○○～○○mm リーダ長 18～21m	日	d	表 3－1、図 3－2 機械損料
クローラクレーン運転	油圧駆動式ウインチ・ラチスジブ型 排出ガス対策型 （第 2 次基準値）30～35ｔ吊	〃	1／2×d	機械損料
諸雑費		式	1	表 8－1
計				

（2）　機械運転単価表

機械名	規　格	区　分	単位	数　量	摘　要
クローラ式アースオーガ	表 3－1	運転手（特殊）	人	1.00	
		軽油	L	63	規格　45kW
				63	〃　55kW
				62	〃　90kW
		機械損料	供用日	1.60	
クローラクレーン	油圧駆動式ウインチ・ラチスジブ型 排出ガス対策型（第 2 次基準値）30～35ｔ吊	運転手（特殊）	人	1.00	
		軽油	L	54	
		機械損料	供用日	1.60	

改　正	現　行	備　考

G～2030　場所打杭工（ダウンザホールハンマエ）

1　適用範囲

【省略】

2　施工概要

【省略】

(3)　C工法（テーブルマシン工法）

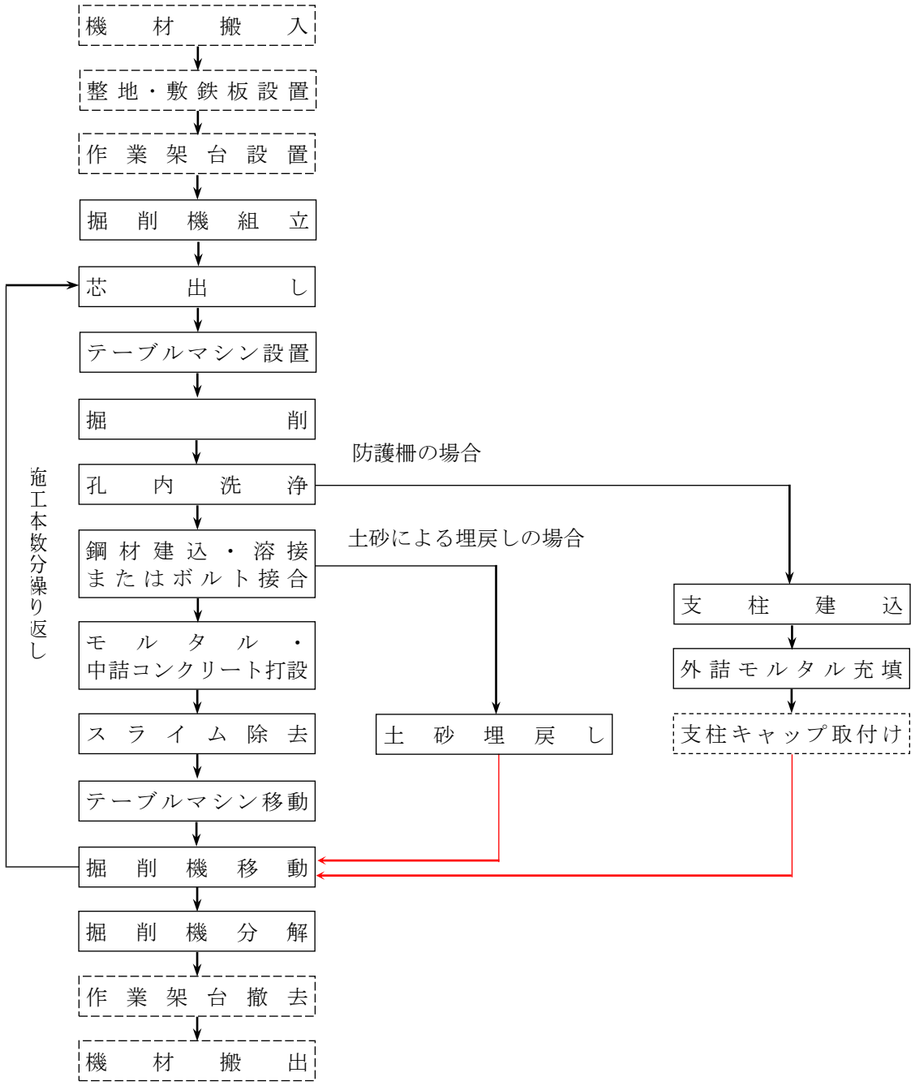

【省略】

G～2030　場所打杭工（ダウンザホールハンマエ）

1　適用範囲

【省略】

2　施工概要

【省略】

(3)　C工法（テーブルマシン工法）

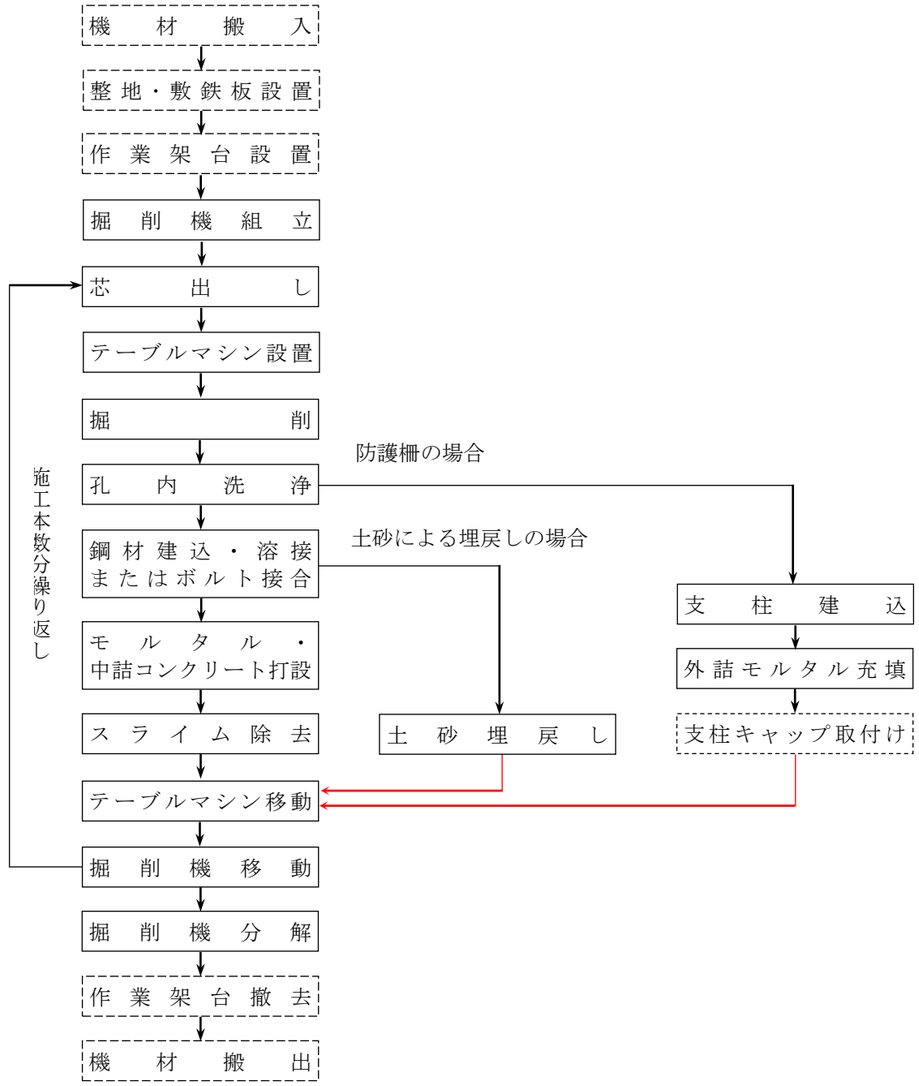

【省略】

フロー図の改正

改　正

G～2200　鋼矢板施工法選定

1.　鋼矢板打込み施工法選定表

【省略】

鋼矢板型式	環境対策	打込長	継施工なし N値 Nmax≦25 ※1	継施工なし N値 25＜Nmax≦50 ※1、2	継施工なし N値 50＜Nmax≦180 ※2	継施工なし N値 ≦600	継施工あり N値 Nmax≦25 ※1	継施工あり N値 25＜Nmax≦50 ※1、2	継施工あり N値 50＜Nmax≦180 ※2
ⅠA型	無し	L≦6m	電動式ﾊﾞｲﾌﾞﾛﾊﾝﾏ		－		－		
Ⅱ型	無し	L＜4m	電動式ﾊﾞｲﾌﾞﾛﾊﾝﾏ		電動式ﾊﾞｲﾌﾞﾛﾊﾝﾏ ｳｫｰﾀｰｼﾞｪｯﾄ併用	－	電動式ﾊﾞｲﾌﾞﾛﾊﾝﾏ		電動式ﾊﾞｲﾌﾞﾛﾊﾝﾏ ｳｫｰﾀｰｼﾞｪｯﾄ併用
		4m≦L≦9m	油圧式杭圧入引抜機				――――		
		――――							
		9m＜L≦15m							
	低振動	L＜4m	油圧式ﾊﾞｲﾌﾞﾛﾊﾝﾏ		油圧式ﾊﾞｲﾌﾞﾛﾊﾝﾏ ｳｫｰﾀｰｼﾞｪｯﾄ併用	－	油圧式ﾊﾞｲﾌﾞﾛﾊﾝﾏ		油圧式ﾊﾞｲﾌﾞﾛﾊﾝﾏ ｳｫｰﾀｰｼﾞｪｯﾄ併用
		4m≦L≦10m	油圧式杭圧入引抜機				油圧式杭圧入引抜機		
		10m＜L≦15m							
	無振動	4m≦L≦10m	油圧式杭圧入引抜機	油圧式杭圧入引抜機 ｳｫｰﾀｰｼﾞｪｯﾄ併用	50＜Nmax≦600 油圧式杭圧入引抜機（硬質地盤専用）		油圧式杭圧入引抜機	油圧式杭圧入引抜機 ｳｫｰﾀｰｼﾞｪｯﾄ併用	－
		10m＜L≦12m	－		－		－		
Ⅲ型	無し	L＜4m	電動式ﾊﾞｲﾌﾞﾛﾊﾝﾏ		電動式ﾊﾞｲﾌﾞﾛﾊﾝﾏ ｳｫｰﾀｰｼﾞｪｯﾄ併用	－	電動式ﾊﾞｲﾌﾞﾛﾊﾝﾏ		電動式ﾊﾞｲﾌﾞﾛﾊﾝﾏ ｳｫｰﾀｰｼﾞｪｯﾄ併用
		4m≦L≦6m	油圧式杭圧入引抜機				油圧式杭圧入引抜機		
		6m＜L≦12m							
		12m＜L≦19m							
	低振動	L＜4m	油圧式ﾊﾞｲﾌﾞﾛﾊﾝﾏ		油圧式ﾊﾞｲﾌﾞﾛﾊﾝﾏ ｳｫｰﾀｰｼﾞｪｯﾄ併用	－	油圧式ﾊﾞｲﾌﾞﾛﾊﾝﾏ		油圧式ﾊﾞｲﾌﾞﾛﾊﾝﾏ ｳｫｰﾀｰｼﾞｪｯﾄ併用
		4m≦L≦15m	油圧式杭圧入引抜機				油圧式杭圧入引抜機		
		15m＜L≦19m							
	無振動	4m≦L≦15m	油圧式杭圧入引抜機	油圧式杭圧入引抜機 ｳｫｰﾀｰｼﾞｪｯﾄ併用	50＜Nmax≦600 油圧式杭圧入引抜機（硬質地盤専用）		油圧式杭圧入引抜機	油圧式杭圧入引抜機 ｳｫｰﾀｰｼﾞｪｯﾄ併用	－
		15m＜L≦18m	—		—		—		
Ⅳ型	無し	L＜4m	電動式ﾊﾞｲﾌﾞﾛﾊﾝﾏ		電動式ﾊﾞｲﾌﾞﾛﾊﾝﾏ ｳｫｰﾀｰｼﾞｪｯﾄ併用	－	電動式ﾊﾞｲﾌﾞﾛﾊﾝﾏ		電動式ﾊﾞｲﾌﾞﾛﾊﾝﾏ ｳｫｰﾀｰｼﾞｪｯﾄ併用
		4m≦L≦15m	油圧式杭圧入引抜機				――――		
		――――							
		15m＜L≦25m							
	低振動	L＜4m	油圧式ﾊﾞｲﾌﾞﾛﾊﾝﾏ		油圧式ﾊﾞｲﾌﾞﾛﾊﾝﾏ ｳｫｰﾀｰｼﾞｪｯﾄ併用	－	油圧式ﾊﾞｲﾌﾞﾛﾊﾝﾏ		油圧式ﾊﾞｲﾌﾞﾛﾊﾝﾏ ｳｫｰﾀｰｼﾞｪｯﾄ併用
		4m≦L≦20m	油圧式杭圧入引抜機				油圧式杭圧入引抜機		
		20m＜L≦25m							
	無振動	4m≦L≦20m	油圧式杭圧入引抜機	油圧式杭圧入引抜機 ｳｫｰﾀｰｼﾞｪｯﾄ併用	50＜Nmax≦600 油圧式杭圧入引抜機（硬質地盤専用）		油圧式杭圧入引抜機	油圧式杭圧入引抜機 ｳｫｰﾀｰｼﾞｪｯﾄ併用	－

現　行

G～2200　鋼矢板施工法選定

1.　鋼矢板打込み施工法選定表

【省略】

鋼矢板型式	環境対策	打込長	継施工なし N値 Nmax≦25 ※1	継施工なし N値 25＜Nmax≦50 ※1、2	継施工なし N値 50＜Nmax≦180 ※2	継施工なし N値 ≦600	継施工あり N値 Nmax≦25 ※1	継施工あり N値 25＜Nmax≦50 ※1、2	継施工あり N値 50＜Nmax≦180 ※2
ⅠA型	無し	L≦6m	電動式ﾊﾞｲﾌﾞﾛﾊﾝﾏ		－		－		
Ⅱ型	無し	L＜4m	電動式ﾊﾞｲﾌﾞﾛﾊﾝﾏ		電動式ﾊﾞｲﾌﾞﾛﾊﾝﾏ ｳｫｰﾀｰｼﾞｪｯﾄ併用	－	電動式ﾊﾞｲﾌﾞﾛﾊﾝﾏ		電動式ﾊﾞｲﾌﾞﾛﾊﾝﾏ ｳｫｰﾀｰｼﾞｪｯﾄ併用
		4m≦L≦6m	油圧式杭圧入引抜機				油圧式杭圧入引抜機		
		6m＜L≦9m							
		9m＜L≦15m							
	低振動	L＜4m	油圧式ﾊﾞｲﾌﾞﾛﾊﾝﾏ		油圧式ﾊﾞｲﾌﾞﾛﾊﾝﾏ ｳｫｰﾀｰｼﾞｪｯﾄ併用	－	油圧式ﾊﾞｲﾌﾞﾛﾊﾝﾏ		油圧式ﾊﾞｲﾌﾞﾛﾊﾝﾏ ｳｫｰﾀｰｼﾞｪｯﾄ併用
		4m≦L≦10m	油圧式杭圧入引抜機				油圧式杭圧入引抜機		
		10m＜L≦15m							
	無振動	4m≦L≦10m	油圧式杭圧入引抜機	油圧式杭圧入引抜機 ｳｫｰﾀｰｼﾞｪｯﾄ併用	50＜Nmax≦600 油圧式杭圧入引抜機（硬質地盤専用）		油圧式杭圧入引抜機	油圧式杭圧入引抜機 ｳｫｰﾀｰｼﾞｪｯﾄ併用	－
		10m＜L≦12m	－		－		－		
Ⅲ型	無し	L＜4m	電動式ﾊﾞｲﾌﾞﾛﾊﾝﾏ		電動式ﾊﾞｲﾌﾞﾛﾊﾝﾏ ｳｫｰﾀｰｼﾞｪｯﾄ併用	－	電動式ﾊﾞｲﾌﾞﾛﾊﾝﾏ		電動式ﾊﾞｲﾌﾞﾛﾊﾝﾏ ｳｫｰﾀｰｼﾞｪｯﾄ併用
		4m≦L≦9m	油圧式杭圧入引抜機				油圧式杭圧入引抜機		
		9m＜L≦12m							
		12m＜L≦19m							
	低振動	L＜4m	油圧式ﾊﾞｲﾌﾞﾛﾊﾝﾏ		油圧式ﾊﾞｲﾌﾞﾛﾊﾝﾏ ｳｫｰﾀｰｼﾞｪｯﾄ併用	－	油圧式ﾊﾞｲﾌﾞﾛﾊﾝﾏ		油圧式ﾊﾞｲﾌﾞﾛﾊﾝﾏ ｳｫｰﾀｰｼﾞｪｯﾄ併用
		4m≦L≦15m	油圧式杭圧入引抜機				油圧式杭圧入引抜機		
		15m＜L≦19m							
	無振動	4m≦L≦15m	油圧式杭圧入引抜機	油圧式杭圧入引抜機 ｳｫｰﾀｰｼﾞｪｯﾄ併用	50＜Nmax≦600 油圧式杭圧入引抜機（硬質地盤専用）		油圧式杭圧入引抜機	油圧式杭圧入引抜機 ｳｫｰﾀｰｼﾞｪｯﾄ併用	－
		15m＜L≦18m	—		—		—		
Ⅳ型	無し	L＜4m	電動式ﾊﾞｲﾌﾞﾛﾊﾝﾏ		電動式ﾊﾞｲﾌﾞﾛﾊﾝﾏ ｳｫｰﾀｰｼﾞｪｯﾄ併用	－	電動式ﾊﾞｲﾌﾞﾛﾊﾝﾏ		電動式ﾊﾞｲﾌﾞﾛﾊﾝﾏ ｳｫｰﾀｰｼﾞｪｯﾄ併用
		4m≦L≦9m	油圧式杭圧入引抜機				油圧式杭圧入引抜機		
		9m＜L≦15m							
		15m＜L≦25m							
	低振動	L＜4m	油圧式ﾊﾞｲﾌﾞﾛﾊﾝﾏ		油圧式ﾊﾞｲﾌﾞﾛﾊﾝﾏ ｳｫｰﾀｰｼﾞｪｯﾄ併用	－	油圧式ﾊﾞｲﾌﾞﾛﾊﾝﾏ		油圧式ﾊﾞｲﾌﾞﾛﾊﾝﾏ ｳｫｰﾀｰｼﾞｪｯﾄ併用
		4m≦L≦20m	油圧式杭圧入引抜機				油圧式杭圧入引抜機		
		20m＜L≦25m							
	無振動	4m≦L≦20m	油圧式杭圧入引抜機	油圧式杭圧入引抜機 ｳｫｰﾀｰｼﾞｪｯﾄ併用	50＜Nmax≦600 油圧式杭圧入引抜機（硬質地盤専用）		油圧式杭圧入引抜機	油圧式杭圧入引抜機 ｳｫｰﾀｰｼﾞｪｯﾄ併用	－

備　考

表内、字句の追加、削除、改正

新　旧　対　照　表

改　正

鋼矢板型式	環境対策	打込長	継施工なし N値 Nmax≦25 ※1	継施工なし N値 25＜Nmax≦50 ※1、2	継施工なし N値 50＜Nmax≦180 ※2	継施工なし N値 ≦600	継施工あり N値 Nmax≦25 ※1	継施工あり N値 25＜Nmax≦50 ※1、2	継施工あり N値 50＜Nmax≦180 ※2
VL型	無し	L＜4m	電動式ﾊﾞｲﾌﾞﾛﾊﾝﾏ		電動式ﾊﾞｲﾌﾞﾛﾊﾝﾏ ｳｫｰﾀｰｼﾞｪｯﾄ併用	－	電動式ﾊﾞｲﾌﾞﾛﾊﾝﾏ		電動式ﾊﾞｲﾌﾞﾛﾊﾝﾏ ｳｫｰﾀｰｼﾞｪｯﾄ併用
		4m≦L≦12m	油圧式杭圧入引抜機						
		12m＜L≦25m							
	低振動	L＜4m	油圧式ﾊﾞｲﾌﾞﾛﾊﾝﾏ		油圧式ﾊﾞｲﾌﾞﾛﾊﾝﾏ ｳｫｰﾀｰｼﾞｪｯﾄ併用	－	油圧式ﾊﾞｲﾌﾞﾛﾊﾝﾏ		油圧式ﾊﾞｲﾌﾞﾛﾊﾝﾏ ｳｫｰﾀｰｼﾞｪｯﾄ併用
		4m≦L≦25m	油圧式杭圧入引抜機				油圧式杭圧入引抜機		
	無振動	L＜4m	－	－	50＜Nmax≦65 電動式ｱｰｽｵｰｶﾞ併用圧入杭打機 － 65＜max≦600 油圧式杭圧入引抜機（硬質地盤専用）		－	－	－
		4m≦L≦20m	油圧式杭圧入引抜機	油圧式杭圧入引抜機 ｳｫｰﾀｰｼﾞｪｯﾄ併用			油圧式杭圧入引抜機	油圧式杭圧入引抜機 ｳｫｰﾀｰｼﾞｪｯﾄ併用	－
		20m＜L≦25m							
VIL型	無振動	4m≦L≦25m	油圧式杭圧入引抜機	油圧式杭圧入引抜機 ｳｫｰﾀｰｼﾞｪｯﾄ併用	50＜Nmax≦600 油圧式杭圧入引抜機（硬質地盤専用）		油圧式杭圧入引抜機	油圧式杭圧入引抜機 ｳｫｰﾀｰｼﾞｪｯﾄ併用	－
Ⅱw型	無し	L＜4m	電動式ﾊﾞｲﾌﾞﾛﾊﾝﾏ		電動式ﾊﾞｲﾌﾞﾛﾊﾝﾏ ｳｫｰﾀｰｼﾞｪｯﾄ併用	－	電動式ﾊﾞｲﾌﾞﾛﾊﾝﾏ		電動式ﾊﾞｲﾌﾞﾛﾊﾝﾏ ｳｫｰﾀｰｼﾞｪｯﾄ併用
		4m≦L≦9m	油圧式杭圧入引抜機						
		9m＜L≦15m							
	低振動	L＜4m	油圧式ﾊﾞｲﾌﾞﾛﾊﾝﾏ		油圧式ﾊﾞｲﾌﾞﾛﾊﾝﾏ ｳｫｰﾀｰｼﾞｪｯﾄ併用	－	油圧式ﾊﾞｲﾌﾞﾛﾊﾝﾏ		油圧式ﾊﾞｲﾌﾞﾛﾊﾝﾏ ｳｫｰﾀｰｼﾞｪｯﾄ併用
		4m≦L≦12m	油圧式杭圧入引抜機				油圧式杭圧入引抜機		
		12m＜L≦15m							
	無振動	4m≦L≦12m	油圧式杭圧入引抜機	油圧式杭圧入引抜機 ｳｫｰﾀｰｼﾞｪｯﾄ併用	50＜Nmax≦600 油圧式杭圧入引抜機（硬質地盤専用）		油圧式杭圧入引抜機	油圧式杭圧入引抜機 ｳｫｰﾀｰｼﾞｪｯﾄ併用	－
		12m＜L≦14m	－		－		－		
Ⅲw型	無し	L＜4m	電動式ﾊﾞｲﾌﾞﾛﾊﾝﾏ		電動式ﾊﾞｲﾌﾞﾛﾊﾝﾏ ｳｫｰﾀｰｼﾞｪｯﾄ併用	－	電動式ﾊﾞｲﾌﾞﾛﾊﾝﾏ		電動式ﾊﾞｲﾌﾞﾛﾊﾝﾏ ｳｫｰﾀｰｼﾞｪｯﾄ併用
		4m≦L≦9m	油圧式杭圧入引抜機						
		9m＜L≦19m							
	低振動	L＜4m	油圧式ﾊﾞｲﾌﾞﾛﾊﾝﾏ		油圧式ﾊﾞｲﾌﾞﾛﾊﾝﾏ ｳｫｰﾀｰｼﾞｪｯﾄ併用	－	油圧式ﾊﾞｲﾌﾞﾛﾊﾝﾏ		油圧式ﾊﾞｲﾌﾞﾛﾊﾝﾏ ｳｫｰﾀｰｼﾞｪｯﾄ併用
		4m≦L≦19m	油圧式杭圧入引抜機				油圧式杭圧入引抜機		
	無振動	4m≦L≦25m	油圧式杭圧入引抜機	油圧式杭圧入引抜機 ｳｫｰﾀｰｼﾞｪｯﾄ併用	50＜Nmax≦600 油圧式杭圧入引抜機（硬質地盤専用）		油圧式杭圧入引抜機	油圧式杭圧入引抜機 ｳｫｰﾀｰｼﾞｪｯﾄ併用	－
Ⅳw型	無し	L＜4m	電動式ﾊﾞｲﾌﾞﾛﾊﾝﾏ		電動式ﾊﾞｲﾌﾞﾛﾊﾝﾏ ｳｫｰﾀｰｼﾞｪｯﾄ併用	－	電動式ﾊﾞｲﾌﾞﾛﾊﾝﾏ		電動式ﾊﾞｲﾌﾞﾛﾊﾝﾏ ｳｫｰﾀｰｼﾞｪｯﾄ併用
		4m≦L≦12m	油圧式杭圧入引抜機						
		12m＜L≦25m							
	低振動	L＜4m	油圧式ﾊﾞｲﾌﾞﾛﾊﾝﾏ		油圧式ﾊﾞｲﾌﾞﾛﾊﾝﾏ ｳｫｰﾀｰｼﾞｪｯﾄ併用	－	油圧式ﾊﾞｲﾌﾞﾛﾊﾝﾏ		油圧式ﾊﾞｲﾌﾞﾛﾊﾝﾏ ｳｫｰﾀｰｼﾞｪｯﾄ併用
		4m≦L≦25m	油圧式杭圧入引抜機				油圧式杭圧入引抜機		
	無振動	4m≦L≦25m	油圧式杭圧入引抜機	油圧式杭圧入引抜機 ｳｫｰﾀｰｼﾞｪｯﾄ併用	50＜Nmax≦600 油圧式杭圧入引抜機（硬質地盤専用）		油圧式杭圧入引抜機	油圧式杭圧入引抜機 ｳｫｰﾀｰｼﾞｪｯﾄ併用	－

現　行

鋼矢板型式	環境対策	打込長	継施工なし N値 Nmax≦25 ※1	継施工なし N値 25＜Nmax≦50 ※1、2	継施工なし N値 50＜Nmax≦180 ※2	継施工なし N値 ≦600	継施工あり N値 Nmax≦25 ※1	継施工あり N値 25＜Nmax≦50 ※1、2	継施工あり N値 50＜Nmax≦180 ※2
VL型	無し	L＜4m	電動式ﾊﾞｲﾌﾞﾛﾊﾝﾏ		電動式ﾊﾞｲﾌﾞﾛﾊﾝﾏ ｳｫｰﾀｰｼﾞｪｯﾄ併用	－	電動式ﾊﾞｲﾌﾞﾛﾊﾝﾏ		電動式ﾊﾞｲﾌﾞﾛﾊﾝﾏ ｳｫｰﾀｰｼﾞｪｯﾄ併用
		4m≦L≦15m	油圧式杭圧入引抜機						
		15m＜L≦25m							
	低振動	L＜4m	油圧式ﾊﾞｲﾌﾞﾛﾊﾝﾏ		油圧式ﾊﾞｲﾌﾞﾛﾊﾝﾏ ｳｫｰﾀｰｼﾞｪｯﾄ併用	－	油圧式ﾊﾞｲﾌﾞﾛﾊﾝﾏ		油圧式ﾊﾞｲﾌﾞﾛﾊﾝﾏ ｳｫｰﾀｰｼﾞｪｯﾄ併用
		4m≦L≦25m	油圧式杭圧入引抜機				油圧式杭圧入引抜機		
	無振動	L＜4m	－	－	50＜Nmax≦65 電動式ｱｰｽｵｰｶﾞ併用圧入杭打機 － 65＜max≦600 油圧式杭圧入引抜機（硬質地盤専用）		－	－	－
		4m≦L≦20m	油圧式杭圧入引抜機	油圧式杭圧入引抜機 ｳｫｰﾀｰｼﾞｪｯﾄ併用			油圧式杭圧入引抜機	油圧式杭圧入引抜機 ｳｫｰﾀｰｼﾞｪｯﾄ併用	－
		20m＜L≦25m							
VIL型	無振動	4m≦L≦25m	油圧式杭圧入引抜機	油圧式杭圧入引抜機 ｳｫｰﾀｰｼﾞｪｯﾄ併用	50＜Nmax≦600 油圧式杭圧入引抜機（硬質地盤専用）		油圧式杭圧入引抜機	油圧式杭圧入引抜機 ｳｫｰﾀｰｼﾞｪｯﾄ併用	－
Ⅱw型	無し	L＜4m	電動式ﾊﾞｲﾌﾞﾛﾊﾝﾏ		電動式ﾊﾞｲﾌﾞﾛﾊﾝﾏ ｳｫｰﾀｰｼﾞｪｯﾄ併用	－	電動式ﾊﾞｲﾌﾞﾛﾊﾝﾏ		電動式ﾊﾞｲﾌﾞﾛﾊﾝﾏ ｳｫｰﾀｰｼﾞｪｯﾄ併用
		4m≦L≦9m	油圧式杭圧入引抜機						
		9m＜L≦15m							
	低振動	L＜4m	油圧式ﾊﾞｲﾌﾞﾛﾊﾝﾏ		油圧式ﾊﾞｲﾌﾞﾛﾊﾝﾏ ｳｫｰﾀｰｼﾞｪｯﾄ併用	－	油圧式ﾊﾞｲﾌﾞﾛﾊﾝﾏ		油圧式ﾊﾞｲﾌﾞﾛﾊﾝﾏ ｳｫｰﾀｰｼﾞｪｯﾄ併用
		4m≦L≦12m	油圧式杭圧入引抜機				油圧式杭圧入引抜機		
		12m＜L≦15m							
	無振動	4m≦L≦12m	油圧式杭圧入引抜機	油圧式杭圧入引抜機 ｳｫｰﾀｰｼﾞｪｯﾄ併用	50＜Nmax≦600 油圧式杭圧入引抜機（硬質地盤専用）		油圧式杭圧入引抜機	油圧式杭圧入引抜機 ｳｫｰﾀｰｼﾞｪｯﾄ併用	－
		12m＜L≦14m	－		－		－		
Ⅲw型	無し	L＜4m	電動式ﾊﾞｲﾌﾞﾛﾊﾝﾏ		電動式ﾊﾞｲﾌﾞﾛﾊﾝﾏ ｳｫｰﾀｰｼﾞｪｯﾄ併用	－	電動式ﾊﾞｲﾌﾞﾛﾊﾝﾏ		電動式ﾊﾞｲﾌﾞﾛﾊﾝﾏ ｳｫｰﾀｰｼﾞｪｯﾄ併用
		4m≦L≦9m	油圧式杭圧入引抜機						
		9m＜L≦19m							
	低振動	L＜4m	油圧式ﾊﾞｲﾌﾞﾛﾊﾝﾏ		油圧式ﾊﾞｲﾌﾞﾛﾊﾝﾏ ｳｫｰﾀｰｼﾞｪｯﾄ併用	－	油圧式ﾊﾞｲﾌﾞﾛﾊﾝﾏ		油圧式ﾊﾞｲﾌﾞﾛﾊﾝﾏ ｳｫｰﾀｰｼﾞｪｯﾄ併用
		4m≦L≦19m	油圧式杭圧入引抜機				油圧式杭圧入引抜機		
	無振動	4m≦L≦25m	油圧式杭圧入引抜機	油圧式杭圧入引抜機 ｳｫｰﾀｰｼﾞｪｯﾄ併用	50＜Nmax≦600 油圧式杭圧入引抜機（硬質地盤専用）		油圧式杭圧入引抜機	油圧式杭圧入引抜機 ｳｫｰﾀｰｼﾞｪｯﾄ併用	－
Ⅳw型	無し	L＜4m	電動式ﾊﾞｲﾌﾞﾛﾊﾝﾏ		電動式ﾊﾞｲﾌﾞﾛﾊﾝﾏ ｳｫｰﾀｰｼﾞｪｯﾄ併用	－	電動式ﾊﾞｲﾌﾞﾛﾊﾝﾏ		電動式ﾊﾞｲﾌﾞﾛﾊﾝﾏ ｳｫｰﾀｰｼﾞｪｯﾄ併用
		4m≦L≦12m	油圧式杭圧入引抜機						
		12m＜L≦25m							
	低振動	L＜4m	油圧式ﾊﾞｲﾌﾞﾛﾊﾝﾏ		油圧式ﾊﾞｲﾌﾞﾛﾊﾝﾏ ｳｫｰﾀｰｼﾞｪｯﾄ併用	－	油圧式ﾊﾞｲﾌﾞﾛﾊﾝﾏ		油圧式ﾊﾞｲﾌﾞﾛﾊﾝﾏ ｳｫｰﾀｰｼﾞｪｯﾄ併用
		4m≦L≦25m	油圧式杭圧入引抜機				油圧式杭圧入引抜機		
	無振動	4m≦L≦25m	油圧式杭圧入引抜機	油圧式杭圧入引抜機 ｳｫｰﾀｰｼﾞｪｯﾄ併用	50＜Nmax≦600 油圧式杭圧入引抜機（硬質地盤専用）		油圧式杭圧入引抜機	油圧式杭圧入引抜機 ｳｫｰﾀｰｼﾞｪｯﾄ併用	－

備　考

表内、字句の削除、改正

新　旧　対　照　表

改　正

鋼矢板型式	環境対策	打込長	継施工なし N値 Nmax≦25 ※1	継施工なし N値 25＜Nmax≦50 ※1、2	継施工なし N値 50＜Nmax≦180 ※2	継施工なし N値 ≦600	継施工あり N値 Nmax≦25 ※1	継施工あり N値 25＜Nmax≦50 ※1、2	継施工あり N値 50＜Nmax≦180 ※2
10H型	無し	L＜4m	電動式ﾊﾞｲﾌﾞﾛﾊﾝﾏ		電動式ﾊﾞｲﾌﾞﾛﾊﾝﾏ ｳｫｰﾀｰｼﾞｪｯﾄ併用	－	電動式ﾊﾞｲﾌﾞﾛﾊﾝﾏ		電動式ﾊﾞｲﾌﾞﾛﾊﾝﾏ ｳｫｰﾀｰｼﾞｪｯﾄ併用
		4m≦L≦6m	油圧式杭圧入引抜機						
		6m＜L≦15m							
		15m＜L≦19m	－				—		
	低振動	L＜4m	油圧式ﾊﾞｲﾌﾞﾛﾊﾝﾏ		油圧式ﾊﾞｲﾌﾞﾛﾊﾝﾏ ｳｫｰﾀｰｼﾞｪｯﾄ併用	－	油圧式ﾊﾞｲﾌﾞﾛﾊﾝﾏ		油圧式ﾊﾞｲﾌﾞﾛﾊﾝﾏ ｳｫｰﾀｰｼﾞｪｯﾄ併用
		4m≦L≦9m	油圧式杭圧入引抜機				油圧式杭圧入引抜機		
		9m＜L≦15m							
		15m＜L≦19m	－				－		
	無振動	4m≦L≦12m	油圧式杭圧入引抜機	油圧式杭圧入引抜機 ｳｫｰﾀｰｼﾞｪｯﾄ併用	油圧式杭圧入引抜機（硬質地盤専用）	ニ	－	油圧式杭圧入引抜機 ｳｫｰﾀｰｼﾞｪｯﾄ併用	－
		12m＜L≦14m	—				－		
25H型	無し	L＜4m	電動式ﾊﾞｲﾌﾞﾛﾊﾝﾏ		電動式ﾊﾞｲﾌﾞﾛﾊﾝﾏ ｳｫｰﾀｰｼﾞｪｯﾄ併用	－	電動式ﾊﾞｲﾌﾞﾛﾊﾝﾏ		電動式ﾊﾞｲﾌﾞﾛﾊﾝﾏ ｳｫｰﾀｰｼﾞｪｯﾄ併用
		4m≦L≦9m	油圧式杭圧入引抜機						
		9m＜L≦19m							
		19m＜L≦25m	－				－		
	低振動	L＜4m	油圧式ﾊﾞｲﾌﾞﾛﾊﾝﾏ		油圧式ﾊﾞｲﾌﾞﾛﾊﾝﾏ ｳｫｰﾀｰｼﾞｪｯﾄ併用	－	油圧式ﾊﾞｲﾌﾞﾛﾊﾝﾏ		油圧式ﾊﾞｲﾌﾞﾛﾊﾝﾏ ｳｫｰﾀｰｼﾞｪｯﾄ併用
		4m≦L≦6m	油圧式杭圧入引抜機				油圧式杭圧入引抜機		
		6m＜L≦10m					油圧式杭圧入引抜機		
		10m＜L≦19m							
		19m＜L≦25m	－				－		
	無振動	4m≦L≦25m	油圧式杭圧入引抜機	油圧式杭圧入引抜機 ｳｫｰﾀｰｼﾞｪｯﾄ併用	油圧式杭圧入引抜機（硬質地盤専用）	－	油圧式杭圧入引抜機	油圧式杭圧入引抜機 ｳｫｰﾀｰｼﾞｪｯﾄ併用	－

現　行

鋼矢板型式	環境対策	打込長	継施工なし N値 Nmax≦25 ※1	継施工なし N値 25＜Nmax≦50 ※1、2	継施工なし N値 50＜Nmax≦180 ※2	継施工なし N値 ≦600	継施工あり N値 Nmax≦25 ※1	継施工あり N値 25＜Nmax≦50 ※1、2	継施工あり N値 50＜Nmax≦180 ※2
10H型	無し	L＜4m	電動式ﾊﾞｲﾌﾞﾛﾊﾝﾏ		電動式ﾊﾞｲﾌﾞﾛﾊﾝﾏ ｳｫｰﾀｰｼﾞｪｯﾄ併用	－	電動式ﾊﾞｲﾌﾞﾛﾊﾝﾏ		電動式ﾊﾞｲﾌﾞﾛﾊﾝﾏ ｳｫｰﾀｰｼﾞｪｯﾄ併用
		4m≦L≦6m	油圧式杭圧入引抜機						
		6m＜L≦15m							
		15m＜L≦19m	－				—		
	低振動	L＜4m	油圧式ﾊﾞｲﾌﾞﾛﾊﾝﾏ		油圧式ﾊﾞｲﾌﾞﾛﾊﾝﾏ ｳｫｰﾀｰｼﾞｪｯﾄ併用	－	油圧式ﾊﾞｲﾌﾞﾛﾊﾝﾏ		油圧式ﾊﾞｲﾌﾞﾛﾊﾝﾏ ｳｫｰﾀｰｼﾞｪｯﾄ併用
		4m≦L≦12m	油圧式杭圧入引抜機				油圧式杭圧入引抜機		
		12m＜L≦15m							
		15m＜L≦19m	－				－		
	無振動	4m≦L≦12m	油圧式杭圧入引抜機	油圧式杭圧入引抜機 ｳｫｰﾀｰｼﾞｪｯﾄ併用	――――	ニ	油圧式杭圧入引抜機	油圧式杭圧入引抜機 ｳｫｰﾀｰｼﾞｪｯﾄ併用	－
		12m＜L≦14m	—		――		－		
25H型	無し	L＜4m	電動式ﾊﾞｲﾌﾞﾛﾊﾝﾏ		電動式ﾊﾞｲﾌﾞﾛﾊﾝﾏ ｳｫｰﾀｰｼﾞｪｯﾄ併用	－	電動式ﾊﾞｲﾌﾞﾛﾊﾝﾏ		電動式ﾊﾞｲﾌﾞﾛﾊﾝﾏ ｳｫｰﾀｰｼﾞｪｯﾄ併用
		4m≦L≦9m	油圧式杭圧入引抜機						
		9m＜L≦19m							
		19m＜L≦25m	－				－		
	低振動	L＜4m	油圧式ﾊﾞｲﾌﾞﾛﾊﾝﾏ		油圧式ﾊﾞｲﾌﾞﾛﾊﾝﾏ ｳｫｰﾀｰｼﾞｪｯﾄ併用	－	油圧式ﾊﾞｲﾌﾞﾛﾊﾝﾏ		油圧式ﾊﾞｲﾌﾞﾛﾊﾝﾏ ｳｫｰﾀｰｼﾞｪｯﾄ併用
		4m≦L≦19m	油圧式杭圧入引抜機				油圧式杭圧入引抜機		
		19m＜L≦25m	－				－		
	無振動	4m≦L≦25m	油圧式杭圧入引抜機	油圧式杭圧入引抜機 ｳｫｰﾀｰｼﾞｪｯﾄ併用	――――	－	油圧式杭圧入引抜機	油圧式杭圧入引抜機 ｳｫｰﾀｰｼﾞｪｯﾄ併用	－

【省略】

備　考

表内、字句の追加、削除、改正

新　旧　対　照　表

改正								現行	備考
45H型	無し	L＜4m	電動式ﾊﾞｲﾌﾞﾛﾊﾝﾏ		―	―	―	―	［追加］	表の追加
		4m≦L≦12m	油圧式杭圧入引抜機							
		12m≦L≦19m								
		19m≦L≦25m	―							
	低振動	L＜4m	油圧式ﾊﾞｲﾌﾞﾛﾊﾝﾏ		―	―	―	―		
		4m≦L≦19m	油圧式杭圧入引抜機							
		19m＜L≦25m	―							
	無振動	4m≦L≦25m	油圧式杭圧入引抜機	油圧式杭圧入引抜機 ｳｫｰﾀｰｼﾞｪｯﾄ併用	油圧式杭圧入引抜機（硬質地盤専用）	―	油圧式杭圧入引抜機	油圧式杭圧入引抜機 ｳｫｰﾀｰｼﾞｪｯﾄ併用		
50H型	無し	L＜4m	電動式ﾊﾞｲﾌﾞﾛﾊﾝﾏ		―	―	―	―		
		4m≦L≦15m	油圧式杭圧入引抜機							
		15m＜L≦25m	―							
	低振動	L＜4m	油圧式ﾊﾞｲﾌﾞﾛﾊﾝﾏ		―	―	―	―		
		4m≦L≦19m	油圧式杭圧入引抜機							
		19m＜L≦25m	―							
	無振動	4m≦L≦25m	油圧式杭圧入引抜機	油圧式杭圧入引抜機 ｳｫｰﾀｰｼﾞｪｯﾄ併用	油圧式杭圧入引抜機（硬質地盤専用）	―	油圧式杭圧入引抜機	油圧式杭圧入引抜機 ｳｫｰﾀｰｼﾞｪｯﾄ併用		

【省略】

改　正

G～2300　鋼矢板・H形鋼打込・引抜き（バイブロハンマエ）

1　適用範囲

【省略】

5　日当り施工枚（本）数

5－1　打込み（継施工なし）

【省略】

5－3　継施工費

継施工が必要な場合の費用は、次表を標準とする。

表 5－3　継施工費

鋼矢板・H形鋼型式	鋼矢板												H形鋼			
	Ⅱ型	Ⅲ型	Ⅳ型	V_L型	VI_L型	Ⅱw型	Ⅲw型	Ⅳw型	10H型（ハット）	25H型（ハット）	45H型（ハット）	50H型（ハット）	H 250	H 300	H 350	H 400
継施工費（円／箇所）	土地改良事業等単価表による															

（注 1）　継施工費に含まれる費用は次のとおりである。

鋼矢板継施工費：溶接棒費用、補強板材料費、開先加工費

H形鋼継施工費：補強板材料費、接続用ボルト・ナット材料費、H形鋼孔明け加工費

【省略】

5－5　諸雑費

諸雑費は、共下がり防止及び導材（ガイド）用の溶接棒及び電気溶接機損料、導材（ガイド）賃料、施工機械足場用の敷鉄板賃料、ウォータージェット併用施工用付属機器に関する経費（配管バンド及び溶接棒、電気溶接機損料、工事用水中モータポンプ損料、水槽及び配管損料）、陸上部での付属機材等の現場内小運搬に関する経費、電力に関する経費等の費用であり、労務費、機械運転経費の合計額に下表の率を乗じた金額を計上する。

【省略】

現　行

G～2300　鋼矢板・H形鋼打込・引抜き（バイブロハンマエ）

1　適用範囲

【省略】

5　日当り施工枚（本）数

5－1　打込み（継施工なし）

【省略】

5－3　継施工費

継施工が必要な場合の費用は、次表を標準とする。

表 5－3　継施工費

鋼矢板・H形鋼型式	鋼矢板												H形鋼			
	Ⅱ型	Ⅲ型	Ⅳ型	V_L型	VI_L型	Ⅱw型	Ⅲw型	Ⅳw型	10H型（ハット）	25H型（ハット）			H 250	H 300	H 350	H 400
継施工費（円／箇所）	土地改良事業等単価表による															

（注 1）　継施工費に含まれる費用は次のとおりである。

鋼矢板継施工費：溶接棒費用、補強板材料費、開先加工費

H形鋼継施工費：補強板材料費、接続用ボルト・ナット材料費、H形鋼孔明け加工費

【省略】

5－5　諸雑費

諸雑費は、共下がり防止及び導材（ガイド）用の溶接棒及び電気溶接機損料、導材（ガイド）賃料、施工機械足場用の敷鉄板賃料、ウォータージェット併用施工用付属機器に関する経費（配管バンド及び溶接棒、電気溶接機損料、工事用水中モータポンプ損料、水槽及び配管損料）、陸上部での現場内小運搬に関する経費、電力に関する経費等の費用であり、労務費、機械運転経費の合計額に下表の率を乗じた金額を計上する。

【省略】

備　考

表内、字句の追加、

字句の追加

改　正

G～2330　鋼矢板圧入・引抜き

1　適用範囲

本資料は、油圧式杭圧入引抜機による鋼矢板の圧入（Nmax≦600）及び、引抜きの施工に適用する。

なお、継矢板の施工法は、先行する鋼矢板を圧入後、それに接続する鋼矢板を鉛直に建込んだ状態で継手部を溶接するものである。なお、可撓性鋼矢板については適用外とする。

Nmax≦50 での施工における油圧式圧入引抜機の反力チャックのつかみ代は次のとおりとする。

・Ⅱ、Ⅲ、Ⅳ、V_L、VI_L、$Ⅱ_w$、$Ⅲ_w$、$Ⅳ_w$ 型の場合：500 ㎜を標準とする。

・＿＿＿＿＿＿10H、25H、45H、50H 型の場合：550 ㎜を標準とする。

なお、Nmax≦50 での施工における布堀深さ（または、地表面よりの余裕高さ）は、反力チャックのつかみ代と同じ幅を標準とする。50＜Nmax≦600 の施工における布堀深さ（または、地表面よりの余裕高さ）は、1,000 ㎜を標準とする。

また、鋼矢板形式毎の圧入長（引抜き長）の適用範囲は、表 1－1 のとおりとし、これにより難い場合は、別途考慮する。

表 1－1　圧入長（引抜き長）　（m）

鋼矢板の型式		Ⅱ型	Ⅲ型	Ⅳ型	V_L、VI_L型	$Ⅱ_w$型	$Ⅲ_w$、$Ⅳ_w$型	10H 型	25H 型	45H、50H 型
圧入長	Nmax≦25	10 以下	15 以下	20 以下	25 以下	12 以下	25 以下	12 以下	25 以下	25 以下
	Nmax≦50	12 以下	18 以下	20 以下	25 以下	14 以下	25 以下	14 以下	25 以下	25 以下
	50＜Nmax≦180	10 以下	15 以下	20 以下	25 以下	12 以下	25 以下	12 以下	25 以下	―
	180＜Nmax≦600	10 以下	15 以下	20 以下	25 以下	12 以下	25 以下	―	―	―
引　抜　長		12 以下	18 以下	20 以下	25 以下	―				

【省略】

現　行

G～2330　鋼矢板圧入・引抜き

1　適用範囲

本資料は、油圧式杭圧入引抜機による鋼矢板の圧入（Nmax≦600）及び、引抜きの施工に適用する。

なお、継矢板の施工法は、先行する鋼矢板を圧入後、それに接続する鋼矢板を鉛直に建込んだ状態で継手部を溶接するものである。なお、可撓性鋼矢板については適用外とする。

Nmax≦50 での施工における油圧式圧入引抜機の反力チャックのつかみ代は次のとおりとする。

・Ⅱ、Ⅲ、Ⅳ、V_L、VI_L、$Ⅱ_w$、$Ⅲ_w$、$Ⅳ_w$ 型の場合：500 ㎜を標準とする。

・ハット型鋼矢板（10H、25H 型）の場合：550 ㎜を標準とする。

なお、Nmax≦50 での施工における布堀深さ（または、地表面よりの余裕高さ）は、反力チャックのつかみ代と同じ幅を標準とする。50＜Nmax≦600 の施工における布堀深さ（または、地表面よりの余裕高さ）は、1,000 ㎜を標準とする。

また、鋼矢板形式毎の圧入長（引抜き長）の適用範囲は、表 1－1 のとおりとし、これにより難い場合は、別途考慮する。

表 1－1　圧入長（引抜き長）

鋼矢板の型式		Ⅱ型	Ⅲ型	Ⅳ型	V_L型	VI_L型	$Ⅱ_w$型	$Ⅲ_w$型	$Ⅳ_w$型	10H 型	25H 型
圧入長（引抜き長）（m）	圧入 Nmax≦25	10 以下	15 以下	20 以下	25 以下	25 以下	12 以下	25 以下	25 以下	12 以下	25 以下
	圧入 Nmax≦50	12 以下	18 以下	20 以下	25 以下	25 以下	14 以下	25 以下	25 以下	14 以下	25 以下
	圧入 50＜Nmax≦600	10 以下	15 以下	20 以下	25 以下	25 以下	12 以下	25 以下	25 以下	―	―
	引抜き	12 以下	18 以下	20 以下	25 以下	25 以下	―				

【省略】

備　考

字句の削除、改正

表の改正

新　旧　対　照　表

改正

3　機種の選定

3－1　油圧式杭圧入引抜機

油圧式杭圧入引抜機の規格は、次表を標準とする。

表 3－1　機種の選定

作業の種類		圧入				引抜き
最大N値		Nmax≦25	Nmax≦50	50＜Nmax≦180	180＜Nmax≦600	－
鋼矢板型式	Ⅱ・Ⅲ・Ⅳ型	エンジン式ユニット 排出ガス対策型（2014年規制） 圧入力 800kN 引抜力 900kN		エンジン式ユニット（硬質地盤専用） 排出ガス対策型（第3次基準値） 普通鋼矢板用 圧入力 800kN 引抜力 900kN		エンジン式ユニット 排出ガス対策型 （2014年規制） 圧入力 800kN 引抜力 900kN
	V_L・VI_L型	エンジン式ユニット 排出ガス対策型（第3次基準値） 広幅鋼矢板用 圧入力 1,000kN 引抜力 1,100kN		エンジン式ユニット（硬質地盤専用） 排出ガス対策型（第3次基準値） 広幅鋼矢板用 圧入力　800kN 引抜力 1,000kN		エンジン式ユニット 排出ガス対策型 （第3次基準値） 広幅鋼矢板用 圧入力 1,000kN 引抜力 1,100kN
	Ⅱw・Ⅲw・Ⅳw型					—
	10H･25H 型	エンジン式ユニット 排出ガス対策型（2014年規制） ハット形鋼矢板900㎜用 圧入力 1,000kN 引抜力 1,200kN		エンジン式ユニット（硬質地盤専用） 排出ガス対策型（2014年規制） ハット形鋼矢板900㎜用 圧入力 800kN 引抜力 900kN	二	—
	45H･50H 型			二		

【省略】

5　日当り施工枚数

5－1　圧入、引抜き（継施工なし）

鋼矢板の圧入及び引抜き作業における1日当り施工枚数（N）は、表5－1－1～表5－1－5による。

(1)　圧入（Nmax≦25）

表 5－1－1　日当り施工枚数（N）　（枚／日）

圧入長(m) ／ 鋼矢板型式	6以下	9以下	12以下	15以下	19以下	23以下	25以下
Ⅱ・Ⅲ・Ⅳ型	34	27	21	18	15	12	－
V_L・VI_L型	30	23	18	15	13	11	9.4
Ⅱw・Ⅲw・Ⅳw 型	30	23	18	15	12	10	9.2
10H・25H・45H・50H 型	27	21	16	13	11	9.0	8.0

【省略】

現行

3　機種の選定

3－1　油圧式杭圧入引抜機

油圧式杭圧入引抜機の規格は、次表を標準とする。

表 3－1　機種の選定

作業の種類		圧入			引抜き
最大N値		Nmax≦25	Nmax≦50	50＜Nmax≦600	－
鋼矢板型式	Ⅱ・Ⅲ・Ⅳ型	エンジン式ユニット 排出ガス対策型 （2014年規制） 圧入力 800kN 引抜力 900kN		エンジン式ユニット （硬質地盤専用） 排出ガス対策型 （第3次基準値） 普通鋼矢板用 圧入力 800kN 引抜力 900kN	エンジン式ユニット 排出ガス対策型 （2014年規制） 圧入力 800kN 引抜力 900kN
	V_L・VI_L型	エンジン式ユニット 排出ガス対策型 （第3次基準値） 広幅鋼矢板用 圧入力 1,000kN 引抜力 1,100kN		エンジン式ユニット （硬質地盤専用） 排出ガス対策型 （第3次基準値） 広幅鋼矢板用 圧入力　800kN 引抜力 1,000kN	エンジン式ユニット 排出ガス対策型 （第3次基準値） 広幅鋼矢板用 圧入力 1,000kN 引抜力 1,100kN
	Ⅱw・Ⅲw・Ⅳw型				—
	10H･25H 型	エンジン式ユニット 排出ガス対策型 （2014年規制） ハット形鋼矢板900㎜用 圧入力 1,000kN 引抜力 1,200kN		二	—

【省略】

5　日当り施工枚数

5－1　圧入、引抜き（継施工なし）

鋼矢板の圧入及び引抜き作業における1日当り施工枚数（N）は、表5－1－1～表5－1－5による。

(1)　圧入（Nmax≦25）

表 5－1－1　日当り施工枚数（N）　（枚／日）

圧入長(m) ／ 鋼矢板型式	6以下	9以下	12以下	15以下	19以下	23以下	25以下
Ⅱ・Ⅲ・Ⅳ型	35	28	22	18	15	13	－
V_L・VI_L型	31	24	19	16	13	11	9.7
Ⅱw・Ⅲw・Ⅳw 型	31	24	19	15	13	11	9.5
10H・25H 型	28	21	17	14	11	9.3	8.3

【省略】

備考

表内、字句の追加、改正

表内、数値、字句の改正

新　旧　対　照　表

改　正

(2)　圧入（Nmax≦50）

表 5－1－2　日当り施工枚数（N）　（枚／日）

鋼矢板型式＼圧入長(m)	6 以下	9 以下	12 以下	15 以下	19 以下	23 以下	25 以下
Ⅱ・Ⅲ・Ⅳ型	23 (26)	19 (21)	15 (17)	13 (14)	11 (12)	9.0 (10)	－ (－)
V_L・VI_L型	22 (24)	17 (20)	14 (16)	12 (13)	9.7 (11)	8.1 (9.6)	7.3 (8.6)
Ⅱw・Ⅲw・Ⅳw 型	22 (24)	17 (19)	14 (16)	11 (13)	9.5 (11)	8.0 (9.4)	7.2 (8.5)
10H・25H・45H・50H 型	20 (23)	16 (18)	12 (14)	10 (12)	8.5 (10)	7.1 (8.5)	6.3 (7.6)

【省略】

(3)　圧入（50＜Nmax≦100）

表 5－1－3　日当り施工枚数（N）　（枚／日）

鋼矢板型式＼圧入長(m)	6 以下	9 以下	12 以下	15 以下	19 以下	23 以下	25 以下
Ⅱ・Ⅲ・Ⅳ型	13	8.9	6.7	5.3	4.3	3.5	－
V_L・VI_L型	11	7.9	5.9	4.7	3.8	3.1	2.7
Ⅱw・Ⅲw・Ⅳw 型	11	7.9	5.9	4.7	3.8	3.1	2.7
10H・25H 型	9.7	6.8	5.0	4.0	3.2	2.6	2.3

【省略】

(4)　圧入（100＜Nmax≦180）

表 5－1－4　日当り施工枚数（N）　（枚／日）

鋼矢板型式＼圧入長(m)	6 以下	9 以下	12 以下	15 以下	19 以下	23 以下	25 以下
Ⅱ・Ⅲ・Ⅳ型	11	7.5	5.6	4.4	3.6	2.9	－
V_L・VI_L型	9.4	6.6	4.9	3.9	3.1	2.5	2.2
Ⅱw・Ⅲw・Ⅳw 型	9.4	6.6	4.9	3.9	3.1	2.5	2.2
10H・25H 型	8.1	5.7	4.2	3.3	2.6	2.2	1.9

【省略】

(5)　圧入（180＜Nmax≦250）

表 5－1－5　日当り施工枚数（N）　（枚／日）

鋼矢板型式＼圧入長(m)	6 以下	9 以下	12 以下	15 以下	19 以下	23 以下	25 以下
Ⅱ・Ⅲ・Ⅳ型	10	7.2	5.3	4.2	3.3	2.7	－
V_L・VI_L型	9.1	6.3	4.6	3.6	2.9	2.4	2.1
Ⅱw・Ⅲw・Ⅳw 型	9.1	6.3	4.6	3.6	2.9	2.4	2.1

（注 1）　圧入長とは、地表面よりの鋼矢板の圧入長であり、鋼矢板長とは異なる。

【省略】

現　行

(2)　圧入（Nmax≦50）

表 5－1－2　日当り施工枚数（N）　（枚／日）

鋼矢板型式＼圧入長(m)	6 以下	9 以下	12 以下	15 以下	19 以下	23 以下	25 以下
Ⅱ・Ⅲ・Ⅳ型	24 (27)	19 (22)	16 (18)	13 (15)	11 (13)	9.3 (11)	－ (－)
V_L・VI_L型	23 (25)	18 (20)	14 (16)	12 (14)	10 (12)	8.4 (9.9)	7.5 (8.9)
Ⅱw・Ⅲw・Ⅳw 型	23 (25)	18 (20)	14 (16)	12 (14)	9.8 (11)	8.3 (9.7)	7.4 (8.7)
10H・25H＿＿＿＿型	21 (23)	16 (19)	13 (15)	11 (12)	8.7 (10)	7.3 (8.8)	6.5 (7.8)

【省略】

(3)　圧入（50＜Nmax≦100）

表 5－1－3　日当り施工枚数（N）　（枚／日）

鋼矢板型式＼圧入長(m)	6 以下	9 以下	12 以下	15 以下	19 以下	23 以下	25 以下
Ⅱ・Ⅲ・Ⅳ型	13	9.2	6.9	5.5	4.4	3.6	－
V_L・VI_L型	12	8.2	6.1	4.8	3.9	3.2	2.8
Ⅱw・Ⅲw・Ⅳw 型	12	8.2	6.1	4.8	3.9	3.2	2.8
＿＿＿＿＿＿	＿＿	＿＿	＿＿	＿＿	＿＿	＿＿	＿＿

【省略】

(4)　圧入（100＜Nmax≦180）

表 5－1－4　日当り施工枚数（N）　（枚／日）

鋼矢板型式＼圧入長(m)	6 以下	9 以下	12 以下	15 以下	19 以下	23 以下	25 以下
Ⅱ・Ⅲ・Ⅳ型	11	7.8	5.7	4.6	3.7	3.0	－
V_L・VI_L型	9.7	6.8	5.0	4.0	3.2	2.6	2.3
Ⅱw・Ⅲw・Ⅳw 型	9.7	6.8	5.0	4.0	3.2	2.6	2.3
＿＿＿＿＿＿	＿＿	＿＿	＿＿	＿＿	＿＿	＿＿	＿＿

【省略】

(5)　圧入（180＜Nmax≦250）

表 5－1－5　日当り施工枚数（N）　（枚／日）

鋼矢板型式＼圧入長(m)	6 以下	9 以下	12 以下	15 以下	19 以下	23 以下	25 以下
Ⅱ・Ⅲ・Ⅳ型	11	7.4	5.4	4.3	3.5	2.8	－
V_L・VI_L型	9.4	6.5	4.8	3.7	3.0	2.5	2.2
Ⅱw・Ⅲw・Ⅳw 型	9.4	6.5	4.8	3.7	3.0	2.5	2.2

（注 1）　圧入長とは、地表面よりの鋼矢板の圧入長であり、鋼矢板長とは異なる。

【省略】

備　考

表内、数値および字句の追加、改正

表内、数値および字句の追加、改正

表内、数値および字句の追加、改正

表内、数値の改正

新　旧　対　照　表

改　正	現　行	備　考

改正

(6)　圧入（250＜Nmax≦375）

表 5－1－6　日当り施工枚数（N）　（枚／日）

鋼矢板型式＼圧入長(m)	6 以下	9 以下	12 以下	15 以下	19 以下	23 以下	25 以下
Ⅱ・Ⅲ・Ⅳ型	9.0	6.2	4.6	3.6	2.9	2.3	－
V_L・VI_L型	7.9	5.4	4.0	3.1	2.5	2.0	1.8
Ⅱw・Ⅲw・Ⅳw 型	7.9	5.4	4.0	3.1	2.5	2.0	1.8

【省略】

(7)　圧入（375＜Nmax≦600）

表 5－1－7　日当り施工枚数（N）　（枚／日）

鋼矢板型式＼圧入長(m)	6 以下	9 以下	12 以下	15 以下	19 以下	23 以下	25 以下
Ⅱ・Ⅲ・Ⅳ型	7.3	5.0	3.7	2.9	2.3	1.9	－
V_L・VI_L型	6.4	4.4	3.2	2.5	2.0	1.6	1.4
Ⅱw・Ⅲw・Ⅳw 型	6.4	4.4	3.2	2.5	2.0	1.6	1.4

【省略】

(8)　引抜き

表 5－1－8　日当り施工枚数（N）　（枚／日）

鋼矢板型式＼引抜き長(m)	6 以下	9 以下	12 以下	15 以下	19 以下	23 以下	25 以下
Ⅱ・Ⅲ・Ⅳ・V_L・VI_L型	56	47	39	33	29	25	22

【省略】

5－2　圧入（継施工あり）

【省略】

(1)　圧入継施工（Nmax≦25）

表 5－2－1　日当り継施工枚数（N）　（枚／日）

鋼矢板型式＼圧入長(m)	6 以下	9 以下	12 以下	15 以下	19 以下	23 以下	25 以下
Ⅱ型	16	15	13	－	－	－	－
Ⅲ型	14	12	11	10	－	－	－
Ⅳ型	12	11	10	9.2	8.4	7.4	－
V_L型	7.5	7.0	6.4	6.0	5.7	5.2	4.8
VI_L型	6.3	5.9	5.5	5.2	5.0	4.6	4.3
Ⅱw 型	14	13	11	－	－	－	－
Ⅲw 型	12	10	9.2	8.4	7.4	6.6	6.2
Ⅳw 型	8.6	7.9	7.2	6.7	6.0	5.5	5.2
10H 型	7.8	7.2	6.5	－	－	－	－
25H 型	6.2	5.8	5.3	5.0	4.6	4.2	4.0
45H 型	5.6	5.3	4.9	4.6	4.3	3.9	3.7
50H 型	4.9	4.7	4.4	4.1	3.9	3.6	3.4

【省略】

現行

(6)　圧入（250＜Nmax≦375）

表 5－1－6　日当り施工枚数（N）　（枚／日）

鋼矢板型式＼圧入長(m)	6 以下	9 以下	12 以下	15 以下	19 以下	23 以下	25 以下
Ⅱ・Ⅲ・Ⅳ型	9.3	6.4	4.7	3.7	3.0	2.4	－
V_L・VI_L型	8.1	5.6	4.1	3.2	2.6	2.1	1.8
Ⅱw・Ⅲw・Ⅳw 型	8.1	5.6	4.1	3.2	2.6	2.1	1.8

【省略】

(7)　圧入（375＜Nmax≦600）

表 5－1－7　日当り施工枚数（N）　（枚／日）

鋼矢板型式＼圧入長(m)	6 以下	9 以下	12 以下	15 以下	19 以下	23 以下	25 以下
Ⅱ・Ⅲ・Ⅳ型	7.6	5.2	3.8	3.0	2.4	1.9	－
V_L・VI_L型	6.6	4.5	3.3	2.6	2.1	1.7	1.5
Ⅱw・Ⅲw・Ⅳw 型	6.6	4.5	3.3	2.6	2.1	1.7	1.5

【省略】

(8)　引抜き

表 5－1－8　日当り施工枚数（N）　（枚／日）

鋼矢板型式＼引抜き長(m)	6 以下	9 以下	12 以下	15 以下	19 以下	23 以下	25 以下
Ⅱ・Ⅲ・Ⅳ・V_L・VI_L型	58	48	40	34	30	25	23

【省略】

5－2　圧入（継施工あり）

【省略】

(1)　圧入継施工（Nmax≦25）

表 5－2－1　日当り継施工枚数（N）　（枚／日）

鋼矢板型式＼圧入長(m)	6 以下	9 以下	12 以下	15 以下	19 以下	23 以下	25 以下
Ⅱ型	17	15	13	－	－	－	－
Ⅲ型	14	13	11	10	－	－	－
Ⅳ型	13	12	10	9.5	8.6	7.9	－
V_L型	7.6	7.1	6.6	6.2	5.7	5.2	5.0
VI_L型	6.4	6.0	5.6	5.3	5.0	4.6	4.4
Ⅱw 型	15	13	11	－	－	－	－
Ⅲw 型	12	11	9.7	8.6	7.9	7.1	6.2
Ⅳw 型	9.2	8.4	7.7	7.0	6.5	6.0	5.3
10H 型	8.4	7.6	7.0	－	－	－	－
25H 型	6.8	6.3	5.9	5.5	5.0	4.5	4.2
＿＿＿	＿＿	＿＿	＿＿	＿＿	＿＿	＿＿	＿＿	＿＿
＿＿＿	＿＿	＿＿	＿＿	＿＿	＿＿	＿＿	＿＿	＿＿

【省略】

備考

表内、数値の改正

表内、数値の改正

表内、数値の改正

表内、字句および数値の追加、改正

新　旧　対　照　表

改　正

(2)　圧入継施工（Nmax≦50）

表 5－2－2　日当り継施工枚数（N）　（枚／日）

鋼矢板型式＼圧入長(m)	6 以下	9 以下	12 以下	15 以下	19 以下	23 以下	25 以下
Ⅱ型	13 (14)	12 (13)	10 (11)	－	－	－	－
Ⅲ型	12 (12)	10 (11)	9.1 (9.8)	8.3 (8.7)	7.4 (7.9)	－	－
Ⅳ型	10 (11)	9.5 (10)	8.4 (9.0)	7.7 (8.1)	7.0 (7.4)	6.1 (6.6)	－
V_L型	6.9 (7.1)	6.3 (6.7)	5.8 (6.2)	5.5 (5.7)	4.9 (5.2)	4.5 (4.9)	4.2 (4.6)
VI_L型	5.9 (6.0)	5.4 (5.7)	5.1 (5.3)	4.8 (5.0)	4.4 (4.6)	4.0 (4.4)	3.8 (4.1)
Ⅱw 型	12 (13)	11 (11)	9.3 (10)	7.9 (8.9)	－	－	－
Ⅲw 型	10 (11)	9.0 (9.5)	8.1 (8.7)	7.0 (7.7)	6.3 (7.0)	5.6 (6.3)	5.2 (5.9)
Ⅳw 型	7.8 (8.0)	7.0 (7.4)	6.5 (6.9)	5.7 (6.2)	5.3 (5.7)	4.8 (5.3)	4.5 (5.0)
10H 型	7.1 (7.4)	6.5 (6.8)	5.7 (6.2)	5.2 (5.7)	－	－	－
25H 型	5.7 (5.9)	5.3 (5.5)	4.8 (5.1)	4.4 (4.8)	4.1 (4.4)	3.8 (4.1)	3.5 (3.9)
45H 型	5.2 (5.4)	4.9 (5.0)	4.4 (4.7)	4.1 (4.4)	3.8 (4.1)	3.5 (3.8)	3.3 (3.6)
50H 型	4.6 (4.8)	4.4 (4.5)	4.0 (4.2)	3.8 (4.0)	3.5 (3.8)	3.3 (3.5)	3.1 (3.4)

【省略】

(3)　鋼矢板 1 枚当り継施工箇所数による補正

表 5－2－3　補正係数（F）（鋼矢板 1 枚当り 2 箇所以上継施工を行う場合）

鋼矢板 1 枚当り継施工箇所数（X）	2 箇所	3 箇所	4 箇所	5 箇所
補正係数（F）	0.65	0.49	0.39	0.32

【省略】

現　行

(2)　圧入継施工（Nmax≦50）

表 5－2－2　日当り継施工枚数（N）　（枚／日）

鋼矢板型式＼圧入長(m)	6 以下	9 以下	12 以下	15 以下	19 以下	23 以下	25 以下
Ⅱ型	14 (15)	12 (13)	11 (12)	－	－	－	－
Ⅲ型	12 (13)	11 (11)	9.6 (10)	8.4 (9.2)	7.5 (8.4)	－	－
Ⅳ型	11 (11)	9.7 (10)	8.9 (9.5)	7.9 (8.6)	7.1 (7.9)	6.2 (7.1)	－
V_L型	7.0 (7.1)	6.4 (6.7)	5.8 (6.2)	5.5 (5.8)	5.0 (5.5)	4.4 (5.0)	4.4 (4.7)
VI_L型	5.9 (6.1)	5.5 (5.7)	5.1 (5.3)	4.8 (5.1)	4.4 (4.8)	4.0 (4.4)	4.0 (4.2)
Ⅱw 型	13 (13)	11 (12)	9.4 (10)	8.5 (9.4)	－	－	－
Ⅲw 型	11 (11)	9.5 (10)	8.2 (8.9)	7.5 (8.2)	6.7 (7.1)	5.7 (6.7)	5.2 (6.2)
Ⅳw 型	8.3 (8.6)	7.5 (7.9)	6.7 (7.2)	6.2 (6.7)	5.7 (6.0)	5.0 (5.7)	4.6 (5.3)
10H 型	7.6 (7.9)	6.9 (7.4)	6.2 (6.7)	5.7 (6.0)	－	－	－
25H 型	6.3 (6.5)	5.8 (6.1)	5.3 (5.6)	5.0 (5.1)	4.5 (4.7)	3.9 (4.5)	3.9 (4.2)
――	― ――	― ――	― ――	― ――	― ――	― ――	― ――
――	― ――	― ――	― ――	― ――	― ――	― ――	― ――

【省略】

(3)　鋼矢板 1 枚当り継施工箇所数による補正

表 5－2－3　補正係数（F）（鋼矢板 1 枚当り 2 箇所以上継施工を行う場合）

鋼矢板 1 枚当り継施工箇所数（X）	2 箇所	3 箇所	4 箇所	5 箇所
補正係数（F）	0.66	0.50	0.40	0.34

【省略】

備　考

表内、数値および字句の追加、改正

表内、数値の改正

改　正

5－6　諸雑費

圧入（Nmax≦25）、圧入（Nmax≦50）及び引抜きにおける諸雑費は、共下がり防止用の溶接棒及び電気溶接機損料、施工機械足場用の敷鉄板賃料、ウォータージェット併用施工用付属機器に関する経費（配管バンド及び溶接棒、電気溶接機損料、工事用水中モータポンプ損料、水槽及び配管損料）、付属機材等の現場内小運搬に関する経費、電力に関する経費等の費用（継施工に関する経費は除く）であり、労務費、機械損料及び機械運転経費の合計額に次表の率を乗じた金額を計上する。

圧入（50＜Nmax≦600）における諸雑費は、溶接棒、施工機械足場用の敷鉄板賃料、電気溶接機損料、付属機材等の現場内小運搬に関する経費、排出土処理用のバックホウ運転に関する経費、オーガスクリュー及びオーガヘッドならびにケーシング損料等の費用であり、労務費、機械損料及び機械運転経費の合計額に次表の率を乗じた金額を計上する。

なお、上記諸雑費に含まれるもの以外で施工に際し、オーガスクリュ及びオーガヘッド等へ付着した土等を除去するための高圧洗浄機やエアーコンプレッサーを用いる必要が生じた場合は、別途考慮すること。

表 5－6　諸雑費率　（%）

作業の種類	継施工なし		継施工あり	
	普通・広幅鋼矢板	ハット形鋼矢板	普通・広幅鋼矢板	ハット形鋼矢板
圧入（Nmax≦25）	1	1	4	4
圧入（Nmax≦50）	7	6	9	8
圧入（50＜Nmax≦180）	18	19	—	
圧入（180＜Nmax≦600）	18	—		
引抜き	0.1 (注2)	—		

（注1）　圧入（Nmax≦50）は、杭打ち用ウォータージェットを使用する場合に適用する。

（注2）　引抜きの諸雑費率は、広幅鋼矢板には適用しない。

現　行

5－6　諸雑費

圧入（Nmax≦25）、圧入（Nmax≦50）及び引抜きにおける諸雑費は、共下がり防止用の溶接棒及び電気溶接機損料、施工機械足場用の敷鉄板賃料、ウォータージェット併用施工用付属機器に関する経費（配管バンド及び溶接棒、電気溶接機損料、工事用水中モータポンプ損料、水槽及び配管損料）、＿＿＿＿現場内小運搬に関する経費、電力に関する経費等の費用（継施工に関する経費は除く）であり、労務費、機械損料及び機械運転経費の合計額に次表の率を乗じた金額を計上する。

圧入（50＜Nmax≦600）における諸雑費は、溶接棒、施工機械足場用の敷鉄板賃料、電気溶接機損料、＿＿＿＿現場内小運搬に関する経費、排出土処理用のバックホウ運転に関する経費、オーガスクリュー及びオーガヘッドならびにケーシング損料等の費用であり、労務費、機械損料及び機械運転経費の合計額に次表の率を乗じた金額を計上する。

なお、上記諸雑費に含まれるもの以外で施工に際し、オーガスクリュ及びオーガヘッド等へ付着した土等を除去するための高圧洗浄機やエアーコンプレッサーを用いる必要が生じた場合は、別途考慮すること。

表 5－6　諸雑費率　（%）

作業の種類	継施工なし		継施工あり	
	普通・広幅鋼矢板	ハット形鋼矢板	普通・広幅鋼矢板	ハット形鋼矢板
圧入（Nmax≦25）	1	1	2	2
圧入（Nmax≦50）	8	6	8	7
＿＿＿＿＿＿＿＿	—	—	—	
圧入（50＜Nmax≦600）	16	—		
引抜き	0.2 (注2)	—		

（注1）　圧入（Nmax≦50）は、杭打ち用ウォータージェットを使用する場合に適用する。

（注2）　引抜きの諸雑費率は、広幅鋼矢板には適用しない。

備　考

字句の追加

字句の追加

表内、数値および字句の追加、改正

新　旧　対　照　表

改　正

6　単価表

（1）　鋼矢板圧入 10 枚当り単価表（Nmax≦25）

【省略】

6　単価表

（8）　機械運転単価表

機　種	規　格	区　分	単位	数　量	摘　要
油圧式杭圧入引抜機	エンジン式ユニット・排出ガス対策型（2014 年規制） 圧入力 800kN　引抜力 900kN	軽　油	L	128	
		機械損料	供用日	1.49	
油圧式杭圧入引抜機	エンジン式ユニット・排出ガス対策型（第 3 次基準値）広幅鋼矢板用 圧入力 1,000kN 引抜力 1,100kN	軽　油	L	146	
		機械損料	供用日	1.49	
油圧式杭圧入引抜機	エンジン式ユニット・排出ガス対策型（2014 年規制）ハット形鋼矢板 900 ㎜用 圧入力 1,000kN　引抜力 1,200kN	軽　油	L	171	
		機械損料	供用日	1.49	
油圧式杭圧入引抜機（鋼矢板Ⅱ・Ⅲ・Ⅳ型用）	エンジン式ユニット（硬質地盤専用）・排出ガス対策型（第 3 次基準値） 普通鋼矢板用 圧入力 800kN 引抜力 900kN	軽　油	L	171	
		機械損料	供用日	1.49	
油圧式杭圧入引抜機（鋼矢板V_L・VI_L・Ⅱw・Ⅲw・Ⅳw 型用）	エンジン式ユニット（硬質地盤専用）・排出ガス対策型（第 3 次基準値） 広幅鋼矢板用 圧入力 800kN 引抜力 1,000kN	軽　油	L	171	
		機械損料	供用日	1.49	
油圧式杭圧入引抜機（鋼矢板 10H・25H 型用）	エンジン式ユニット（硬質地盤専用）・排出ガス対策型（2014 年規制） ハット形鋼矢板 900 ㎜用 圧入力 800kN　引抜力 900kN	軽　油	L	201	
		機械損料	供用日	1.49	
杭打ち用ウォータージェット	エンジン式・排出ガス対策型（第 3 次基準値）ポンプ圧力 14.7MPa 吐出量 325Ｌ／min	軽　油	L	134	
		機械損料	供用日	1.49	
ラフテレーンクレーン	排出ガス対策型（第 3 次基準値） 油圧伸縮ジブ型 25ｔ吊	運転手（特殊）	人	1.00	
		軽　油	L	92	
		機械損料	供用日	1.49	
ラフテレーンクレーン	排出ガス対策型（2011 年規制） 油圧伸縮ジブ型 50～51ｔ吊	運転手（特殊）	人	1.00	
		軽　油	L	128	
		機械損料	供用日	1.49	

【省略】

現　行

6　単価表

（1）　鋼矢板圧入 10 枚当り単価表（Nmax≦25）

【省略】

6　単価表

（8）　機械運転単価表

機　種	規　格	区　分	単位	数　量	摘　要
油圧式杭圧入引抜機	エンジン式ユニット・排出ガス対策型（2014 年規制） 圧入力 800kN　引抜力 900kN	軽　油	L	132	
		機械損料	供用日	1.46	
油圧式杭圧入引抜機	エンジン式ユニット・排出ガス対策型（第 3 次基準値）広幅鋼矢板用 圧入力 1,000kN 引抜力 1,100kN	軽　油	L	151	
		機械損料	供用日	1.46	
油圧式杭圧入引抜機	エンジン式ユニット・排出ガス対策型（2014 年規制）ハット形鋼矢板 900 ㎜用 圧入力 1,000kN　引抜力 1,200kN	軽　油	L	176	
		機械損料	供用日	1.46	
油圧式杭圧入引抜機（鋼矢板Ⅱ・Ⅲ・Ⅳ型用）	エンジン式ユニット（硬質地盤専用）・排出ガス対策型（第 3 次基準値） 普通鋼矢板用 圧入力 800kN 引抜力 900kN	軽　油	L	176	
		機械損料	供用日	1.46	
油圧式杭圧入引抜機（鋼矢板V_L・VI_L・Ⅱw・Ⅲw・Ⅳw 型用）	エンジン式ユニット（硬質地盤専用）・排出ガス対策型（第 3 次基準値） 広幅鋼矢板用 圧入力 800kN 引抜力 1,000kN	軽　油	L	176	
		機械損料	供用日	1.46	
杭打ち用ウォータージェット	エンジン式・排出ガス対策型（第 3 次基準値）ポンプ圧力 14.7MPa 吐出量 325Ｌ／min	軽　油	L	139	
		機械損料	供用日	1.46	
ラフテレーンクレーン	排出ガス対策型（第 3 次基準値） 油圧伸縮ジブ型 25ｔ吊	運転手（特殊）	人	1.00	
		軽　油	L	95	
		機械損料	供用日	1.46	
ラフテレーンクレーン	排出ガス対策型（2011 年規制） 油圧伸縮ジブ型 50～51ｔ吊	運転手（特殊）	人	1.00	
		軽　油	L	132	
		機械損料	供用日	1.46	

【省略】

備　考

表内、数値および字句の追加、改正

Ⅰ　道路工

土地改良事業等適用標準歩掛
（平成 17 年 9 月 29 日付け事調第 592 号農政部長通知）の一部改正

１．適用年月日

	最新設計単価の対象工事	最新設計単価の対象外工事
積算基準日	令和７年 12 月 19 日以降	令和８年 2 月 20 日以降

新　旧　対　照　表

改　正	現　行	備　考
Ⅰ　道　路　工 **Ⅰ～2400　路上路盤再生工** **1　適用範囲** 【省略】 **5　日当り施工量** 路上路盤再生工の＿＿＿＿日当り施工量は、次表を標準とする。 表5－1　日当り施工量　（㎡／日） 路上路盤再生工：790 （注1）　上表は、混合深さ40㎝以下の場合に適用する。 （注2）　混合回数は、1回を標準する。 （注3）　添加剤は、セメント系を標準とする。 （注4）　混合用乳剤を必要により添加する場合は、材料費のみ計上する。 （注5）　上表には、添加剤散布、破砕混合、不陸整正、締固め、養生工を全て含んだ標準施工量である。 なお、日当り施工量は、養生工の有無に係わらず同一とする。 【省略】	**Ⅰ　道　路　工** **Ⅰ～2400　路上路盤再生工** **1　適用範囲** 【省略】 **5　日当り施工量** 路上路盤再生工の標準的な日当り施工量は、次のとおりとする。 表5－1　日当り施工量　（㎡／日） 路上路盤再生工：790 （注1）　上表は、混合深さ40㎝以下までに適用する。 （注2）　混合回数は、1回を標準する。 （注3）　添加剤は、セメント系を標準とする。 （注4）　混合用乳剤を必要により添加する場合は、材料費のみ計上する。 （注5）　上表には、添加剤散布、＿＿混合、不陸整正、締固め、養生工を全て含んだ標準施工量である。 なお、日当り施工量は、養生工の有無に係わらず同一とする。	字句の削除、改正 字句の改正 字句の追加

Ｊ　道路附帯工

土地改良事業等適用標準歩掛
（平成 17 年 9 月 29 日付け事調第 592 号農政部長通知）の一部改正

１．適用年月日

	最新設計単価の対象工事	最新設計単価の対象外工事
積算基準日	令和７年 12 月 19 日以降	令和８年 2 月 20 日以降

改　正

J　道路附帯工

J～2300　ガードケーブルエ

I　ガードケーブルエ（1）

1　適用範囲

本資料は、耐雪型を含むガードケーブルの設置（撤去を除く）に適用する。

本歩掛は、ケーブル間隔保持材の有無にかかわらず適用でき、耐雪型の場合は積雪ランクの違いにかかわらず適用できる。

ただし、アンカーボルト等を使用した着脱式支柱には適用できない。

また、「耐雪型」でも、下記の場合は歩掛のみ「標準型」を適用すること。

端末支柱：補助支柱が無いもの

中間支柱：根巻コンクリートブロック等が無いもの

【省略】

5　施工歩掛

施工歩掛は、次表を標準とする。

表 5－1　施工歩掛（端末支柱）　（100 本当り）

名　称	規　格	単位	標準型	耐雪型
土木一般世話役		人	4.1	4.7
特殊作業員		〃	1.9	2.2
普通作業員		〃	11.0	12.4
トラック運転	クレーン装置付 ベーストラック 4～4.5t 積・吊能力 2.9ｔ	h	106	117

（注 1）　上表は、資材等の現場内小運搬及び基礎材の敷均し手間を含む。

（注 2）　上表は、支柱の建込みを対象としており、作業土工及びコンクリート基礎は含まない。

（注 3）　耐雪型には、補助支柱の設置手間を含むため、補助支柱のないものは標準型を使用すること。

【省略】

現　行

J　道路附帯工

J～2300　ガードケーブルエ

I　ガードケーブルエ（1）

1　適用範囲

本資料は、ガードケーブル（耐雪型を含む）の新設におけるガードケーブルの設置（撤去を除く）に適用する。

なお、本歩掛は、ケーブル保持材の有無に関係なく適用でき、耐雪型の場合は積雪ランクに関係なく適用できる。

ただし、アンカーボルト等を使用した着脱式支柱には適用できない。

また、「耐雪型」でも、下記の場合は歩掛のみ「標準型」を適用すること。

端末支柱：補助支柱が無いもの

中間支柱：根巻コンクリートブロック等が無いもの

【省略】

5　施工歩掛

施工歩掛は、次表を標準とする。

表 5－1　施工歩掛（端末支柱）　（100 本当り）

名　称	規　格	単位	標準型	耐雪型
土木一般世話役		人	4.1	4.7
特殊作業員		〃	1.9	2.2
普通作業員		〃	11.0	12.4
トラック運転	クレーン装置付 ベーストラック 4～4.5t 積・吊能力 2.9ｔ	h	106	117

（注 1）　上表は、資材等の現場内小運搬及び基礎材の敷均し手間を含む。

（注 2）　上表は、支柱の建込みを対象としており、床掘、埋戻しは含まない。

（注 3）　コンクリート基礎は別途計上する。

（注 4）　耐雪型には、補助支柱の設置手間を含むため、補助支柱のないものは標準型を使用すること。

【省略】

備　考

字句の改正

字句の削除、削除及び改正

字句の改正

番号、字句の削除

番号の改正

新　旧　対　照　表

改　正

表５－２　施工歩掛（中間支柱）　（100 本当り）

名　称	規　格	単位	土中・機械打込		コンクリート建込
			標準型	耐雪型	
土木一般世話役		人	2.5	2.8	2.9
特殊作業員		〃	—	—	1.0
普通作業員		〃	5.9	7.1	8.7
ガードレール支柱打込機運転	モンケン式 400～600 kg	h	26.8	25.3	—
トラック運転	クレーン装置付 ベーストラック 4～4.5t 積・吊能力 2.9ｔ	〃	—	—	16.2
諸雑費		%	—	12	3

（注１）　上表は、資材等の現場内小運搬及びケーブル用ブラケットの取付けを含む。

（注２）　耐雪型には、作業土工、基礎材・根巻コンクリートブロックの設置及びモルタル充填手間を含むため、これらを含まない場合は標準型を使用すること。

（注３）　コンクリート建込には充填を含む。

（注４）　諸雑費には、コテ・金棒・スコップ・バケツ・一輪車等、モルタルの撹拌・運搬・充填用の器具、　ほうき等の清掃用具及びコンクリート建込にはモルタル、耐雪型にはモルタル、基礎砕石、鉄筋の材料費を含んでおり、労務費の合計に率を乗じた金額を計上する。

（注５）　耐雪型の根巻コンクリートブロックは、別途計上する。

【省略】

現　行

表５－２　施工歩掛（中間支柱）　（100 本当り）

名　称	規　格	単位	土中・機械打込		コンクリート建込
			標準型	耐雪型	
土木一般世話役		人	2.5	2.8	2.9
特殊作業員		〃	—	—	1.0
普通作業員		〃	5.9	7.1	8.7
ガードレール支柱打込機運転	モンケン式 400～600 kg	h	26.8	25.3	—
トラック運転	クレーン装置付 ベーストラック 4～4.5t 積・吊能力 2.9ｔ	〃	—	—	16.2
諸雑費		%	—	12	3

（注１）　上表は、すべて現場内小運搬を含む。

（注２）　耐雪型には、作業土工、基礎材・根巻コンクリートブロックの設置及びモルタル充填　を含む。

（注３）　コンクリート建込には充填を含む。

（注４）　諸雑費には、コテ・金棒・スコップ・バケツ・一輪車等、モルタルの撹拌・運搬・充填用の器具、及びほうき等の清掃用具を含む。諸雑費はコンクリート建込にはモルタル、耐雪型にはモルタル、基礎砕石、鉄筋の材料費を含んでおり、労務費の合計に率を乗じた金額を計上する。

（注５）　中間支柱には、ブラケット取付等を含む。

（注６）　耐雪型の根巻コンクリートブロックは、別途計上する。

【省略】

備　考

字句の改正

字句の削除、改正

字句の削除

字句の改正

番号、字句の削除

番号の改正

K　橋梁工

土地改良事業等適用標準歩掛
（平成 17 年 9 月 29 日付け事調第 592 号農政部長通知）の一部改正

１．適用年月日

	最新設計単価の対象工事	最新設計単価の対象外工事
積算基準日	令和７年 12 月 19 日以降	令和８年 2 月 20 日以降

改　正

K　橋　梁　工

K～1000　鋼橋製作工

1　直接労務費

【省略】

2　製作工数

橋梁の製作工数は、次式により算出するのを原則とする。

2－1　全体製作工数（Y）

【省略】

2－8　橋梁形式による標準工数

橋梁の形式別、要素別工数は、表 2－8－1、表 2－8－2 による。

表 2－8－1　橋梁形式別、要素別標準工数

形式＼要素	a_1（人／個）	a_2（人／個）	b_1（人／10m）	b_2（人／10m）	c（人／個）
単純鈑桁	1.48	0.32	0.94	0.39	0.43
連続鈑桁	1.47	0.23	0.78	0.37	0.38
箱桁	2.25	0.31	0.87	0.37	3.09
鋼床版鈑桁	1.24	0.25	0.92	0.62	4.17
鋼床版箱桁	3.78	0.33	1.03	0.53	6.24
トラス	0.56	0.33	0.75	0.32	0.79
アーチ	1.59	0.41	0.93	0.55	2.70
ラーメン	1.98	0.40	0.80	0.57	3.26
角型鋼橋脚	4.09	0.70	1.69	3.30	10.66
丸形鋼橋脚	6.76	0.57	0.32	0.86	8.20
角型アンカーフレーム	－	0.35	－	－	13.84
丸型アンカーフレーム	－	0.19	－	－	5.57

【省略】

2－10　付属物の標準工数

（1）　伸縮継手の標準工数（ｄ）

表 2－10－1　伸縮継手の標準工数　（人／t）

形　式	標準工数	参考図
フィンガー形式	15.3	J－1
車道部はフィンガー形式、歩道部重ね合わせ（踏板）形式	14.9	J－2

【省略】

2－11　製作工数の補正

重連、斜橋または曲線橋、桁高変化、平均支間長による工数の補正率は、＿＿＿

改　正	現　行	備　考
K～3100　鋼橋架設工 1　適用範囲 【省略】 2　施工概要 施工フローは、下記を標準とする。 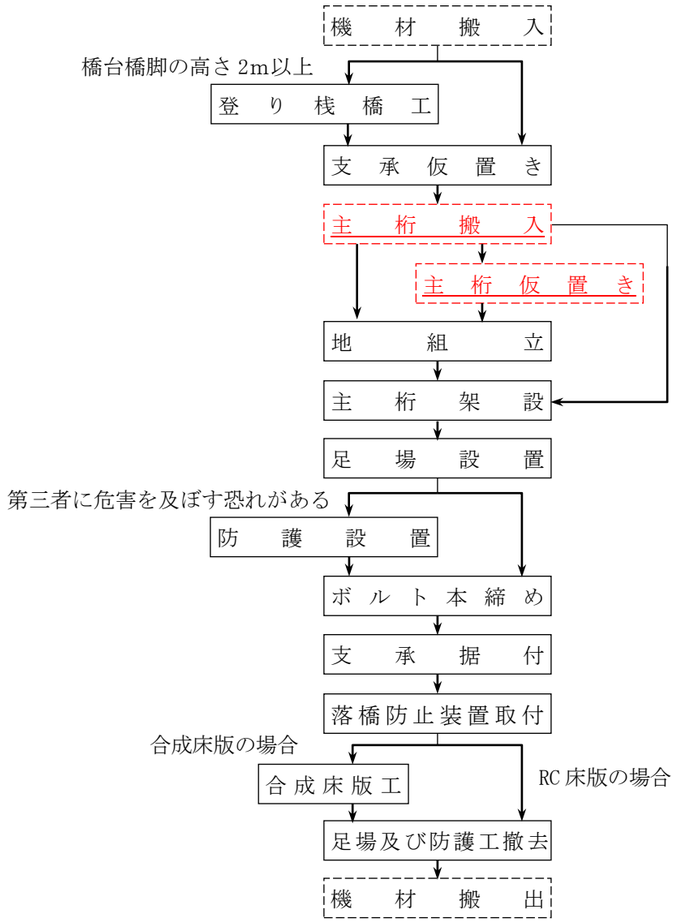 （注）　本歩掛で対応しているのは、実線部分のみである。	K～3100　鋼橋架設工 1　適用範囲 【省略】 2　施工概要 施工フローは、下記を標準とする。 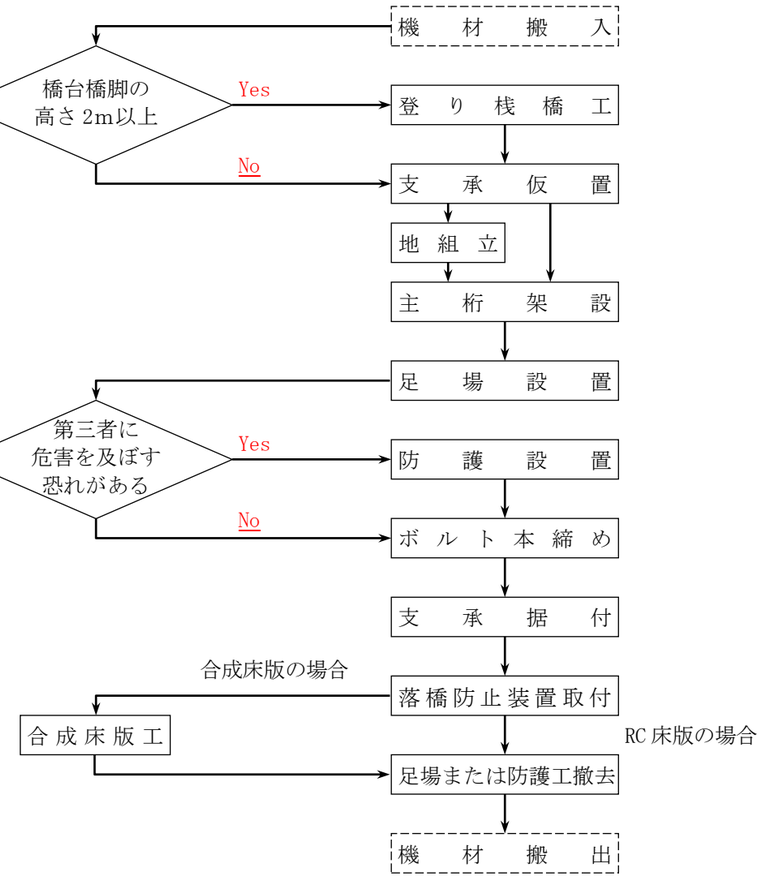 （注）　本歩掛で対応しているのは、実線部分のみである。	フロー図の改正

新　旧　対　照　表

改正

3　機種の選定

3－1　移動式クレーン

移動式クレーンの機械・規格は、次表を標準とする。

表 3－1　機種の選定

工　法	用　途	機種規格
移動式クレーン 移動式クレーンによるステージング	架設用クレーン 合成床板用クレーン	5t 吊以上 80t 吊未満　ラフテレーンクレーン 油圧伸縮ジブ型・排出ガス対策型 （2014 年規制）各種 それ以外　トラッククレーン 油圧伸縮ジブ型 各種
ケーブルクレーン ケーブルクレーンによるステージング ケーブルエレクション	補助クレーン	ラフテレーンクレーン　油圧伸縮ジブ型・排出ガス対策型（2014 年規制）各種

（注 1）　架設用クレーン、合成床版用クレーン、補助クレーンは、最大部材質量、作業半径、吊上げ高さ等を勘案し、現場条件に適合した規格、台数を選定し計上する。

（注 2）　地組を行う場合の主クレーンは、架設と兼用するものとし、最大部材質量、作業半径は地組を考慮したものとする。

（注 3）　ケーブルクレーン、ケーブルクレーンによるステージング、ケーブルエレクション工法の場合、ケーブル設備据付・解体等は、補助クレーンを使用する。

（注 4）　現場条件によりクローラクレーンを使用する場合も本歩掛を適用できる。

（注 5）　移動式クレーンは、賃料とする。

（注 6）　架設用クレーン、合成床版用クレーンについて、規格が 5ｔ吊以上 80ｔ吊未満となる場合は、ラフテレーンクレーン　油圧伸縮ジブ型・排出ガス対策型（2014 年規制）を標準とする。

（注 7）　支承工、落橋防止装置取付工、ベント設備設置・撤去、ベント基礎設置・撤去で使用するクレーンは　　各工種で計上する。

【省略】

3－5　発動発電機

ケーブルクレーン運転、本締め工等に使用する発動発電機の規格は、次表を標準とする。ただし、商用電源を使用する場合は、計上しない。

表 3－5　機種の選定

工　法	規　格
移動式クレーン 移動式クレーンによるステージング	ディーゼルエンジン駆動 排出ガス対策型（第 3 次基準値）　20／25kVA
ケーブルクレーン ケーブルクレーンによるステージング ケーブルエレクション	ディーゼルエンジン駆動 排出ガス対策型（第 3 次基準値）　100／125kVA

【省略】

現行

3　機種の選定

3－1　移動式クレーン

移動式クレーンの機械・規格は、次表を標準とする。

表 3－1　機種の選定

工　法	用　途	機種規格
移動式クレーン 移動式クレーンによるステージング	架設用クレーン 合成床板用クレーン	5t 吊以上 80t 吊未満　ラフテレーンクレーン 油圧伸縮ジブ型・排出ガス対策型 （第 2 次基準値）各種 それ以外　トラッククレーン 油圧伸縮ジブ型 各種
ケーブルクレーン ケーブルクレーンによるステージング ケーブルエレクション	補助クレーン	ラフテレーンクレーン　油圧伸縮ジブ型・排出ガス対策型（第 2 次基準値）各種

（注 1）　架設用クレーン、合成床版用クレーン、補助クレーンは、最大部材質量、作業半径、吊上げ高さ等を勘案し、現場条件に適合した規格、台数を選定し計上する。

（注 2）　地組を行う場合の主クレーンは、架設と兼用するものとし、最大部材質量、作業半径は地組を考慮したものとする。

（注 3）　ケーブルクレーン、ケーブルクレーンによるステージング、ケーブルエレクション工法の場合、ケーブル設備据付・解体等は、補助クレーンを使用する。

（注 4）　現場条件により表 3－1 により難い場合は、クレーンの機種・規格を別途選定する。その際も本歩掛を適用できる。

（注 5）　トラッククレーン及びラフテレーンクレーンは、賃料とする。
なお、ラフテレーンクレーンは排出ガス対策型（第 2 次基準値）を原則とするが、賃料の設定のないものについては排出ガス対策型（第 1 次基準値）とする。

（注 6）　架設用クレーン、合成床版用クレーンについて、規格が 5ｔ吊以上 80ｔ吊未満となる場合は、ラフテレーンクレーン（排出ガス対策型（第 2 次基準値））を標準とする。

（注 7）　支承工、落橋防止装置取付工、ベント設備設置・撤去、ベント基礎設置・撤去で使用するクレーンは　　各工種で計上する。

【省略】

3－5　発動発電機

ケーブルクレーン運転、本締め工等に使用する発動発電機の規格は、次表を標準とする。ただし、商用電源を使用する場合は、計上しない。

表 3－5　機種の選定

工　法	規　格
移動式クレーン 移動式クレーンによるステージング	ディーゼルエンジン駆動 排出ガス対策型（第 3 次基準値）　20／25kVA
ケーブルクレーン ケーブルクレーンによるステージング ケーブルエレクション	ディーゼルエンジン駆動 排出ガス対策型（第 1 次基準値）　100／125kVA

【省略】

備　考

表内、字句の改正

字句の改正

字句の改正、削除

字句の改正

表内、字句の改正

改正

4　支承工

4－1　金属支承据付工

金属支承据付工歩掛は、次表を標準とする。

表 4－1　金属支承据付工歩掛

架設工法	日当り施工量 Dn（基／日）	編成人員（人）		機械名	諸雑費率（%）(注3) 平均橋台 橋脚 高さ2m 未満	諸雑費率（%）(注3) 平均橋台 橋脚 高さ2m 以上
移動式クレーン	$Dn=\frac{N}{0.3a(N+9)}$	橋りょう世話役 橋りょう特殊工 普通作業員	1 3 1	ラフテレーンクレーン油圧伸縮ジブ型・排出ガス対策型（2014年規制）25t 吊	1 (0.9)	8 (8)
ケーブルクレーン	$Dn=\frac{N}{0.24a(N+8)}$	橋りょう世話役 橋りょう特殊工 普通作業員	1 5 1	ケーブルクレーン		

【省略】

4－2　ゴム支承据付工

ゴム支承据付工歩掛は、次表を標準とする。

表 4－2　ゴム支承据付工歩掛

種　別	日当り施工量 Dn（基／日）	編成人員（人）		機械名	諸雑費率(%) (注4) 平均橋台 橋脚 高さ2m 未満	諸雑費率(%) (注4) 平均橋台 橋脚 高さ2m 以上
一般支承	$Dn=\frac{1}{0.082W+0.324}$	橋りょう世話役 橋りょう特殊工 普通作業員	1 3 1	ラフテレーンクレーン油圧伸縮ジブ型・排出ガス対策型（2014年規制）25t 吊	1 (0.9)	10 (10)
機能分離型支承	$Dn=\frac{1}{0.101W+0.484}$					

【省略】

現行

4　支承工

4－1　金属支承据付工

金属支承据付工歩掛は、次表を標準とする。

表 4－1　金属支承据付工歩掛

架設工法	日当り施工量 Dn（基／日）	編成人員（人）		機械名	諸雑費率（%）(注3) 平均橋台 橋脚 高さ2m 未満	諸雑費率（%）(注3) 平均橋台 橋脚 高さ2m 以上
移動式クレーン	$Dn=\frac{N}{0.3a(N+9)}$	橋りょう世話役 橋りょう特殊工 普通作業員	1 3 1	ラフテレーンクレーン油圧伸縮ジブ型・排出ガス対策型（第2次基準値）25t 吊	1 (0.9)	8 (8)
ケーブルクレーン	$Dn=\frac{N}{0.24a(N+8)}$	橋りょう世話役 橋りょう特殊工 普通作業員	1 5 1	ケーブルクレーン		

【省略】

4－2　ゴム支承据付工

ゴム支承据付工歩掛は、次表を標準とする。

表 4－2　ゴム支承据付工歩掛

種　別	日当り施工量 Dn（基／日）	編成人員（人）		機械名	諸雑費率(%) (注4) 平均橋台 橋脚 高さ2m 未満	諸雑費率(%) (注4) 平均橋台 橋脚 高さ2m 以上
一般支承	$Dn=\frac{1}{0.082W+0.324}$	橋りょう世話役 橋りょう特殊工 普通作業員	1 3 1	ラフテレーンクレーン油圧伸縮ジブ型・排出ガス対策型（第2次基準値）25t 吊	1 (0.9)	10 (10)
機能分離型支承	$Dn=\frac{1}{0.101W+0.484}$					

【省略】

備考

表内、字句の改正

表内、字句の改正

新　旧　対　照　表

改　正

5　地組工

【省略】

表５－１　地組工歩掛

桁形式	日当り施工量 Ｄｇ（ｔ／日）	編成人員（人）		諸雑費率（％）（注6）
鈑　桁 ラーメン（鈑桁形式）	$Dg=\frac{G}{0.029(G+87)}$	橋りょう世話役 橋りょう特殊工	1 5	3
箱　桁 ラーメン（箱桁形式）	$Dg=\frac{G}{0.020(G+87)}$	橋りょう世話役 橋りょう特殊工	1 6	
少　数　Ｉ　桁 （鈑桁形式）	$Dg=\frac{G}{0.026(G+87)}$	橋りょう世話役 橋りょう特殊工	1 5	
細　幅　箱　桁 （箱桁形式）	$Dg=\frac{G}{0.020(G+87)}$	橋りょう世話役 橋りょう特殊工	1 6	

Ｇ：地組質量（ｔ）

（注１）　本歩掛は、運搬車両から地組用架台への取卸し、または仮置きから地組用架台への設置、ならびに地組に伴う仮締めを含む。

（注２）　地組用架台は直接取卸しせずに、仮置きする場合の取卸に要する費用は、別途計上する。

（注３）　仮置き場所から小運搬が必要な場合は別途計上する。

（注４）　地組質量は、地上組立をすべき主桁（鋼床版・添接板を含む）の質量であり、副部材及び高欄等の質量は除いたものである。

（注５）　地組工には、本締め工は含まない。

（注６）　諸雑費は、地組用架台損料、発動発電機を使用した場合の発動発電機の燃料・油脂類の費用等であり、労務費の合計額に上表の率を乗じた金額を計上する。なお、商用電源を使用した場合も同値とする。

（注７）　クレーン賃料、架設工具損料等は、「13　架設用機械設備及び工具の供用日数等」により別途計上する。

（注８）　日当り施工量Ｄｇは小数第２位を四捨五入し、第１位とする。

6　架設工

6－1　鈑桁・箱桁・少数Ｉ桁・細幅箱桁・ラーメン

【省略】

6－3　付　表

付表－1　一部材質量による係数

鈑　桁 ラーメン（鈑桁形式）	一部材質量（ｔ）	10 以下	10 超
	a	1.0	1.2
箱　桁 ラーメン（箱桁形式）	一部材質量（ｔ）	20 未満	20 以上
	a	－	1.6
少　数　Ｉ　桁 （鈑桁形式）	一部材質量（ｔ）	20 以下	20 超
	a	1.3	1.7
細　幅　箱　桁 （箱桁形式）	一部材質量（ｔ）	20 未満	20 以上
	a	－	1.6
備　考	一部材質量＝$\frac{\text{主桁質量}}{\text{主桁架設回数}}$		

【省略】

現　行

5　地組工

【省略】

表５－１　地組工歩掛

桁形式	日当り施工量 Ｄｇ（ｔ／日）	編成人員（人）		諸雑費率（％）（注4）
鈑　桁 ラーメン（鈑桁形式）	$Dg=\frac{G}{0.026(G+77)}$	橋りょう世話役 橋りょう特殊工	1 5	3
箱　桁 ラーメン（箱桁形式）	$Dg=\frac{G}{0.018(G+77)}$	橋りょう世話役 橋りょう特殊工	1 6	
少　数　Ｉ　桁 （鈑桁形式）	$Dg=\frac{G}{0.023(G+77)}$	橋りょう世話役 橋りょう特殊工	1 5	
細　幅　箱　桁 （箱桁形式）	$Dg=\frac{G}{0.018(G+77)}$	橋りょう世話役 橋りょう特殊工	1 6	

Ｇ：地組質量（ｔ）

（注１）　本歩掛は、　地組に伴う仮締めを含む。。

（注２）　地組質量は、地上組立をすべき主桁（鋼床版・添接板を含む）の質量であり、副部材及び高欄等の質量は除いたものである。

（注３）　地組工には本締め工は含まない。

（注４）　諸雑費は、地組用架台損料、発動発電機を使用した場合の発動発電機の燃料・油脂類の費用等であり、労務費の合計額に上表の率を乗じた金額を計上する。なお、商用電源を使用した場合も同値とする。

（注５）　クレーン賃料、架設工具損料等は、「13　架設用機械設備及び工具の供用日数等」により別途計上する。

（注６）　日当り施工量Ｄｇは小数第２位を四捨五入し、第１位とする。

6　架設工

6－1　鈑桁・箱桁・少数Ｉ桁・細幅箱桁・ラーメン

【省略】

6－3　付　表

付表－1　一部材質量による係数

鈑　桁 ラーメン（鈑桁形式）	一部材質量（ｔ）	10 以下	10 超
	a	1.0	1.2
箱　桁 ラーメン（箱桁形式）	一部材質量（ｔ）	20 以下	20 超
	a	－	1.6
少　数　Ｉ　桁 （鈑桁形式）	一部材質量（ｔ）	20 以下	20 超
	a	1.3	1.7
細　幅　箱　桁 （箱桁形式）	一部材質量（ｔ）	20 以下	20 超
	a	－	1.6
備　考	一部材質量＝$\frac{\text{主桁質量}}{\text{主桁架設回数}}$		

【省略】

備　考

表内、数値、字句の改正

字句の追加

番号、字句の追加

〃

番号の改正

〃

〃

〃

表内、字句の改正正

改　正

8　落橋防止装置取付工

ＰＣ鋼棒またはケーブルによって連結される落橋防止装置の取付歩掛は、次表を標準とする。

表 8－1　落橋防止装置取付工歩掛

日当り施工量Ｄｋ（組／日）	編成人員（人）		機械名
4	橋りょう世話役 橋りょう特殊工	1 3	ラフテレーンクレーン油圧伸縮ジブ型・排出ガス対策型（2014 年規制）25ｔ吊

【省略】

11　架設用機械設備据付・解体

11－1　ケーブルクレーン設備据付・解体歩掛

【省略】

(2)　ケーブルクレーン設備（単柱）

ケーブルクレーン設備（単柱）の鉄塔質量は、次表による。

【省略】

11－3　ベント設備設置・撤去

ベント設備設置・撤去歩掛は、次表を標準とする。なお、ベント用足場の設置・撤去労務を含む。

表 11－3　ベント設備設置・撤去歩掛

機械名	日当り施工量 Ｄｔ（ｔ／日）	編成人員（人）		諸雑費率（%）(注3)
ラフテレーンクレーン油圧伸縮ジブ型・排出ガス対策型（2014 年規制）25t 吊	$Dt=\frac{T}{0.14T+1.7}$	橋りょう世話役 橋りょう特殊工	1 5	1 (0.7)
ケーブルクレーン	$Dt=\frac{T}{0.22T+1.4}$	橋りょう世話役 橋りょう特殊工 普通作業員	1 6 1	5 (0.5)

【省略】

11－4　ベント基礎設置・撤去

鋼板によるベント基礎設置・撤去歩掛は、次表を標準とする。

表 11－4　ベント基礎設置・撤去歩掛

機械名	日当り施工量 Ｄａ（㎡／日）	編成人員（人）		備　考
ラフテレーンクレーン油圧伸縮ジブ型・排出ガス対策型（2014 年規制）25t 吊	$Da=\frac{A}{0.012A+0.60}$	橋りょう世話役 橋りょう特殊工	1 4	

【省略】

11－5　ベント設備の質量

【省略】

現　行

8　落橋防止装置取付工

ＰＣ鋼棒またはケーブルによって連結される落橋防止装置の取付歩掛は、次表を標準とする。

表 8－1　落橋防止装置取付工歩掛

日当り施工量Ｄｋ（組／日）	編成人員（人）		機械名
4	橋りょう世話役 橋りょう特殊工	1 3	ラフテレーンクレーン油圧伸縮ジブ型・排出ガス対策型（第２次基準値）25ｔ吊

【省略】

11　架設用機械設備据付・解体

11－1　ケーブルクレーン設備据付・解体歩掛

【省略】

ケーブルクレーン設備（単柱）の鉄塔質量は、次表による。

【省略】

11－3　ベント設備設置・撤去

ベント設備設置・撤去歩掛は、次表を標準とする。なお、ベント用足場の設置・撤去労務を含む。

表 11－3　ベント設備設置・撤去歩掛

機械名	日当り施工量 Ｄｔ（ｔ／日）	編成人員（人）		諸雑費率（%）(注3)
ラフテレーンクレーン油圧伸縮ジブ型・排出ガス対策型（第２次基準値）25t 吊	$Dt=\frac{T}{0.13T+1.6}$	橋りょう世話役 橋りょう特殊工	1 5	1 (0.7)
ケーブルクレーン	$Dt=\frac{T}{0.22T+1.4}$	橋りょう世話役 橋りょう特殊工 普通作業員	1 6 1	5 (0.5)

【省略】

11－4　ベント基礎設置・撤去

鋼板によるベント基礎設置・撤去歩掛は、次表を標準とする。

表 11－4　ベント基礎設置・撤去歩掛

機械名	日当り施工量 Ｄａ（㎡／日）	編成人員（人）		備　考
ラフテレーンクレーン油圧伸縮ジブ型・排出ガス対策型（第２次基準値）25t 吊	$Da=\frac{A}{0.011A+0.55}$	橋りょう世話役 橋りょう特殊工	1 4	

【省略】

11－5　ベント設備の質量

【省略】

備　考

表内、字句の改正

番号、字句の追加

表内、数値及び字句の改正

表内、数値及び字句の改正

新　旧　対　照　表

改　正

ベント設備（参考図）

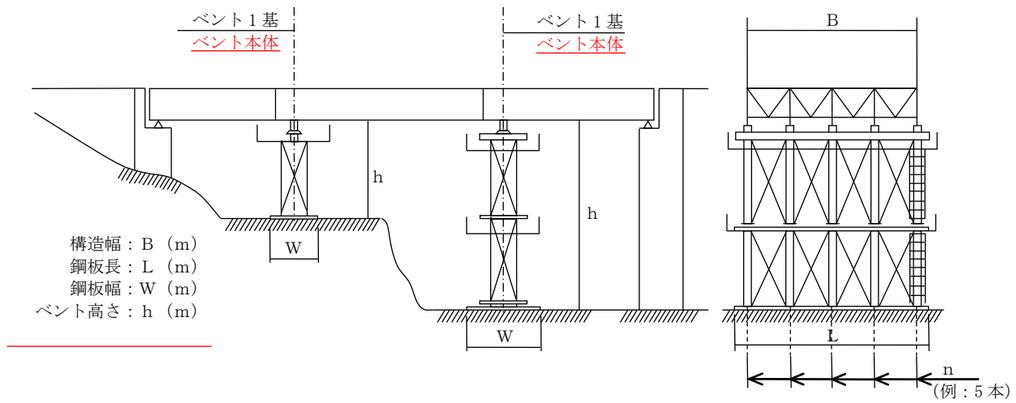

【省略】

13　架設用機械設備及び工具の供用日数等

架設用機械設備及び工具の供用日数等は、次表を標準とする。これにより難い場合は別途考慮する。

表 13－1　設備及び工具の供用日数等

名　称	作業種別	供用日数（移動式クレーンは運転日数）	
移動式クレーン	移動式クレーン	架　設　用	（ＡまたはＡ＋Ｂ）（×1.4）
		合成床版用	Ｊ（×1.4）
		作　業　用	（Ｃ＋Ｄ＋Ｉ）
	移動式クレーンによるステージング	架　設　用	（ＡまたはＡ＋Ｂ）（×1.4）
		合成床版用	Ｊ（×1.4）
		作　業　用	（Ｃ＋Ｄ＋Ｅ＋Ｉ）
	ケーブルクレーン	〃	（Ｆ＋Ｉ）
	ケーブルクレーンによるステージング	〃	（Ｆ＋Ｉ）
	ケーブルエレクション	〃	（Ｇ＋Ｉ）
ケーブルクレーン	ケーブルクレーン	（Ａ＋Ｂ＋Ｃ＋Ｄ＋Ｆ＋Ｈ）×1.7	
	ケーブルクレーンによるステージング	（Ａ＋Ｂ＋Ｃ＋Ｄ＋Ｅ＋Ｆ＋Ｈ）×1.7	
ケーブルエレクション		（Ａ＋Ｂ＋Ｃ＋Ｄ＋Ｇ＋Ｈ）×1.7	
ベント		（Ａ＋Ｂ＋Ｃ＋Ｅ＋Ｈ）×1.7	
架設工具（組立工具及びボルト締付用工具）		｛Ａ＋Ｂ＋Ｃ＋Ｄ＋Ｅ＋（ＦまたはＧ）＋Ｈ＋Ｊ｝×1.7	
ドリフトピン及び仮締めボルト		｛Ａ＋Ｂ＋Ｃ＋（ＦまたはＧ）＋Ｈ｝×1.7	
発動発電機		｛Ａ＋Ｂ＋Ｃ＋Ｅ＋（ＦまたはＧ）＋Ｈ＋Ｊ｝×1.7	

Ａ：架設日数（＝Ｗ／Ｄｗ）

【省略】

現　行

ベント設備（参考図）

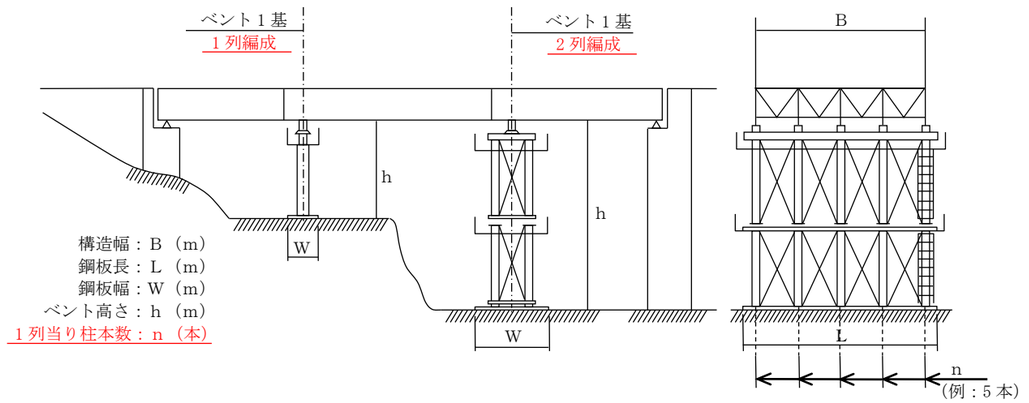

【省略】

13　架設用機械設備及び工具の供用日数等

架設用機械設備及び工具の供用日数等は、次表を標準とする。これにより難い場合は別途考慮する。

表 13－1　設備及び工具の供用日数等

名　称	作業種別	供用日数（移動式クレーンは運転日数）	
移動式クレーン	移動式クレーン	架　設　用	（ＡまたはＡ＋Ｂ）（×1.2）
		合成床版用	Ｊ
		作　業　用	（Ｃ＋Ｄ＋Ｉ）
	移動式クレーンによるステージング	架　設　用	（ＡまたはＡ＋Ｂ）（×1.2）
		合成床版用	Ｊ
		作　業　用	（Ｃ＋Ｄ＋Ｅ＋Ｉ）
	ケーブルクレーン	〃	（Ｆ＋Ｉ）
	ケーブルクレーンによるステージング	〃	（Ｆ＋Ｉ）
	ケーブルエレクション	〃	（Ｇ＋Ｉ）
ケーブルクレーン	ケーブルクレーン	（Ａ＋Ｂ＋Ｃ＋Ｄ＋Ｆ＋Ｈ）×1.7	
	ケーブルクレーンによるステージング	（Ａ＋Ｂ＋Ｃ＋Ｄ＋Ｅ＋Ｆ＋Ｈ）×1.7	
ケーブルエレクション		（Ａ＋Ｂ＋Ｃ＋Ｄ＋Ｇ＋Ｈ）×1.7	
ベント		（Ａ＋Ｂ＋Ｃ＋Ｅ＋Ｈ）×1.7	
架設工具（組立工具及びボルト締付用工具）		｛Ａ＋Ｂ＋Ｃ＋Ｄ＋Ｅ＋（ＦまたはＧ）＋Ｈ＋Ｊ｝×1.7	
ドリフトピン及び仮締めボルト		｛Ａ＋Ｂ＋Ｃ＋（ＦまたはＧ）＋Ｈ｝×1.7	
発動発電機		｛Ａ＋Ｂ＋Ｃ＋Ｅ＋（ＦまたはＧ）＋Ｈ＋Ｊ｝×1.7	

Ａ：架設日数（＝Ｗ／Ｄｗ）

【省略】

備　考

図内、字句の削除、改正

表内、字句の追加、改正

新　旧　対　照　表

改正

14　足場工、防護工及び登り桟橋工

14－1　足場工・防護工の標準的な構造図は、以下のとおりである。

【省略】

14－2－2　足場工費

【省略】

（注 1）　架設及び塗装足場において桁下に防護工を併設する場合は、朝顔を防護工必要橋面積（全幅員×必要長）分計上する。さらに、各工程で兼用使用する場合は、各々必要な賃料及び労務を別途考慮する。

（注 2）　N_1 N_2は、橋りょう世話役及び橋りょう特殊工の換算値である。

表 14－2－2－1　主体足場各係数

種　類	パイプ吊足場				ワイヤーブリッジ転用足場			
	L_1	L_2	N_1	N_2	L_1	L_2	N_1	N_2
プレートガーダ、ボックスガーダ	201	108	0.033	0.023	269	87	0.051	0.032
ラ　ー　メ　ン	261	151	0.043	0.027	－	－	－	－
ト　ラ　ス　・　ア　ー　チ	403	263	0.063	0.038	944	599	0.081	0.047
少　数　Ⅰ　桁	131	117	0.032	0.023	－	－	－	－

（注 1）　ワイヤーブリッジ転用足場を使用する場合、πラーメン、上路式アーチには適用できない。また、単独発注する場合は、架設のみしか適用できない。

（注 2）　ワイヤーブリッジ転用足場でトラス、アーチについて、上側足場は、パイプ足場としての複合単価である。

表 14－2－2－2　中段足場各係数

種　類	L_1	L_2	N_1	N_2
プレートガーダ、ボックスガーダ	126	77	0.015	0.008
ラ　ー　メ　ン	104	89	0.015	0.008
ト　ラ　ス　、　ア　ー　チ	179	140	0.015	0.008
少　数　Ⅰ　桁	36	33	0.014	0.010

（注）　中段足場は、桁高（腹板高）が 1.5m以上の場合に計上する。なお、トラス・アーチの場合は上弦材または下弦材が 1.5m以上の場合、その各々について中段足場を計上する。

表 14－2－2－3　安全通路各係数

種　類	L_1	L_2	N_1	N_2
プレートガーダ、ボックスガーダ	37	33	0.009	0.006
ラ　ー　メ　ン	91	78	0.018	0.011
ト　ラ　ス　、　ア　ー　チ	54	49	0.019	0.011
少　数　Ⅰ　桁	52	51	0.008	0.007

表 14－2－2－4　部分作業床各係数

種　類	L_1	L_2	N_1	N_2
プレートガーダ、ボックスガーダ	78	73	0.005	0.004
ラ　ー　メ　ン	152	148	0.018	0.011
ト　ラ　ス　、　ア　ー　チ	316	294	0.020	0.012
少　数　Ⅰ　桁	76	72	0.005	0.004

現行

14　足場工、防護工及び登り桟橋工

14－1　足場工・防護工の標準的な構造図は、以下のとおりである。

【省略】

14－2－2　足場工費

【省略】

（注 1）　架設及び塗装足場において桁下に防護工を併設する場合は、朝顔を防護工必要橋面積（全幅員×必要長）分計上する。さらに、各工程で兼用使用する場合は、各々必要な賃料及び労務を別途考慮する。

表 14－2－2－1　主体足場各係数

種　類	パイプ吊足場				ワイヤーブリッジ転用足場			
	L_1	L_2	N_1	N_2	L_1	L_2	N_1	N_2
プレートガーダ、ボックスガーダ	201	108	0.029	0.020	269	87	0.045	0.028
ラ　ー　メ　ン	261	151	0.038	0.024	－	－	－	－
ト　ラ　ス　・　ア　ー　チ	403	263	0.056	0.034	944	599	0.072	0.042
少　数　Ⅰ　桁	131	117	0.028	0.020	－	－	－	－

（注 1）　ワイヤーブリッジ転用足場を使用する場合、πラーメン、上路式アーチには適用できない。また、単独発注する場合は、架設のみしか適用できない。

（注 2）　ワイヤーブリッジ転用足場でトラス、アーチについて、上側足場は、パイプ足場としての複合単価である。

表 14－2－2－2　中段足場各係数

種　類	L_1	L_2	N_1	N_2
プレートガーダ、ボックスガーダ	126	77	0.013	0.007
ラ　ー　メ　ン	104	89	0.013	0.007
ト　ラ　ス　、　ア　ー　チ	179	140	0.013	0.007
少　数　Ⅰ　桁	36	33	0.012	0.009

（注）　中段足場は、桁高（腹板高）が 1.5m以上の場合に計上する。なお、トラス・アーチの場合は上弦材または下弦材が 1.5m以上の場合、その各々について中段足場を計上する。

表 14－2－2－3　安全通路各係数

種　類	L_1	L_2	N_1	N_2
プレートガーダ、ボックスガーダ	37	33	0.008	0.005
ラ　ー　メ　ン	91	78	0.016	0.010
ト　ラ　ス　、　ア　ー　チ	54	49	0.017	0.010
少　数　Ⅰ　桁	52	51	0.007	0.006

表 14－2－2－4　部分作業床各係数

種　類	L_1	L_2	N_1	N_2
プレートガーダ、ボックスガーダ	78	73	0.004	0.003
ラ　ー　メ　ン	152	148	0.016	0.010
ト　ラ　ス　、　ア　ー　チ	316	294	0.018	0.011
少　数　Ⅰ　桁	76	72	0.004	0.003

備考

字句の追加

表内、数値の改正

表内、数値の改正

表内、数値の改正

新　旧　対　照　表

改　正

表 14－2－2－5　朝顔各係数

種　類	L_1	L_2	N_1	N_2
プレートガーダ、ボックスガーダ	134	78	0.016	0.011
ラ　ー　メ　ン	77	76	0.019	0.015
ト　ラ　ス　、　ア　ー　チ	103	101	0.016	0.011
少　数　Ⅰ　桁	134	78	0.014	0.009

（注）　上表は、両側朝顔時の係数である。

【省略】

14－3　防護工

防護工は、使用目的、種類等により次に基づいて計上する。なお、板張防護・シート張防護を桁下に設置する場合は、別途足場工にて主体足場及び朝顔を計上する。

(1)　板張防護工

桁下に鉄道、道路等があり第三者に危害を及ぼす恐れのある場合に計上するものとし、14－2－2 で算定した足場工費に別途計上する。

板張防護工費＝（L_1＋L_2・T_8＋（N_1＋N_2）ｙ）×Ａ（円）

L_1、L_2：賃料係数（表 14－3－1）

T_8：防護部を供用している月数（月）

N_1：設置歩掛係数（表 14－3－1）

N_2：撤去歩掛係数（表 14－3－1）

ｙ　：橋りょう特殊工単価（円／人）

Ａ　：防護工必要橋面積（㎡）

Ａ＝Ｗ×Ｌ

Ｗ＝全幅員（地覆外縁間距離）（ｍ）

Ｌ＝必要長（ｍ）

（注 1）　$N_1$$N_2$は、橋りょう世話役及び橋りょう特殊工の換算値である。

表 14－3－1　板張防護工各係数

種　類	L_1	L_2	N_1	N_2
プレートガーダ、ボックスガーダ	217 (149)	141 (129)	0.030 (0.028)	0.013 (0.012)
ラ　ー　メ　ン				
ト　ラ　ス　、　ア　ー　チ				
少　数　Ⅰ　桁				

【省略】

現　行

表 14－2－2－5　朝顔各係数

種　類	L_1	L_2	N_1	N_2
プレートガーダ、ボックスガーダ	134	78	0.014	0.010
ラ　ー　メ　ン	77	76	0.017	0.013
ト　ラ　ス　、　ア　ー　チ	103	101	0.014	0.010
少　数　Ⅰ　桁	134	78	0.012	0.008

（注）　上表は、両側朝顔時の係数である。

【省略】

14－3　防護工

防護工は、使用目的、種類等により次に基づいて計上する。なお、板張防護・シート張防護を桁下に設置する場合は、別途足場工にて主体足場及び朝顔を計上する。

(1)　板張防護工

桁下に鉄道、道路等があり第三者に危害を及ぼす恐れのある場合に計上するものとし、14－2－2 で算定した足場工費に別途計上する。

板張防護工費＝（L_1＋L_2・T_8＋（N_1＋N_2）ｙ）×Ａ（円）

L_1、L_2：賃料係数（表 14－3－1）

T_8：防護部を供用している月数（月）

N_1：設置歩掛係数（表 14－3－1）

N_2：撤去歩掛係数（表 14－3－1）

ｙ　：橋りょう特殊工単価（円／人）

Ａ　：防護工必要橋面積（㎡）

Ａ＝Ｗ×Ｌ

Ｗ＝全幅員（地覆外縁間距離）（ｍ）

Ｌ＝必要長（ｍ）

表 14－3－1　板張防護工各係数

種　類	L_1	L_2	N_1	N_2
プレートガーダ、ボックスガーダ	217 (149)	141 (129)	0.027 (0.025)	0.012 (0.011)
ラ　ー　メ　ン				
ト　ラ　ス　、　ア　ー　チ				
少　数　Ⅰ　桁				

【省略】

備　考

表内、数値の改正

字句の追加

表内、数値の改正

改正

(2)　シート張防護工

鋼橋塗装において塗装飛散を防止する必要がある場合に計上するものとし、14－2－2 で算定した　足場工費に別途計上する。ただし、桁下に鉄道、道路等があり第三者に危害を及ぼす恐れがある場合は、板張防護工とする。

シート張防護工費＝｛L_1＋L_2・T_8＋N_1・y（設置）＋N_2・y（撤去）｝×A（円）

L_1、L_2：賃料係数（表 14－3－2）

T_8：防護部を供用している月数（月）

N_1：設置歩掛係数（表 14－3－2）

N_2：撤去歩掛係数（表 14－3－2）

y　：橋りょう特殊工単価（円／人）

A　：防護工必要橋面積（㎡）

A＝W×L

W＝全幅員（地覆外縁間距離）（m）

L＝必要長（m）

（注 1）　N_1N_2は、橋りょう世話役及び橋りょう特殊工の換算値である。

表 14－3－2　防護部各係数

種　類	L_1	L_2	N_1	N_2
プレートガーダ、ボックスガーダ	97 (73)	60 (45)	0.007 (0.006)	0.004 (0.004)
ラーメン				
トラス、アーチ				
少数Ⅰ桁				

【省略】

(3)　ワイヤーブリッジ防護工

転落防護及び落下防止の目的でワイヤーブリッジを設置する場合は、次式による。

（ワイヤーブリッジ転用足場としない場合）

ワイヤーブリッジ防護工費＝｛229＋59T_{10}＋0.050y（設置）＋0.021y（撤去）｝×A（円）

T_{10}：防護工（ワイヤーブリッジ）供用月数（月）

y　：橋りょう特殊工単価（円／人）

A　：橋面積（㎡）

A＝W×L

W＝全幅員（地覆外縁間距離）（m）

L＝橋長（m）

(4)　ネット防護工

転落防護、落下防止及び桁下の第三者への災害防止の目的で安全ネットを設置する場合とし、次式による。

（架設に先立ち、パイプ吊足場とは別途に設置する場合）

ネット防護工費＝｛128＋44T_{11}＋0.019y（設置）＋0.015y（撤去）｝×A（円）

T_{11}：防護工（ネット）供用月数（月）

y　：橋りょう特殊工単価（円／人）

現行

(2)　シート張防護工

鋼橋塗装において塗装飛散を防止する必要がある場合に計上するものとし、14－2－2 で算定した　足場工費に別途計上する。ただし、桁下に鉄道、道路等があり第三者に危害を及ぼす恐れがある場合は、板張防護工とする。

シート張防護工費＝｛L_1＋L_2・T_8＋N_1・y（設置）＋N_2・y（撤去）｝×A（円）

L_1、L_2：賃料係数（表 14－3－2）

T_8：防護部を供用している月数（月）

N_1：設置歩掛係数（表 14－3－2）

N_2：撤去歩掛係数（表 14－3－2）

y　：橋りょう特殊工単価（円／人）

A　：防護工必要橋面積（㎡）

A＝W×L

W＝全幅員（地覆外縁間距離）（m）

L＝必要長（m）

表 14－3－2　防護部各係数

種　類	L_1	L_2	N_1	N_2
プレートガーダ、ボックスガーダ	97 (73)	60 (45)	0.006 (0.005)	0.003 (0.003)
ラーメン				
トラス、アーチ				
少数Ⅰ桁				

【省略】

(3)　ワイヤーブリッジ防護工

転落防護及び落下防止の目的でワイヤーブリッジを設置する場合は、次式による。

（ワイヤーブリッジ転用足場としない場合）

ワイヤーブリッジ防護工費＝｛229＋59T_{10}＋0.045y（設置）＋0.019y（撤去）｝×A（円）

T_{10}：防護工（ワイヤーブリッジ）供用月数（月）

y　：橋りょう特殊工単価（円／人）

A　：橋面積（㎡）

A＝W×L

W＝全幅員（地覆外縁間距離）（m）

L＝橋長（m）

(4)　ネット防護工

転落防護、落下防止及び桁下の第三者への災害防止の目的で安全ネットを設置する場合とし、次式による。

（架設に先立ち、パイプ吊足場とは別途に設置する場合）

ネット防護工費＝｛128＋44T_{11}＋0.017y（設置）＋0.013y（撤去）｝×A（円）

T_{11}：防護工（ネット）供用月数（月）

y　：橋りょう特殊工単価（円／人）

備考

字句の追加

表内、数値の改正

字句の改正

字句の改正

新　旧　対　照　表

改　正	現　行	備　考
Ａ　：防護工必要橋面積（㎡） Ａ＝Ｗ×Ｌ Ｗ＝全幅員（地覆外縁間距離）（ｍ） Ｌ＝必要長（支間長）（ｍ） 14－4　登り桟橋工 (1)　設置条件及び設置箇所数 【省略】 (2)　登り桟橋工費（手摺先行工法） 登り桟橋の施工において「手摺先行工法に関するガイドライン（厚生労働省）」を適用する場合の設置・撤去にかかる歩掛は、下記とする。 登り桟橋工費（手摺先行工法）は、次式による。 登り桟橋工費（手摺先行工法）＝｛5,116＋2,917Ｔ$_{12}$＋0.474ｙ（設置） ＋0.341ｙ（撤去）｝×Ｈ（円） Ｔ$_{12}$：登り桟橋を供用している月数（月） ｙ　：橋りょう特殊工単価（円／人） Ｈ　：登り桟橋の高さ（ｍ） （注1）　手摺先行枠組足場には、二段手摺及び幅木の機能を有している。 【省略】	Ａ　：防護工必要橋面積（㎡） Ａ＝Ｗ×Ｌ Ｗ＝全幅員（地覆外縁間距離）（ｍ） Ｌ＝必要長（支間長）（ｍ） 14－4　登り桟橋工 (1)　設置条件及び設置箇所数 【省略】 (2)　登り桟橋工費（手摺先行工法） 登り桟橋の施工において「手摺先行工法に関するガイドライン（厚生労働省）」を適用する場合の設置・撤去にかかる歩掛は、下記とする。 登り桟橋工費（手摺先行工法）は、次式による。 登り桟橋工費（手摺先行工法）＝｛5,116＋2,917Ｔ$_{12}$＋0.427ｙ（設置） ＋0.307ｙ（撤去）｝×Ｈ（円） Ｔ$_{12}$：登り桟橋を供用している月数（月） ｙ　：橋りょう特殊工単価（円／人） Ｈ　：登り桟橋の高さ（ｍ） （注1）　手摺先行枠組足場には、二段手摺及び幅木の機能を有している。 【省略】	字句の改正 〃

新　旧　対　照　表

改正

K～4200　ＰＣ橋架設工

1　適用範囲

【省略】

5－1　鉄筋工

5－1－1　鉄筋加工・組立

【省略】

5－2－3　コンクリート工歩掛

【省略】

（注 1）　歩掛はブーム打設を標準としているが、ブーム打設が困難な場合、または現場条件により配管打設が適する場合は、上表歩掛にて配管打設も適用できる。なお、配管式コンクリートポンプ車の規格は、90～100 ㎥／ｈとする。

（注 2）　配管打設の場合は、圧送管組立・撤去労務（30m以下）を含むものとし、30mを超える場合は「Ｄ～1000コンクリート工」の組立・撤去労務による。

（注 3）　ブーム打設は打設高さ 15m以下、投入水平距離 15m以下の場合に適用する。

（注 4）　１日当り打設量は、40 ㎥を標準とする。

（注 5）　諸雑費は、型枠用材料、剥離材、養生マット及び電力に関する経費等であり、労務費の合計額に上表の率を乗じた金額を計上する。

（注 6）　養生については、養生覆材の被覆・水散布養生を標準とする。養生面積は、間詰床版の面積とする。保温養生等の特別な養生を必要とする場合の普通作業員の歩掛及び諸雑費率は、（　）内数値とし、養生費用は別途計上する。

（注 7）　型枠は、プレテンションＴ桁及びポストテンション桁については一般型枠、プレテンション床版桁については埋設型枠を標準とする。

【省略】

6　支承工

6－1　機種の選定

ゴム支承据付に使用する機械の機種・規格は次表を標準とする。

【省略】

6－2　施工歩掛

ゴム支承据付にかかる施工歩掛は、次表を標準とする。

表 6－2　ゴム支承据付歩掛

支承種類	規　格	１日当り施工量	編成人員（人／日）		
			橋りょう世話役	橋りょう特殊工	普通作業員
ゴム支承Ａタイプ（プレテンション床版橋用簡易タイプ）		10m	1	2	2
ゴム支承Ａタイプ（パッドタイプ）	60 kg／個以下	9 個			
ゴム支承Ｂタイプ		3 個			

（注 1）　上記歩掛には、アンカーバー、アンカーキャップ、スパイラル筋等の据付け、はつり工、無収縮モルタル充填を含む。

（注 2）　無収縮モルタル材料は、別途計上する。

現行

K～4200　ＰＣ橋架設工

1　適用範囲

【省略】

5－1　鉄筋工

5－1－1　鉄筋加工・組立

【省略】

5－2－3　コンクリート工歩掛

【省略】

（注 1）　歩掛はブーム打設を標準としているが、ブーム打設が困難な場合、または現場条件により配管打設が適する場合は、上表歩掛にて配管打設も適用できる。なお、配管式コンクリートポンプ車の規格は、90～100 ㎥／ｈとする。

（注 2）　配管打設の場合は、圧送管組立・撤去労務（30m以下）を含むものとし、30mを超える場合は「Ｄ～1000コンクリート工」の組立・撤去労務による。

（注 3）　ブーム打設は打設高さ 15m以下、投入水平距離 15m以下の場合に適用する。

（注 4）　１日当り打設量は、40 ㎥を標準とする。

（注 5）　諸雑費は、型枠用材料、剥離材、養生マット及び電力に関する経費等であり、労務費の合計額に上表の率を乗じた金額を計上する。

（注 6）　養生については、養生覆材の被覆・水散布養生を標準とする。養生面積は、間詰床版の面積とする。保温養生等の特別な養生を必要とする場合の普通作業員の歩掛及び諸雑費率は、（　）内数値とし、養生費用は別途計上する。

（注 7）　埋設型枠を使用する場合には適用できない。

【省略】

6　支承工

6－1　機種の選定

ゴム支承設置に使用する機械の機種・規格は次表を標準とする。

【省略】

6－2　施工歩掛

ゴム支承設置にかかる施工歩掛は、次表を標準とする。

表 6－2　ゴム支承設置歩掛

支承種類	規　格	１日当り施工量	編成人員（人／日）		
			橋りょう世話役	橋りょう特殊工	普通作業員
ゴム支承Ａタイプ（プレテンション床版橋用簡易タイプ）		10m	1	2	2
ゴム支承Ａタイプ（パッドタイプ）	60 kg／個以下	9 個			
ゴム支承Ｂタイプ		3 個			

（注 1）　上記歩掛には、アンカーバー、アンカーキャップ、スパイラル筋等の設置、はつり工、無収縮モルタル充填を含む。

（注 2）　無収縮モルタル材料は、必要数量計上する。

備考

字句の改正

字句の改正

字句の改正

〃

字句の改正

〃

改正

6－4　諸雑費

諸雑費は、支承の据付けに使用する工具等損料及び電力に関する経費であり、労務費の合計額に次表の率を乗じた金額を計上する。

【省略】

7　落橋防止工

7－1　機種の選定

落橋防止装置据付に使用する機械の機種、規格は次表を標準とする。

【省略】

7－2　施工歩掛

ＰＣ鋼棒またはケーブルによって連結される落橋防止装置据付歩掛は、次表を標準とする。

表 7－2　落橋防止装置据付歩掛

種　類	1 日当り施工量	編成人員（人／日）		
		橋りょう世話役	橋りょう特殊工	普通作業員
ＰＣ（鋼棒・ケーブル）タイプ	6 組	1	3	1

7－3　諸雑費

諸雑費は、落橋防止装置据付に使用する工具等損料及び電力に関する経費等であり、労務費の合計額に次表の率を乗じた金額を計上する。

8　参考資料

8－1　架設工程の割合

架設桁の架設工程の割合は次表を標準とし、架設条件等により日当り架設能力を補正するものとする。

表 8－1　架設桁の架設工程割合

番号	工　程	時間の率（%）	備　考
1	桁ジャッキアップ	9.4	
2	桁横取	12.5	
3	重量台車上にジャッキおろし	3.1	
4	重量台車による運搬	6.3	
5	桁前部を架設桁－吊枠に盛りかえ	15.6	
6	桁後部を架設桁－吊枠に盛りかえ	12.5	
7	吊おろし	3.1	
8	横取り	12.5	
9	据　付	25.0	
	計	100.0	

（注 1）　プレキャストセグメント桁の架設において、上記 1～3 の作業を行わないので、プレキャストセグメント桁を架設桁で架設する場合は、次の補正率を日当り架設能力に乗じるものとする。

補正率＝1.33[100／（100－9.4－12.5－3.1）]

【省略】

現行

6－4　諸雑費

諸雑費は、支承の設置に使用する工具等損料及び電力に関する経費であり、労務費の合計額に次表の率を乗じた金額を計上する。

【省略】

7　落橋防止工

7－1　機種の選定

落橋防止装置設置に使用する機械の機種、規格は次表を標準とする。

【省略】

7－2　施工歩掛

ＰＣ鋼棒またはケーブルによって連結される落橋防止装置設置にかかる施工歩掛は、次表を標準とする。

表 7－2　落橋防止装置設置歩掛

種　類	1 日当り施工量	編成人員（人／日）		
		橋りょう世話役	橋りょう特殊工	普通作業員
ＰＣ（鋼棒・ケーブル）タイプ	6 組	1	3	1

7－3　諸雑費

諸雑費は、落橋防止装置設置に使用する工具等損料及び電力に関する経費等であり、労務費の合計額に次表の率を乗じた金額を計上する。

8　参考資料

8－1　架設工程の割合

架設桁の架設工程の割合は次表を標準とし、架設条件等により日当り架設能力を補正するものとする。

表 8－1　架設桁の架設工程割合

番号	工　程	時間の率（%）	備　考
1	桁ジャッキアップ	9.4	
2	桁横取	12.5	
3	重量台車上にジャッキおろし	3.1	
4	重量台車による運搬	6.3	
5	桁前部を架設桁－吊枠に盛りかえ	15.6	
6	桁後部を架設桁－吊枠に盛りかえ	12.5	
7	吊おろし	3.1	
8	横取り	12.5	
9	据　付	25.0	
	計	100.0	

【省略】

備考

字句の改正

字句の改正

字句の改正

〃

字句の改正

番号および字句の追加

Ｌ　地すべり防止工

土地改良事業等適用標準歩掛
（平成 17 年 9 月 29 日付け事調第 592 号農政部長通知）の一部改正

１．適用年月日

	最新設計単価の対象工事	最新設計単価の対象外工事
積算基準日	令和７年 12 月 19 日以降	令和８年 2 月 20 日以降

改　正

Ｌ　地すべり防止工

Ｌ～1000　集水井工（ライナープレート土留工法）

1　**適用範囲**

【省略】

5　単価表

【省略】

(6)　掘削作業設備据付・解体１基当り単価表

名　称	規　格	単位	数　量	摘　要
土木一般世話役		人	1×1／D	表4－5－2、表4－5－3
特殊作業員		〃	2×1／D	〃
普通作業員		〃	1×1／D	〃
トラック運転	［クレーン装置付］ベーストラック２ｔ積　吊能力2.9ｔ	日	1×1／D	表4－5－3、機械損料
計				

（注１）　Ｄ：日当り施工量（基／日）

現　行

Ｌ　地すべり防止工

Ｌ～1000　集水井工（ライナープレート土留工法）

1　**適用範囲**

【省略】

5　単価表

【省略】

(6)　掘削作業設備組立・解体１基当り単価表

名　称	規　格	単位	数　量	摘　要
土木一般世話役		人	1×1／D	表4－5－2、表4－5－3
特殊作業員		〃	2×1／D	〃
普通作業員		〃	1×1／D	〃
トラック運転	［クレーン装置付］ベーストラック２ｔ積　吊能力2.9ｔ	日	1×1／D	表4－5－3、機械損料
計				

（注１）　Ｄ：日当り施工量（基／日）

備　考

字句の改正

新　旧　対　照　表

改正

Ｌ～2000　ふとんかご工（地すべり防止工事用）

1　適用範囲

本資料は、地すべり防止施設及び急傾斜崩壊対策施設における、＿＿＿＿＿＿＿＿＿＿ふとんかご（階段式、パネル式、高さ 40～100 cm、幅 120 cm、200 cm）の施工に適用する。

2　施工概要

施工フローは、下記を標準とする。

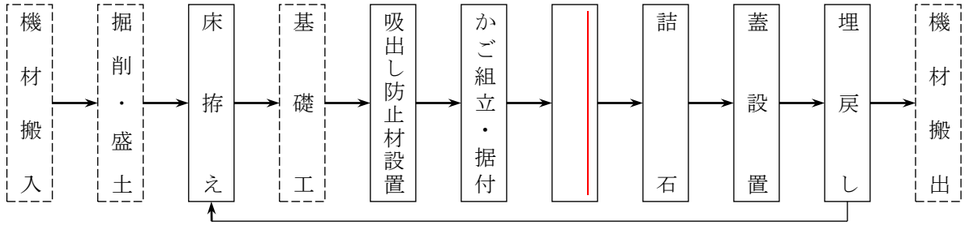

（注）　本歩掛で対応しているのは、実線部分のみである。＿＿＿＿＿＿＿＿＿＿

3　機種の選定

＿＿＿＿＿＿

＿＿＿＿＿＿＿＿＿＿＿＿

［削除］

＿＿＿＿＿＿

機械・規格は、次表を標準とする。

表 3－1　機種の選定

機械名	規　格	単位	数量	摘　要
バックホウ（クローラ型）	標準型・排出ガス対策型（2014 年規制） 山積 0.5 m³（平積 0.4 m³）	台	1	
不整地運搬車	排出ガス対策型（第 1 次基準値） クローラ型・ダンプ式 2 t 積	〃	1	必要に応じて計上

現行

Ｌ～2000　＿＿＿＿かご工（地すべり防止工事用）

1　適用範囲

本資料は、地すべり防止施設及び急傾斜崩壊対策施設における、じゃかご（径 45～60 cm）及びふとんかご（階段式、パネル式、高さ 40～100 cm、幅 120 cm、200 cm）の施工に適用する。

2　施工概要

施工フローは、下記を標準とする。

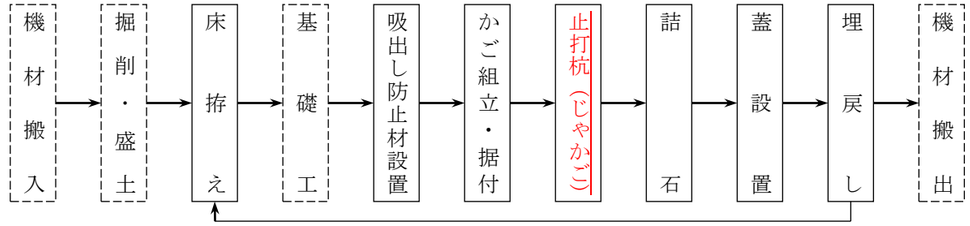

（注）　本歩掛で対応しているのは、実線部分のみである。吸出し防止材は、ふとんかごのみとする。

3　機種の選定

3－1　じゃかご

機械・規格は、次表を標準とする。

表 3－1　機種の選定

機　種	規　格	単位	数量	摘　要
バックホウ（クローラ型）	標準型・排出ガス対策型（第 3 次基準値） 山積 0.5 m³（平積 0.4 m³）	台	1	
不整地運搬車	排出ガス対策型（第 1 次基準値） クローラ型・ダンプ式 2 t 積	〃	1	必要に応じて計上

3－2　ふとんかご

機械・規格は、次表を標準とする。

表 3－2　機種の選定

機　種	規　格	単位	数量	摘　要
バックホウ（クローラ型）	標準型・排出ガス対策型（2014 年規制） 山積 0.5 m³（平積 0.4 m³）	台	1	
不整地運搬車	排出ガス対策型（第 1 次基準値） クローラ型・ダンプ式 2 t 積	〃	1	必要に応じて計上

備考

字句の追加

字句の削除

フロー図内、字句の削除

字句の削除

字句の削除

〃

表の削除

字句の削除

番号の改正

表内、字句の改正

新　旧　対　照　表

改　正	現　行	備　考
4　施工歩掛 ［削除］	4　施工歩掛 4－1　じゃかご じゃかご施工歩掛は、次表を標準とする。 表 4－1　じゃかご施工歩掛　（10m当り） （注 1）　本歩掛は、組立・据付・詰石及び平均距離 30mまでの小運搬を含む。ただし、平均小運搬距離が 30mを超え 200m以下の場合は、不整地運搬車を計上する。 （注 2）　詰石量は、材料ロスを見込んだ数量である。 （注 3）　本歩掛は、床掘え・埋戻しを含む。 （注 4）　運搬機械が上表により難い場合は、別途考慮する。 （注 5）　止杭を必要とする場合は、「H～3000　かご工　3－3　止杭打込」を別途計上する。なお、止杭は松丸太末口 9 ㎝、長さ 1.5mを標準とする。 （注 6）　吸出し防止材等が必要な場合は、「C～2500　吸出し防止材設置工」により別途計上する。なお、本歩掛に吸出し防止材の設置手間は含まれていない。 （注 7）　不整地運搬車は、賃料とする。 （注 8）　じゃかごの撤去歩掛は、上表の 50%とする。	番号、字句の削除 字句の削除 表の削除

じゃかご規格		径(cm)			
名　称	規　格	単位	45	60	摘　要
詰　石		m^3	1.5	2.7	
土木一般世話役		人	0.2	0.3	
特殊作業員		〃	0.7	1.3	
普通作業員		〃	0.7	1.2	
バックホウ（ｸﾛｰﾗ型）運転	標準型・排出ガス対策型（第 3 次基準値）山積 0.5 m^3（平積 0.4 m^3）	h	0.2	0.4	
不整地運搬車運転	排出ガス対策型（第 3 次基準値）クローラ型・ダンプ式 2ｔ積	日	0.06	0.10	必要に応じて計上（注 1）

改　正

4－1　ふとんかご

ふとんかご　施工歩掛は、次表を標準とする。

表 4－1　ふとんかご施工歩掛　（10m当り）

ふとんかご規格		高(cm)	40	50		60	100		摘　要
		幅(cm)	120		200	120		200	
名　称	規　格	単位							
詰　石		m^3	4.6	5.7	9.5	6.8	11	19	
土木一般世話役		人	0.6	0.7	1.1	0.8	1.3	2.3	
特殊作業員		〃	0.6	0.8	1.3	0.9	1.5	2.6	
普通作業員		〃	1.7	2.1	3.5	2.5	4.1	7.0	
バックホウ（ｸﾛｰﾗ型）運転	標準型・排出ガス対策型（2014 年規制）山積 0.5 m^3（平積 0.4 m^3）	h	2.3	2.9	4.8	3.4	5.5	9.6	
不整地運搬車運転	排出ガス対策型（第 1 次基準値）クローラ型・ダンプ式 2ｔ積	日	0.3	0.4	0.6	0.5	0.7	1.3	必要に応じて計上(注 1)

（注 1）　本歩掛は、床拵え、吸出し防止材設置、かご組立・据付・詰石、蓋設置、埋戻し及び平均運搬距離 30mまでの現場内小運搬を含む。ただし、平均小運搬距離が 30mを超え 200m以下の場合は、不整地運搬車を計上する。
（注 2）　本歩掛は、階段式にのみ適用し、スロープ式には適用しない。
（注 3）　詰石量は、材料ロスを見込んだ数量である。
（注 4）　運搬機械が上表により難い場合は、別途考慮する。
（注 5）　吸出し防止材設置の有無にかかわらず上表を適用することができる。ただし設置する場合は、材料を別途計上すること。なお、吸出し防止材は厚さ 10 ㎜を標準とする。
（注 6）　不整地運搬車は、賃料とする。
（注 7）　ふとんかごの撤去歩掛は、上表の 50%とする。

4－2　材料使用数量

詰石材、吸出し防止材の使用数量は、次式による。

詰石材の使用数量（m^3）　＝かご容積（m^3）×（1＋K）……　式 4－1

吸出し防止材の使用数量（m^2）＝設計数量（m^2）×（1＋K）……　式 4－2

K：ロス率

表 4－2　ロス率（K）

名　称	詰石材	吸出し防止材
ロス率	－0.05	＋0.07

現　行

4－2　ふとんかご

ふとんかごの施工歩掛は、次表を標準とする。

表 4－2　ふとんかご施工歩掛　（10m当り）

ふとんかご規格		高(cm)	40	50		60	100		摘　要
		幅(cm)	120		200	120		200	
名　称	規　格	単位							
詰　石		m^3	4.6	5.7	9.5	6.8	11	19	
土木一般世話役		人	0.6	0.7	1.1	0.8	1.3	2.3	
特殊作業員		〃	0.6	0.8	1.3	0.9	1.5	2.6	
普通作業員		〃	1.7	2.1	3.5	2.5	4.1	7.0	
バックホウ（ｸﾛｰﾗ型）運転	標準型・排出ガス対策型（2014 年規制）山積 0.5 m^3（平積 0.4 m^3）	h	2.3	2.9	4.8	3.4	5.5	9.6	
不整地運搬車運転	排出ガス対策型（第 1 次基準値）クローラ型・ダンプ式 2ｔ積	日	0.3	0.4	0.6	0.5	0.7	1.3	必要に応じて計上(注 1)

（注 1）　本歩掛は、床拵え、吸出し防止材設置、かご組立・据付・詰石、　埋戻し及び平均　距離 30mまでの　小運搬を含む。ただし、平均小運搬距離が 30mを超え 200m以下の場合は、不整地運搬車を計上する。
（注 2）　本歩掛は、階段式にのみ適用し、スロープ式には適用しない。
（注 3）　詰石量は、材料ロスを見込んだ数量である。
（注 4）　運搬機械が上表により難い場合は、別途考慮する。
（注 5）　吸出し防止材設置の有無にかかわらず上表を適用することができる。ただし設置する場合は、材料を別途計上すること。なお、吸出し防止材は厚さ 10 ㎜を標準とする。
（注 6）　不整地運搬車は、賃料とする。
（注 7）　ふとんかごの撤去歩掛は、上表の 50%とする。

4－3　材料使用数量

詰石材、吸出し防止材の使用数量は、次式による。

詰石材の使用数量（m^3）　＝かご容積（m^3）×（1＋K）……　式 4－1

吸出し防止材の使用数量（m^2）＝設計数量（m^2）×（1＋K）……　式 4－2

K：ロス率

表 4－3　ロス率（K）

名　称	詰石材	吸出し防止材
ロス率	－0.05	＋0.07

備　考

番号の改正

字句の削除

番号の改正

字句の追加

番号の改正

番号の改正

新　旧　対　照　表

改　正

5　単価表

［削除］

(1) ふとんかご 10m当り単価表

名　称	規　格	単位	数　量	摘　要
土木一般世話役		人		表4－1
特殊作業員		〃		〃
普通作業員		〃		〃
ふとんかご		m	10	パネル式とする
詰石		m^3		表4－1、表4－2、式4－1
吸出し防止材	t＝10㎜	m^2		必要に応じて計上 式4－1、表4－2、式4－2
バックホウ（クローラ型）運転	標準型・排出ガス対策型（2014年規制）山積0.5 m^3（平積0.4 m^3）	h		表4－1　機械損料
不整地運搬車運転	排出ガス対策型（第1次基準値）クローラ型・ダンプ式2ｔ積	日		〃 必要に応じて計上 機械賃料
計				

現　行

5　単価表

(1)　じゃかご 10m当り単価表

名　称	規　格	単位	数　量	摘　要
土木一般世話役		人		表4－1
特殊作業員		〃		〃
普通作業員		〃		〃
じゃかご		m	10	
詰石		m^3		表4－1、表4－3、式4—1
止杭		本		必要に応じて計上 (3) 単価表
バックホウ（クローラ型）運転	標準型・排出ガス対策型（第3次基準値）山積0.5 m^3（平積0.4 m^3）	h		表4－1　機械損料
不整地運搬車運転	排出ガス対策型（第1次基準値）クローラ型・ダンプ式2ｔ積	日		〃 必要に応じて計上 機械賃料
計				

(2) ふとんかご 10m当り単価表

名　称	規　格	単位	数　量	摘　要
土木一般世話役		人		表4－1
特殊作業員		〃		〃
普通作業員		〃		〃
ふとんかご		m	10	パネル式とする
詰石		m^3		表4－1、表4－2、式4－1
吸出し防止材	t＝10㎜	m^2		必要に応じて計上 式4－1、表4－2、式4－2
バックホウ（クローラ型）運転	標準型・排出ガス対策型（2014年規制）山積0.5 m^3（平積0.4 m^3）	h		表4－1　機械損料
不整地運搬車運転	排出ガス対策型（第1次基準値）クローラ型・ダンプ式2ｔ積	日		〃 必要に応じて計上 機械賃料
計				

備　考

字句の削除

表の削除

番号の改正

新　旧　対　照　表

改　正	現　行	備　考
［削除］	(3)　止杭10本当り単価表 名称 / 規格 / 単位 / 数量 / 摘要 普通作業員 / / 人 / / 表4－1（注5） 止杭 / 松　L＝1.5m　D＝90㎜ / 本 / 10 / 計 / / / /	番号、字句の改正 表の削除
(2)　機械運転単価表 機械名 / 規格 / 区分 / 単位 / 数量 / 摘要 不整地運搬車 / 排出ガス対策型（第1次基準値）クローラ型・ダンプ式2ｔ積 / 運転手（特殊） / 人 / 1.00 / 軽油 / L / 8.1 / 賃料 / 供用日 / 1.71 /	(4)　機械運転単価表 機械名 / 規格 / 区分 / 単位 / 数量 / 摘要 不整地運搬車 / 排出ガス対策型（第1次基準値）クローラ型・ダンプ式2ｔ積 / 運転手（特殊） / 人 / 1.00 / 軽油 / L / 8.1 / 賃料 / 供用日 / 1.71 /	番号の改正

新　旧　対　照　表

改正

Ｌ～2200　山腹水路工（地すべり防止工事用）

1　適用範囲

【省略】

5　施工歩掛

5－1　山腹集水路・排水路工

5－1－1　山腹U型側溝（機械据付）歩掛

（1）　日当り施工量

日当り施工量は、次表を標準とする。

表 5－1－1－1　日当り施工量　（m／日）

掘削断面積（㎡）	0.5 ㎡以下	0.5 ㎡を越え 1.0 ㎡以下
日当り施工量	14.7	10.4

（注 1）　歩掛は、平均運搬距離 50m以下の現場内小運搬を含む。ただし、平均運搬距離が 50mを超え 200m以下の場合は、不整地運搬車を計上する。

（注 2）　歩掛は、床掘（仕上げ含む）、基礎、埋戻しの労務を含む。ただし、材料は別途計上する。

（注 3）　表面コンクリートの打設は、「D～1000　コンクリート工」による。

【省略】

5－1－2　山腹U型側溝（人力据付）歩掛

（1）　日当り施工量

日当り施工量は、次表を標準とする。

表 5－1－2－1　日当り施工量　（m／日）

掘削断面積（㎡）	0.5 ㎡以下	0.5 ㎡を越え 1.0 ㎡以下
日当り施工量	15.1	13.3

（注 1）　歩掛は、平均運搬距離 50m以下の現場内小運搬を含む。ただし、平均運搬距離が 50mを超え 200m以下の場合は、不整地運搬車を計上する。

（注 2）　歩掛は、床掘（仕上げ含む）、基礎、埋戻しの労務を含む。ただし、材料は別途計上する。

（注 3）　表面コンクリートの打設は、「D～1000　コンクリート工」による。

【省略】

現行

Ｌ～2200　山腹水路工（地すべり防止工事用）

1　適用範囲

【省略】

5　施工歩掛

5－1　山腹集水路・排水路工

5－1－1　山腹U型側溝（機械据付）歩掛

（1）　日当り施工量

日当り施工量は、次表を標準とする。

表 5－1－1－1　日当り施工量　（m／日）

掘削断面積（㎡）	0.5 ㎡以下	0.5 を越え 1.0 ㎡以下
日当り施工量	14.7	10.4

（注 1）　歩掛は、平均運搬距離 50m以下の小運搬を含む。ただし、平均運搬距離が 50mを超え 200m以下の場合は、不整地運搬車を計上する。

（注 2）　歩掛は、床掘（仕上げ含む）、基礎、埋戻しの労務を含む。ただし、材料は別途計上する。

（注 3）　表面コンクリートの打設は、「D～1000　コンクリート工」による。

【省略】

5－1－2　山腹U型側溝（人力据付）歩掛

（1）　日当り施工量

日当り施工量は、次表を標準とする。

表 5－1－2－1　日当り施工量　（m／日）

掘削断面積（㎡）	0.5 ㎡以下	0.5 を越え 1.0 ㎡以下
日当り施工量	15.1	13.3

（注 1）　歩掛は、平均運搬距離 50m以下の小運搬を含む。ただし、平均運搬距離が 50mを超え 200m以下の場合は、不整地運搬車を計上する。

（注 2）　歩掛は、床掘（仕上げ含む）、基礎、埋戻しの労務を含む。ただし、材料は別途計上する。

（注 3）　表面コンクリートの打設は、「D～1000　コンクリート工」による。

【省略】

備考

表内、字句の追加

字句の追加

表内、字句の追加

字句の追加

新　旧　対　照　表

改　正

5－1－3　山腹コルゲートフリューム据付歩掛

（1）　日当り施工量

日当り施工量は、次表を標準とする。

表 5－1－3－1　日当り施工量　（m／日）

掘削断面積（㎡）	0.5 ㎡以下	0.5 ㎡を越え 1.0 ㎡以下	1.0 ㎡を越え 2.0 ㎡以下
日当り施工量	24.3	19.1	14.1

（注 1）　歩掛は、平均運搬距離 50m以下の現場内小運搬を含む。ただし、平均運搬距離が 50mを超え 200m以下の場合は、不整地運搬車を計上する。

（注 2）　歩掛は、床掘（仕上げ含む）、基礎、埋戻しの労務を含む。ただし、材料は別途計上する。

（注 3）　ポリエチレン製角型U字溝据付の場合も本歩掛を適用できる。

（注 4）　表面コンクリートの打設は、「D～1000　コンクリート工」による。

【省略】

5－2　山腹明暗渠工

5－2－1　山腹U型側溝明暗渠（機械据付）歩掛

（1）　日当り施工量

日当り施工量は、次表を標準とする。

表 5－2－1－1　日当り施工量　（m／日）

掘削断面積（㎡）	0.5 ㎡以下	0.5 ㎡を越え 1.0 ㎡以下	1.0 ㎡を越え 2.0 ㎡以下	2.0 ㎡を越え 3.0 ㎡以下	3.0 ㎡を越え 4.0 ㎡以下
日当り施工量	12.4	9.4	7.0	5.2	4.1

（注 1）　歩掛は、平均運搬距離 50m以下の現場内小運搬を含む。ただし、平均運搬距離が 50mを超え 200m以下の場合は、不整地運搬車を計上する。

（注 2）　歩掛は、床掘（仕上げ含む）、フィルター材設置、基礎、埋戻しの労務を含む。ただし、材料は別途計上する。

（注 3）　表面コンクリートの打設は、「D～1000　コンクリート工」による。

【省略】

5－2－2　山腹U型側溝明暗渠（人力据付）歩掛

（1）　日当り施工量

日当り施工量は、次表を標準とする。

表 5－2－2－1　日当り施工量　（m／日）

掘削断面積（㎡）	0.5 ㎡以下	0.5 ㎡を越え 1.0 ㎡以下	1.0 ㎡を越え 2.0 ㎡以下	2.0 ㎡を越え 3.0 ㎡以下	3.0 ㎡を越え 4.0 ㎡以下
日当り施工量	12.5	11.0	9.4	7.6	5.9

（注 1）　歩掛は、平均運搬距離 50m以下の現場内小運搬を含む。ただし、平均運搬距離が 50mを超え 200m以下の場合は、不整地運搬車を計上する。

（注 2）　歩掛は、床掘（仕上げ含む）、フィルター材設置、基礎、埋戻しの労務を含む。ただし、材料は別途計上する。

（注 3）　表面コンクリートの打設は、「D～1000　コンクリート工」による。

【省略】

現　行

5－1－3　山腹コルゲートフリューム据付歩掛

（1）　日当り施工量

日当り施工量は、次表を標準とする。

表 5－1－3－1　日当り施工量　（m／日）

掘削断面積（㎡）	0.5 ㎡以下	0.5 を越え 1.0 ㎡以下	1.0 を越え 2.0 ㎡以下
日当り施工量	24.3	19.1	14.1

（注 1）　歩掛は、平均運搬距離 50m以下の小運搬を含む。ただし、平均運搬距離が 50mを超え 200m以下の場合は、不整地運搬車を計上する。

（注 2）　歩掛は、床掘（仕上げ含む）、基礎、埋戻しの労務を含む。ただし、材料は別途計上する。

（注 3）　ポリエチレン製角型U字溝据付の場合も本歩掛を適用できる。

（注 4）　表面コンクリートの打設は、「D～1000　コンクリート工」による。

【省略】

5－2　山腹明暗渠工

5－2－1　山腹U型側溝明暗渠（機械据付）歩掛

（1）　日当り施工量

日当り施工量は、次表を標準とする。

表 5－2－1－1　日当り施工量　（m／日）

掘削断面積（㎡）	0.5 ㎡以下	0.5 を越え 1.0 ㎡以下	1.0 を越え 2.0 ㎡以下	2.0 を越え 3.0 ㎡以下	3.0 を越え 4.0 ㎡以下
日当り施工量	12.4	9.4	7.0	5.2	4.1

（注 1）　歩掛は、平均運搬距離 50m以下の小運搬を含む。ただし、平均運搬距離が 50mを超え 200m以下の場合は、不整地運搬車を計上する。

（注 2）　歩掛は、床掘（仕上げ含む）、フィルター材設置、基礎、埋戻しの労務を含む。ただし、材料は別途計上する。

（注 3）　表面コンクリートの打設は、「D～1000　コンクリート工」による。

【省略】

5－2－2　山腹U型側溝明暗渠（人力据付）歩掛

（1）　日当り施工量

日当り施工量は、次表を標準とする。

表 5－2－2－1　日当り施工量　（m／日）

掘削断面積（㎡）	0.5 ㎡以下	0.5 を越え 1.0 ㎡以下	1.0 を越え 2.0 ㎡以下	2.0 を越え 3.0 ㎡以下	3.0 を越え 4.0 ㎡以下
日当り施工量	12.5	11.0	9.4	7.6	5.9

（注 1）　歩掛は、平均運搬距離 50m以下の小運搬を含む。ただし、平均運搬距離が 50mを超え 200m以下の場合は、不整地運搬車を計上する。

（注 2）　歩掛は、床掘（仕上げ含む）、フィルター材設置、基礎、埋戻しの労務を含む。ただし、材料は別途計上する。

（注 3）　表面コンクリートの打設は、「D～1000　コンクリート工」による。

【省略】

備　考

表内、字句の追加

字句の追加

表内、字句の追加

字句の追加

表内、字句の追加

字句の追加

新　旧　対　照　表

改　正

5－2－3　山腹コルゲートフリューム明暗渠据付歩掛

（1）　日当り施工量

日当り施工量は、次表を標準とする。

表 5－2－3－1　日当り施工量　（m／日）

掘削断面積（㎡）	0.5 ㎡以下	0.5 ㎡を越え 1.0 ㎡以下	1.0 ㎡を越え 2.0 ㎡以下	2.0 ㎡を越え 3.0 ㎡以下	3.0 ㎡を越え 4.0 ㎡以下
日当り施工量	20.0	17.3	12.4	8.8	6.8

（注 1）　歩掛は、平均運搬距離 50m以下の現場内小運搬を含む。ただし、平均運搬距離が 50mを超え 200m以下の場合は、不整地運搬車を計上する。

（注 2）　歩掛は、床掘（仕上げ含む）、フィルター材設置、基礎、埋戻しの労務を含む。ただし、材料は別途計上する。

（注 3）　ポリエチレン製角型U字溝据付の場合も本歩掛を適用できる。

（注 4）　表面コンクリートの打設は、「D～1000　コンクリート工」による。

【省略】

5－3　山腹暗渠工

5－3－1　山腹暗渠据付歩掛

（1）　日当り施工量

日当り施工量は、次表を標準とする。

表 5－3－1－1　日当り施工量　（m／日）

掘削断面積（㎡）	0.5 ㎡以下	0.5 ㎡を越え 1.0 ㎡以下	1.0 ㎡を越え 2.0 ㎡以下	2.0 ㎡を越え 3.0 ㎡以下	3.0 ㎡を越え 4.0 ㎡以下
日当り施工量	23.9	19.6	15.5	12.1	9.9

（注 1）　歩掛は、平均運搬距離 50m以下の現場内小運搬を含む。ただし、平均運搬距離が 50mを超え 200m以下の場合は、不整地運搬車を計上する。

（注 2）　歩掛は、床掘（仕上げ含む）、フィルター材設置、埋戻しの労務を含む。ただし、材料は別途計上する。

【省略】

現　行

5－2－3　山腹コルゲートフリューム明暗渠据付歩掛

（1）　日当り施工量

日当り施工量は、次表を標準とする。

表 5－2－3－1　日当り施工量　（m／日）

掘削断面積（㎡）	0.5 ㎡以下	0.5 を越え 1.0 ㎡以下	1.0 を越え 2.0 ㎡以下	2.0 を越え 3.0 ㎡以下	3.0 を越え 4.0 ㎡以下
日当り施工量	20.0	17.3	12.4	8.8	6.8

（注 1）　歩掛は、平均運搬距離 50m以下の小運搬を含む。ただし、平均運搬距離が 50mを超え 200m以下の場合は、不整地運搬車を計上する。

（注 2）　歩掛は、床掘（仕上げ含む）、フィルター材設置、基礎、埋戻しの労務を含む。ただし、材料は別途計上する。

（注 3）　ポリエチレン製角型U字溝据付の場合も本歩掛を適用できる。

（注 4）　表面コンクリートの打設は、「D～1000　コンクリート工」による。

【省略】

5－3　山腹暗渠工

5－3－1　山腹暗渠据付歩掛

（1）　日当り施工量

日当り施工量は、次表を標準とする。

表 5－3－1－1　日当り施工量　（m／日）

掘削断面積（㎡）	0.5 ㎡以下	0.5 を越え 1.0 ㎡以下	1.0 を越え 2.0 ㎡以下	2.0 を越え 3.0 ㎡以下	3.0 を越え 4.0 ㎡以下
日当り施工量	23.9	19.6	15.5	12.1	9.9

（注 1）　歩掛は、平均運搬距離 50m以下の小運搬を含む。ただし、平均運搬距離が 50mを超え 200m以下の場合は、不整地運搬車を計上する。

（注 2）　歩掛は、床掘（仕上げ含む）、フィルター材設置、埋戻しの労務を含む。ただし、材料は別途計上する。

【省略】

備　考

表内、字句の追加

字句の追加

表内、字句の追加

字句の追加

新　旧　対　照　表

改正

5－4　集水桝工

5－4－1　集水桝設置歩掛

集水桝設置の歩掛は、次表を標準とする。

表 5－4－1－1　集水桝設置歩掛　（1 基当り）

名称	規格	単位	内空体積 0.4 m³以下	内空体積 0.4 m³を超え 0.8 m³以下	内空体積 0.8 m³を超え 1.0 m³以下	摘要
土木一般世話役		人	0.7	0.8	1.0	
特殊作業員		〃	0.5	0.6	0.7	
普通作業員		〃	1.0	1.2	1.4	
型わく工		〃	0.2	0.3	0.4	
バックホウ（ｸﾛｰﾗ型）運転	標準型・排出ガス対策型（第 2 次基準値）・クレーン機能付 山積 0.28 m³（平積 0.2 m³） 吊能力 1.7 t	h	3.4	4.2	4.8	
不整地運搬車運転	排出ガス対策型（第 1 次基準値） クローラ型・ダンプ式 2.5 t 積	日	0.1			必要に応じて計上（注 1）
諸雑費率		%	7			

（注 1）　歩掛は、平均運搬距離 50m 以下の現場内小運搬を含む。ただし、平均運搬距離が 50m を超え 200m 以下の場合は、不整地運搬車を計上する。

（注 2）　歩掛は、床掘（仕上げ含む）、基礎、型枠、コンクリート打設、埋戻しの労務を含む。ただし、材料は別途計上する。

（注 3）　諸雑費は、型枠用合板、鋼製型枠、型枠用金物、組立支持材、はく離剤及び電気ドリル、電気ノコギリ損料、電力に関する経費、仮設材の持上（下）げ機械、締固め機械に要する費用であり、労務費、バックホウの機械損料及び運転経費の合計額に上表の率を乗じた金額を計上する。

（注 4）　運搬機械が上表により難い場合は、別途考慮する。

（注 5）　養生工が必要な場合は別途計上する。

（注 6）　不整地運搬車は賃料とする。

現行

5－4　集水桝工

5－4－1　集水桝設置歩掛

集水桝設置の歩掛は、次表を標準とする。

表 5－4－1　集水桝設置歩掛　（1 基当り）

名称	規格	単位	内空体積 0.4 m³以下	内空体積 0.4 を超え 0.8 m³以下	内空体積 0.8 を超え 1.0 m³以下	摘要
土木一般世話役		人	0.7	0.8	1.0	
特殊作業員		〃	0.5	0.6	0.7	
普通作業員		〃	1.0	1.2	1.4	
型わく工		〃	0.2	0.3	0.4	
バックホウ（ｸﾛｰﾗ型）運転	標準型・排出ガス対策型（第 2 次基準値）・クレーン機能付 山積 0.28 m³（平積 0.2 m³） 吊能力 1.7 t	h	3.4	4.2	4.8	
不整地運搬車運転	排出ガス対策型（第 1 次基準値） クローラ型・ダンプ式 2.5 t 積	日	0.1			必要に応じて計上（注 1）
諸雑費率		%	7			

（注 1）　歩掛は、平均運搬距離 50m 以下の＿＿小運搬を含む。ただし、平均運搬距離が 50m を超え 200m 以下の場合は、不整地運搬車を計上する。

（注 2）　歩掛は、床掘（仕上げ含む）、基礎、型枠、コンクリート打設、埋戻しの労務を含む。ただし、材料は別途計上する。

（注 3）　諸雑費は、型枠用合板、鋼製型枠、型枠用金物、組立支持材、はく離材及び電気ドリル、電気ノコギリ損料、電力に関する経費、仮設材の持上（下）げ機械、締固め機械に要する費用であり、労務費、バックホウの機械損料及び運転経費の合計額に上表の率を乗じた金額を計上する。

（注 4）　運搬機械が上表により難い場合は、別途考慮する。

（注 5）　養生工が必要な場合は別途計上する。

（注 6）　不整地運搬車は賃料とする。

備考

番号の改正

表内、字句の追加

字句の追加

字句の改正

新　旧　対　照　表

改　正

5－4－2　プレキャスト集水桝据付歩掛

プレキャスト集水桝据付の歩掛は、次表を標準とする。

表 5－4－2　プレキャスト集水桝据付歩掛　（1 基当り）

名　称	規　格	単位	集水桝製品質量 150 kg を超え 500 kg 以下	500 kg を超え 1,000 kg 以下	1,000 kg を超え 1,500 kg 以下	1,500 kg を超え 1,700 kg 以下	摘　要
土木一般世話役		人	0.2	0.3	0.3	0.3	
特殊作業員		〃	0.3	0.3	0.3	0.4	
普通作業員		〃	0.5	0.5	0.6	0.6	
バックホウ（ｸﾛｰﾗ型）運転	標準型・排出ガス対策型（第 2 次基準値）・クレーン機能付　山積 0.28 ㎥（平積 0.2 ㎥）吊能力 1.7 t	h	2.2	2.7	3.2	3.5	
不整地運搬車運転	排出ガス対策型（第 1 次基準値）クローラ型・ダンプ式 2.5 t 積	日	0.1				必要に応じて計上（注 1）
諸雑費率		%	0.6				

（注 1）　歩掛は、平均運搬距離 50m以下の現場内小運搬を含む。ただし、平均運搬距離が 50mを超え 200m以下の場合は、不整地運搬車を計上する。

（注 2）　歩掛は、床掘（仕上げ含む）、基礎、埋戻しの労務を含む。ただし、材料は別途計上する。

（注 3）　諸雑費は、締固め機械の費用であり、労務費、バックホウの機械損料及び運転経費の合計額に上表の率を乗じた金額を計上する。

（注 4）　運搬機械が上表により難い場合は、別途考慮する。

（注 5）　不整地運搬車は賃料とする。

【省略】

現　行

5－4－2　プレキャスト集水桝据付歩掛

プレキャスト集水桝据付の歩掛は、次表を標準とする。

表 5－4－2　プレキャスト集水桝据付歩掛　（1 基当り）

名　称	規　格	単位	集水桝製品質量 150__を超え 500 kg 以下	500__を超え 1,000 kg 以下	1,000__を超え 1,500 kg 以下	1,500__を超え 1,700 kg 以下	摘　要
土木一般世話役		人	0.2	0.3	0.3	0.3	
特殊作業員		〃	0.3	0.3	0.3	0.4	
普通作業員		〃	0.5	0.5	0.6	0.6	
バックホウ（ｸﾛｰﾗ型）運転	標準型・排出ガス対策型（第 2 次基準値）・クレーン機能付　山積 0.28 ㎥（平積 0.2 ㎥）吊能力 1.7 t	h	2.2	2.7	3.2	3.5	
不整地運搬車運転	排出ガス対策型（第 1 次基準値）クローラ型・ダンプ式 2.5 t 積	日	0.1				必要に応じて計上（注 1）
諸雑費率		%	0.6				

（注 1）　歩掛は、平均運搬距離 50m以下の_____小運搬を含む。ただし、平均運搬距離が 50mを超え 200m以下の場合は、不整地運搬車を計上する。

（注 2）　歩掛は、床掘（仕上げ含む）、基礎、埋戻しの労務を含む。ただし、材料は別途計上する。

（注 3）　諸雑費は、締固め機械の費用であり、労務費、バックホウの機械損料及び運転経費の合計額に上表の率を乗じた金額を計上する。

（注 4）　運搬機械が上表により難い場合は、別途考慮する。

（注 5）　不整地運搬車は賃料とする。

【省略】

備　考

表内、字句の追加

字句の追加

Ｍ　農地造成改良工

土地改良事業等適用標準歩掛
（平成 17 年 9 月 29 日付け事調第 592 号農政部長通知）の一部改正

１．適用年月日

	最新設計単価の対象工事	最新設計単価の対象外工事
積算基準日	令和７年 12 月 19 日以降	令和８年 2 月 20 日以降

新　旧　対　照　表

改正

M　農地造成改良工

M～2010　リッパドーザ岩掘削

1　適用範囲

【省略】

2　機種及び爪数の選定

2－1　機種の選定

施工機械は、次表を標準とする。

表 2－1　機種の選定

機　種	規　格	適用区分
リッパ装置付ブルドーザ	排出ガス対策型（第2次基準値）18ｔ級	掘削量が 5,000 ㎥未満の場合
	排出ガス対策型（第2次基準値）32ｔ級	掘削量が 5,000 ㎥以上の場合

（注 1）　掘削・運土作業に適用するブルドーザの規格が 32ｔ級の場合は、掘削量が 5,000 ㎥未満であっても 32ｔ級リッパ装置付ブルドーザを適用する。

【省略】

3　施工歩掛

【省略】

(1)　リッピング断面積（q）

表 3－1　リッピング断面積　（㎡）

規格＼爪数		1本	2本	3本
排出ガス対策型（第2次基準値）	18ｔ級	0.23	0.28	0.40
排出ガス対策型（第2次基準値）	32ｔ級	0.27	0.35	0.50

(2)　作業効率（E）

表 3－2　作業効率

規　格		地山の弾性波速度（km／sec） A群の岩	地山の弾性波速度（km／sec） B群の岩	標準値	範　囲
排出ガス対策型（第2次基準値）18ｔ級	3～1本爪	－	－	0.45	0.55～0.35
排出ガス対策型（第2次基準値）32ｔ級	3本爪	0.6 未満	0.9 未満	0.60	0.70～0.50
	3～1本爪	0.6 以上	0.9 以上	0.50	0.60～0.40

（注 1）　上記作業効率の判定に当り、現場条件に係わる補正は表 3－3 により行う。

現行

M　農地造成改良工

M～2010　リッパドーザ岩掘削

1　適用範囲

【省略】

2　機種及び爪数の選定

2－1　機種の選定

施工機械は、次表を標準とする。

表 2－1　機種の選定

機　種	規　格	適用区分
リッパ装置付ブルドーザ	排出ガス対策型（第1次基準値）18ｔ級	掘削量が 5,000 ㎥未満の場合
	排出ガス対策型（第1次基準値）32ｔ級	掘削量が 5,000 ㎥以上の場合

（注 1）　掘削・運土作業に適用するブルドーザの規格が 32ｔ級の場合は、掘削量が 5,000 ㎥未満であっても 32ｔ級リッパ装置付ブルドーザを適用する。

【省略】

3　施工歩掛

【省略】

(1)　リッピング断面積（q）

表 3－1　リッピング断面積　（㎡）

規格＼爪数		1本	2本	3本
排出ガス対策型（第1次基準値）	18ｔ級	0.23	0.28	0.40
排出ガス対策型（第1次基準値）	32ｔ級	0.27	0.35	0.50

(2)　作業効率（E）

表 3－2　作業効率

規　格		地山の弾性波速度（km／sec） A群の岩	地山の弾性波速度（km／sec） B群の岩	標準値	範　囲
排出ガス対策型（第1次基準値）18ｔ級	3～1本爪	－	－	0.45	0.55～0.35
排出ガス対策型（第1次基準値）32ｔ級	3本爪	0.6 未満	0.9 未満	0.60	0.70～0.50
	3～1本爪	0.6 以上	0.9 以上	0.50	0.60～0.40

（注 1）　上記作業効率の判定に当り、現場条件に係わる補正は表 3－3 により行う。

備考

表内、字句の改正

表内、字句の改正

表内、字句の改正

Ｎ　暗渠排水工

土地改良事業等適用標準歩掛
（平成 17 年 9 月 29 日付け事調第 592 号農政部長通知）の一部改正

１．適用年月日

	最新設計単価の対象工事	最新設計単価の対象外工事
積算基準日	令和７年 12 月 19 日以降	令和８年 2 月 20 日以降

新　旧　対　照　表

改　正

N　暗渠排水工

N～1030　暗渠排水資材小運搬

1　適用範囲

【省略】

4　単価表

（1）　機械運転単価表

機械名	規　格	区　分	単位	数　量	摘　要
不整地運搬車	排出ガス対策型（第２次基準値） クローラ型・ダンプ式 積載質量2.0ｔ	運転手（特殊）	人	1.00	
		軽　油	L	16	
		賃　料	供用日	1.55	
	排出ガス対策型（第１次基準値） クローラ型・ダンプ式 クレーン装置無 積載質量3.3～3.5ｔ	運転手（特殊）	人	1.00	
		軽　油	L	23	
		機　械　損　料	供用日	1.57	

（資材参考質量）

「土地改良事業等単価表」の備考による。

現　行

N　暗渠排水工

N～1030　暗渠排水資材小運搬

1　適用範囲

【省略】

4　単価表

（1）　機械運転単価表

機械名	規　格	区　分	単位	数　量	摘　要
不整地運搬車	排出ガス対策型（第２次基準値） クローラ型・ダンプ式 積載質量2.0ｔ	運転手（特殊）	人	1.00	
		軽　油	L	14	
		賃　料	供用日	1.55	
	排出ガス対策型（第１次基準値） クローラ型・ダンプ式 クレーン装置無 積載質量3.3～3.5ｔ	運転手（特殊）	人	1.00	
		軽　油	L	32	
		機　械　損　料	供用日	1.55	

（資材参考質量）

「土地改良事業等単価表」の備考による。

備　考

表内、数値の改正

新　旧　対　照　表

改正

Ｎ～2000　暗渠排水管布設

1　適用範囲

【省略】

2　施工歩掛

2－1　素焼土管及び合成樹脂管（定尺管）布設歩掛

バックホウ、トレンチャにより掘削された暗渠排水溝に、素焼土管及び合成樹脂管（定尺管）を布設する歩掛は次表による。

表 2－1　素焼土管及び合成樹脂管（定尺管）布設歩掛　（100m当り）

管　種	規　格	職　種	単位	数　量	摘　要
素焼土管	φ60～150 ㎜	土木一般世話役	人	0.14	
		普通作業員	〃	0.65	
合成樹脂管	φ60～150 ㎜	土木一般世話役	〃	0.19	
		普通作業員	〃	0.45	

（注 1）　素焼土管の使用量は 100m当り 330 本とする。
（注 2）　被覆物を施工する場合は別途加算計上する。

現行

Ｎ～2000　暗渠排水管布設

1　適用範囲

【省略】

2　施工歩掛

2－1　素焼土管及び合成樹脂管（定尺管）布設歩掛

バックホウ、トレンチャにより掘削された暗渠排水溝に、素焼土管及び合成樹脂管（Ｌ＝4.0mまたは5.0m）を布設する歩掛は次表による。

表 2－1　素焼土管及び合成樹脂管（定尺管）布設歩掛　（100m当り）

管　種	規　格	職　種	単位	数　量	摘　要
素焼土管	φ60～150 ㎜	土木一般世話役	人	0.14	
		普通作業員	〃	0.65	
合成樹脂管	φ60～150 ㎜ Ｌ＝4.0m または 5.0m	土木一般世話役	〃	0.19	
		普通作業員	〃	0.45	

（注 1）　素焼土管の使用量は 100m当り 330 本とする。
（注 2）　被覆物を施工する場合は別途加算計上する。

備考

字句の改正

表内、字句の削除

Ｑ　海岸保全

土地改良事業等適用標準歩掛
（平成 17 年 9 月 29 日付け事調第 592 号農政部長通知）の一部改正

１．適用年月日

	最新設計単価の対象工事	最新設計単価の対象外工事
積算基準日	令和７年 12 月 19 日以降	令和８年 2 月 20 日以降

新　旧　対　照　表

改　正	現　行	備　考
Q　海岸保全	Q　海岸保全	
Q～3000　回航・えい航費	**Q～3000　回航・えい航費**	
1　基本事項	**1　基本事項**	
【省略】	【省略】	
2　回航費	**2　回航費**	
【省略】	【省略】	
2－3　回航費の積算	2－3　回航費の積算	
2－3－1　艤装費の算出	2－3－1　艤装費の算出	
【省略】	【省略】	
2－3－2　運転費の算出	2－3－2　運転費の算出	
【省略】	【省略】	
2)　運転費の算出	2)　運転費の算出	
運転費＝燃料費＋労務費＋上乗費	運転費＝燃料費＋労務費＋上乗費	
(1)　燃料費	(1)　燃料費	
燃料費＝｛回航用引船（または自力回航船舶）の燃料消費量（Ｌ／ｈ）×運転時間（ｈ）｝ ×燃料単価（円／Ｌ） （｛　｝は小数第１位四捨五入、全体は小数第１位切捨て）	燃料費＝｛回航用引船（または自力回航船舶）の燃料消費量（Ｌ／ｈ）×運転時間（ｈ）｝ ×燃料単価（円／Ｌ） （｛　｝は小数第１位四捨五入、全体は小数第１位切捨て）	
①　回航用引船の燃料消費量（雑品含む）は「回航用引船歩掛表」による。	①　回航用引船の燃料消費量（雑品含む）は「回航用引船歩掛表」による。	
(2)　労務費	(2)　労務費	
労務費＝労務単価×乗組員数×供用日数（N_1）　（小数第１位切捨て）	労務費＝｛（労務単価＋乗船手当）×乗組員数×供用日数（N_1）｝　（小数第１位切捨て）	字句の削除
労務単価は「1－6　2交代制の場合の労務単価」による。	労務単価は「1－6　2交代制の場合の労務単価」による。	
①　回航用引船の乗組員数は「回航用引船歩掛表」による。	①　回航用引船の乗組員数は「回航用引船歩掛表」による。	
	②　乗船手当ては「土地改良事業等単価表」による。	番号、字句の削除
	ただし、供用日数（N_1）が、１日未満の場合は乗船手当を計上しない。	字句の削除
(3)　上乗費	(3)　上乗費	
上乗費＝労務単価×上乗員数×供用日数（N_1）　（小数第１位切捨て）	上乗費＝｛（労務単価＋乗船手当）×上乗員数×供用日数（N_1）｝　（小数第１位切捨て）	字句の削除
労務単価は「1－6　2交代制の場合の労務単価」による。	労務単価は「1－6　2交代制の場合の労務単価」による。	
①　被回航船舶等のうち主作業船については、回航中の保安要員として乗組員のうち船団長１名と普通船員２名を乗船させることを標準とする。 ただし、保安要員は、船の大きさ、回航距離、経路等により増減することができる。	①　被回航船舶等のうち主作業船については、回航中の保安要員として乗組員のうち船団長１名と普通船員２名を乗船させることを標準とする。 ただし、保安要員は、船の大きさ、回航距離、経路等により増減することができる。	
	②　乗船手当ては「土地改良事業等単価表」による。	番号、字句の削除
	ただし、供用日数（N_1）が、１日未満の場合は乗船手当を計上しない。	字句の削除
【省略】	【省略】	

新　旧　対　照　表

改　正	現　行	備　考
［削除］	(6)　乘船手当 乘船手当は、下表のとおりとする。 <table><tr><th>職　種</th><th>乘船手当</th><th>摘　要</th></tr><tr><td>船　団　長 高　級　船　員</td><td rowspan="2">土地改良事業等単価表による</td><td rowspan="2"></td></tr><tr><td>普　通　船　員</td></tr></table>	番号、字句の削除 字句の削除 表の削除
【省略】	【省略】	

新　旧　対　照　表

改　正	現　行	備　考
3　えい航費 3－1　標準的な積算手順 【省略】 3－3　えい航費の積算 3－3－1　運転費の算出 1）　代価表作成手順 【省略】 2）　運転費の算出 運転費＝燃料費＋労務費 (1)　燃料費 【省略】 (2)　労務費 (25 浬未満（航行距離（片道）の場合） 労務費＝労務単価×乗組員数×供用日数（N_1）　（小数第 1 位切捨て） 労務単価は就業 8 時間単価による。 乗組員数はえい航船舶のほか被えい航船舶も含む。 えい航用引船の乗組員数は「えい航用引船歩掛表」による。 (25 浬以上（航行距離（片道）の場合） 労務費＝労務単価×乗組員数×供用日数（N_1）　（小数第 1 位切捨て） 労務単価は「1－6　2 交代制の場合の労務単価」による。 乗組員数はえい航船舶のほか被えい航船舶も含む。 えい航用引船の乗組員数は「えい航用引船歩掛表」による。 【省略】	**3　えい航費** 3－1　標準的な積算手順 【省略】 3－3　えい航費の積算 3－3－1　運転費の算出 1）　代価表作成手順 【省略】 2）　運転費の算出 運転費＝燃料費＋労務費 (1)　燃料費 【省略】 (2)　労務費 (25 浬未満（航行距離（片道）の場合） 労務費＝労務単価×乗組員数×供用日数（N_1）　（小数第 1 位切捨て） 労務単価は就業 8 時間単価による。 乗組員数はえい航船舶のほか被えい航船舶も含む。 えい航用引船の乗組員数は「えい航用引船歩掛表」による。 (25 浬以上（航行距離（片道）の場合） 労務費＝（労務単価＋乗船手当）×乗組員数×供用日数（N_1）　（小数第 1 位切捨て） 労務単価は「1－6　2 交代制の場合の労務単価」による。 乗組員数はえい航船舶のほか被えい航船舶も含む。 えい航用引船の乗組員数は「えい航用引船歩掛表」による。 乗船手当は「土地改良事業等単価表」による。 ただし、供用日数（N_1）が、1 日未満の場合は乗船手当を計上しない。 【省略】	字句の削除 字句の削除 〃

新　旧　対　照　表

改　正

4　回航費内訳書

4－1　運転費の算出

①　引船運転費（回航作業）1式当り

名　称	形状寸法	単位	数　量	摘　要
主　燃　料	A重油等	L		
高　級　船　員		人		
普　通　船　員		〃		
損　料	運転	時間		
〃	供用	日		
計				

②　被えい船運転費（回航作業）1式当り

名　称	形状寸法	単位	数　量	摘　要
船　団　長		人		
普　通　船　員		〃		
損　料	供用	〃		
計				

③　自力回航1隻当り

名　称	形状寸法	単位	数　量	摘　要
主　燃　料	A重油等	L		
船　団　長		人		
高　級　船　員		〃		
普　通　船　員		〃		
自力回航船損料	運転	時		
〃	供用	日		
計				

【省略】

現　行

4　回航費内訳書

4－1　運転費の算出

①　引船運転費（回航作業）1式当り

名　称	形状寸法	単位	数　量	摘　要
主　燃　料	A重油等	L		
高　級　船　員		人		
普　通　船　員		〃		
乗　船　手　当	高級船員	日		
〃	普通船員	〃		
損　料	運転	時間		
〃	供用	日		
計				

②　被えい船運転費（回航作業）1式当り

名　称	形状寸法	単位	数　量	摘　要
船　団　長		人		
普　通　船　員		〃		
乗　船　手　当	船団長	日		
〃	普通船員	〃		
損　料	供用	〃		
計				

③　自力回航1隻当り

名　称	形状寸法	単位	数　量	摘　要
主　燃　料	A重油等	L		
船　団　長		人		
高　級　船　員		〃		
普　通　船　員		〃		
乗　船　手　当	船団長	日		
〃	高級船員	〃		
〃	普通船員	〃		
自力回航船損料	運転	時		
〃	供用	日		
計				

【省略】

備　考

表内、字句の削除

表内、字句の削除

表内、字句の削除

新　旧　対　照　表

改　正

Q～3100　供用係数

1　供用係数

1－1　海上供用係数

【省略】

参考 2　就業時間別の船員供用係数

船舶供用係数（α）と就業時間別船員供用係数（β）（1 ワッチ制）

係数ランク	船舶供用係数（α）	就業時間別の船員供用係数（β）								備考
		就業 8 時間		就業 9 時間		就業 10 時間		就業 11 時間		
		［超勤時間　0h］		［超勤時間　1h］		［超勤時間　2h］		［超勤時間　3h］		
		［深夜時間　0h］		［深夜時間　0h］		［深夜時間　0h］		［深夜時間　0h］		
		船団長高級船員	普通船員	船団長高級船員	普通船員	船団長高級船員	普通船員	船団長高級船員	普通船員	
1	1.65	1.20	1.20	1.31	1.32	1.43	1.43	1.54	1.55	
2	1.85	1.35	1.35	1.46	1.47	1.58	1.58	1.69	1.70	
3	2.20	1.55	1.55	1.66	1.67	1.78	1.78	1.89	1.90	
4	2.55	1.80	1.80	1.91	1.92	2.03	2.03	2.14	2.15	
5	2.80	2.00	2.00	2.11	2.12	2.23	2.23	2.34	2.35	
6	3.20	2.25	2.25	2.36	2.37	2.48	2.48	2.59	2.60	
7	3.65	2.60	2.60	2.71	2.72	2.83	2.83	2.94	2.95	
8	4.30	3.05	3.05	3.16	3.17	3.28	3.28	3.39	3.40	
9	5.25	3.70	3.70	3.81	3.82	3.93	3.93	4.04	4.05	

船舶供用係数（α）と就業時間別船員供用係数（β）（2 ワッチ制）

係数ランク	船舶供用係数（α）	就業時間別の船員供用係数（β）								備考
		就業 16 時間		就業 18 時間		就業 20 時間		就業 22 時間		
		［超勤時間　0h］		［超勤時間　2h］		［超勤時間　4h］		［超勤時間　6h］		
		［深夜時間　1h］		［深夜時間　3h］		［深夜時間　4h］		［深夜時間　6h］		
		船団長高級船員	普通船員	船団長高級船員	普通船員	船団長高級船員	普通船員	船団長高級船員	普通船員	
1	1.65	1.21	1.21	1.35	1.35	1.47	1.48	1.61	1.61	
2	1.85	1.36	1.36	1.50	1.50	1.62	1.63	1.76	1.76	
3	2.20	1.56	1.56	1.70	1.70	1.82	1.83	1.96	1.96	
4	2.55	1.81	1.81	1.95	1.95	2.07	2.08	2.21	2.21	
5	2.80	2.01	2.01	2.15	2.15	2.27	2.28	2.41	2.41	
6	3.20	2.26	2.26	2.40	2.40	2.52	2.53	2.66	2.66	
7	3.65	2.61	2.61	2.75	2.75	2.87	2.88	3.01	3.01	
8	4.30	3.06	3.06	3.20	3.20	3.32	3.33	3.46	3.46	
9	5.25	3.71	3.71	3.85	3.85	3.97	3.98	4.11	4.11	

【省略】

現　行

Q～3100　供用係数

1　供用係数

1－1　海上供用係数

【省略】

参考 2　就業時間別の船員供用係数

船舶供用係数（α）と就業時間別船員供用係数（β）（1 ワッチ制）

係数ランク	船舶供用係数（α）	就業時間別の船員供用係数（β）								備考
		就業 8 時間		就業 9 時間		就業 10 時間		就業 11 時間		
		［超勤時間　0h］		［超勤時間　1h］		［超勤時間　2h］		［超勤時間　3h］		
		［深夜時間　0h］		［深夜時間　0h］		［深夜時間　0h］		［深夜時間　0h］		
		船団長高級船員	普通船員	船団長高級船員	普通船員	船団長高級船員	普通船員	船団長高級船員	普通船員	
1	1.65	1.20	1.20	1.31	1.31	1.42	1.42	1.53	1.54	
2	1.85	1.35	1.35	1.46	1.46	1.57	1.57	1.68	1.69	
3	2.20	1.55	1.55	1.66	1.66	1.77	1.77	1.88	1.89	
4	2.55	1.80	1.80	1.91	1.91	2.02	2.02	2.13	2.14	
5	2.80	2.00	2.00	2.11	2.11	2.22	2.22	2.33	2.34	
6	3.20	2.25	2.25	2.36	2.36	2.47	2.47	2.58	2.59	
7	3.65	2.60	2.60	2.71	2.71	2.82	2.82	2.93	2.94	
8	4.30	3.05	3.05	3.16	3.16	3.27	3.27	3.38	3.39	
9	5.25	3.70	3.70	3.81	3.81	3.92	3.92	4.03	4.04	

船舶供用係数（α）と就業時間別船員供用係数（β）（2 ワッチ制）

係数ランク	船舶供用係数（α）	就業時間別の船員供用係数（β）								備考
		就業 16 時間		就業 18 時間		就業 20 時間		就業 22 時間		
		［超勤時間　0h］		［超勤時間　2h］		［超勤時間　4h］		［超勤時間　6h］		
		［深夜時間　1h］		［深夜時間　3h］		［深夜時間　4h］		［深夜時間　6h］		
		船団長高級船員	普通船員	船団長高級船員	普通船員	船団長高級船員	普通船員	船団長高級船員	普通船員	
1	1.65	1.21	1.21	1.34	1.35	1.47	1.47	1.60	1.60	
2	1.85	1.36	1.36	1.49	1.50	1.62	1.62	1.75	1.75	
3	2.20	1.56	1.56	1.69	1.70	1.82	1.82	1.95	1.95	
4	2.55	1.81	1.81	1.94	1.95	2.07	2.07	2.20	2.20	
5	2.80	2.01	2.01	2.14	2.15	2.27	2.27	2.40	2.40	
6	3.20	2.26	2.26	2.39	2.40	2.52	2.52	2.65	2.65	
7	3.65	2.61	2.61	2.74	2.75	2.87	2.87	3.00	3.00	
8	4.30	3.06	3.06	3.19	3.20	3.32	3.32	3.45	3.45	
9	5.25	3.71	3.71	3.84	3.85	3.97	3.97	4.10	4.10	

【省略】

備　考

表内、数値の改正

表内、数値の改正

新　旧　対　照　表

改正

参考４　回航費積算手順

【省略】

(3)　労務費

	職　種	乗組員	11時間単価	＿＿＿＿	摘　要
引　船	高級船員	A_1　人	B_1　円	＿＿	11時間単価は「1－6　2交代制の場合の労務単価」の例による
	普通船員	A_2　人	B_2　円	＿＿	
上乗り	船団長	1　人	B_3　円	＿＿	被回航船舶の主作業船のみ
	普通船員	2　人	B_4　円	＿＿	

賃　　金＝（$A_1 \times B_1 + A_2 \times B_2$）×⑨　　（小数第１位切捨て）

(4)　上乗費

賃　　金＝（$B_3 \times 1 + B_4 \times 2$）×（⑤×1.30）[(注1)]　　（小数第１位切捨て）

(注1)（⑤×1.30）：（0.1未満を切捨て、0.1以上0.6未満を0.5日、0.6以上を１日として0.5日単位にする。）

【省略】

参考５　えい航費積算手順

【省略】

(2)　労務費

	職　種	乗組員	11時間単価	＿＿＿＿	摘　要
引　船	高級船員	A_1　人	B_1　円	＿＿	11時間単価は「1－6　2交代制の場合の労務単価」の例による
	普通船員	A_2　人	B_2　円	＿＿	
被えい船	船団長	A_3　人	B_3　円	＿＿	
	高級船員	A_4　人	B_4　円	＿＿	
	普通船員	A_5　人	B_5　円	＿＿	

賃　　金＝（$A_1 \times B_1 + A_2 \times B_2$）×⑨＋（$A_3 \times B_3 + A_4 \times B_4 + A_5 \times B_5$）×⑥
（小数第１位切捨て）

(3)　損　料

合計
- えい航用引船損料＝（運転損料×運転時間⑦）＋（供用損料×供用日数⑨）
- 被えい航船舶損料＝供用損料×供用日数⑥

（（　）内は各々、小数第１位切捨て）
（小数第１位切捨て）

現行

参考４　回航費積算手順

【省略】

(3)　労務費

	職　種	乗組員	11時間単価	乗船手当	摘　要
引　船	高級船員	A_1　人	B_1　円	C_1　円	11時間単価は「1－6　2交代制の場合の労務単価」の例による
	普通船員	A_2　人	B_2　円	C_2　円	
上乗り	船団長	1　人	B_3　円	C_3　円	被回航船舶の主作業船のみ
	普通船員	2　人	B_4　円	C_4　円	

合計
- 賃　　金＝（$A_1 \times B_1 + A_2 \times B_2$）×⑨　　（小数第１位切捨て）
- 乗船手当＝（$A_1 \times C_1 + A_2 \times C_2$）×⑨　　（小数第１位切捨て）

(4)　上乗費

合計
- 賃　　金＝（$B_3 \times 1 + B_4 \times 2$）×※（⑤×1.30）　　（小数第１位切捨て）
- 乗船手当＝（$C_3 \times 1 + C_4 \times 2$）×※（⑤×1.30）　　（小数第１位切捨て）

※（⑤×1.30）：（0.1未満を切捨て、0.1以上0.6未満を0.5日、0.6以上を１日として0.5日単位にする。）

【省略】

参考５　えい航費積算手順

【省略】

(2)　労務費

	職　種	乗組員	11時間単価	乗船手当	摘　要
引　船	高級船員	A_1　人	B_1　円	C_1　円	11時間単価は「1－6　2交代制の場合の労務単価」の例による
	普通船員	A_2　人	B_2　円	C_2　円	
被えい船	船団長	A_3　人	B_3　円	C_3　円	
	高級船員	A_4　人	B_4　円	C_4　円	
	普通船員	A_5　人	B_5　円	C_5　円	

合計
- 賃　　金＝（$A_1 \times B_1 + A_2 \times B_2$）×⑨＋（$A_3 \times B_3 + A_4 \times B_4 + A_5 \times B_5$）×⑥
（小数第１位切捨て）
- 乗船手当＝（$A_1 \times C_1 + A_2 \times C_2$）×⑨＋（$A_3 \times C_3 + A_4 \times C_4 + A_5 \times C_5$）×⑥
（小数第１位切捨て）

(3)　損　料

合計
- えい航用引船損料＝（運転損料×運転時間⑦）＋（供用損料×供用日数⑨）
- 被えい航船舶損料＝供用損料×供用日数⑥

（（　）内は各々、小数第１位切捨て）
（小数第１位切捨て）

備考

表内、字句の削除

字句の削除

〃

字句の改正

字句の削除

〃

表内、字句の削除

字句の削除

〃

〃

Ｒ　仮設工

土地改良事業等適用標準歩掛
（平成 17 年 9 月 29 日付け事調第 592 号農政部長通知）の一部改正

１．適用年月日

	最新設計単価の対象工事	最新設計単価の対象外工事
積算基準日	令和７年 12 月 19 日以降	令和８年 2 月 20 日以降

改　正	現　行	備　考
R　仮　設　工	R　仮　設　工	
R～1000　水替工	**R～1000　水替工**	
1　適用範囲	**1　適用範囲**	
【省略】	【省略】	
2　施工概要	**2　施工概要**	
2－1　施工フロー	2－1　施工フロー	
【省略】	【省略】	
2－2　排水方法の選定	2－2　排水方法の選定	
排水方法は、作業時排水または常時排水とする。	排水方法は、作業時排水または常時排水とする。	
2－2－1　作業時排水とは、作業前＿＿＿＿から排水し始めて、作業終了後には排水を中止する方法をいう。なお、作業時排水には、コンクリート打設前後の型枠組立・養生などのための一時的に昼夜排水するものも含む。ポンプの稼働時間は 8 時間を標準とする。	2－2－1　作業時排水とは、作業前（1～3 時間）から排水し始めて、作業終了後には排水を中止する方法をいう。なお、作業時排水には、コンクリート打設前後の型枠組立・養生などのための一時的に昼夜排水するものも含む。＿＿＿＿＿＿＿＿＿＿	字句の削除 字句の追加
2－2－2　常時排水とは、昼夜連続的に排水する方法をいう。ポンプの稼働時間は 24 時間を標準とする。	2－2－2　常時排水とは、昼夜連続的に排水する方法をいう。＿＿＿＿＿＿＿＿＿＿	〃

新　旧　対　照　表

改　正

3　施工歩掛

3－1　機種の選定

機械・規格は、次表を標準とする。

表 3－1　機種の選定（ポンプ運転）

機械名	規　格		単位	数　量 排水量（㎥／ｈ） 0 以上 120 未満	120 以上 450 未満	450 以上 1,200 未満	1,200 以上 1,600 未満	1,600 以上 1,800 未満	摘要
工事用水中モータポンプ 全揚程 10m	普通型（潜水ポンプ）口径 150 ㎜		台	―	1	―	1	―	
	普通型（潜水ポンプ）口径 200 ㎜		〃	1	2	5	―	―	
	普通型（潜水ポンプ）口径 250 ㎜		〃	―	―	―	4	5	
工事用水中モータポンプ 全揚程 15m	普通型（潜水ポンプ）口径 150 ㎜		〃	―	1	―	―	―	
	普通型（潜水ポンプ）口径 200 ㎜		〃	1	2	―	―	―	
発動発電機 全揚程 10m	ディーゼルエンジン駆動（超低騒音型）排出ガス対策型（第 3 次基準値）	45kVA	〃	1	―	―	―	―	
		75kVA	〃	―	1	―	―	―	
		125kVA	〃	―	―	1	―	―	
		200kVA	〃	―	―	―	1	―	
		250kVA	〃	―	―	―	―	1	
発動発電機 全揚程 15m		60kVA	〃	1	―	―	―	―	
		125kVA	〃	―	1	―	―	―	

（注 1）　工事用水中モータポンプの動力源は、発動発電機を標準とする。

（注 2）　工事用水中モータポンプ及び発動発電機は、賃料＿＿とする。なお、口径 250㎜ の水中モータポンプについては損料とする。

（注 3）　現場の状況等により上表により難い場合は、別途考慮する。

（注 4）　現場の条件により、工事用水中モータポンプの動力源が商用電源の場合は、別途考慮する。

（注 5）　排水量、全揚程により機種の選定を行うものとする。

現　行

3　施工歩掛

3－1　機種の選定

機械・規格は、次表を標準とする。

表 3－1　機種の選定（ポンプ運転）

機械名	規　格		単位	数　量 排水量（㎥／ｈ） 0 以上 40 未満	40 以上 120 未満	120 以上 450 未満	450 以上 1,300 未満	摘要
工事用水中モータポンプ	普通型（潜水ポンプ）口径 150 ㎜ 全揚程 15m以下		台	1	―	1	―	
	普通型（潜水ポンプ）口径 200 ㎜ 全揚程 15m以下		〃	―	1	2	5	
発動発電機	排出ガス対策型（第 2 次基準値）ディーゼルエンジン駆動	25kVA	〃	1	―	―	―	
		35kVA	〃	―	1	―	―	
		60kVA	〃	―	―	1	―	
		100kVA	〃	―	―	―	1	

（注 1）　工事用水中モータポンプの動力源は、発動発電機を標準とする。

（注 2）　全揚程が 15m以下の場合、工事用水中モータポンプの規格は全揚程 10mを標準とする。

（注 3）　工事用水中モータポンプ及び発動発電機は、賃料を標準とする。

（注 4）　現場の状況等により上表により難い場合は、別途考慮する。

（注 5）　現場の条件により、工事用水中モータポンプの動力源が商用電源の場合は、別途考慮する。

備　考

表の改正

番号、字句の削除

番号、字句の追加、改正

番号の改正

〃

番号、字句の追加

新　旧　対　照　表

改　正

3－2　運転工歩掛

3－2－1　運転日数

排水期間中のポンプの運転日数は、工事の規模、現場状況等から積上げて算出するものとする。

3－2－2　労務歩掛

ポンプの排水現場１箇所当りの日当り運転歩掛は、次表を標準とする。

表 3－2－1　ポンプ運転歩掛　（人／1 箇所・日）

名　称	排水方法	
	作業時排水	常時排水
特殊作業員	0.14	0.17

（注 1）　歩掛は、排水方法にかかわらず、排水現場 1 箇所当りポンプ台数が 1～5 台の運転労務歩掛を標準としたものである。現場条件により上表により難い場合は別途考慮する。

（注 2）　1 工事中に数分割の締切がある場合は、1 締切現場を 1 箇所とする。

3－2－3　諸雑費

諸雑費は、ポンプの配管材料の損料、分電盤の賃料等の費用であり、労務費、機械経費及び運転経費の合計額に次表の率を乗じた金額を計上する。

表 3－2－2　諸雑費率　（%）

排水方法	作業時排水	常時排水
諸雑費率	5	3

3－3　設置・撤去歩掛

ポンプの設置・撤去に要する 1 箇所当りの歩掛は、次表を標準とする。

表 3－3　設置・撤去歩掛　（1 箇所）

名　称	規　格	単位	数　量
土木一般世話役		人	0.5
特殊作業員		〃	0.1
普通作業員		〃	2.0
バックホウ（クローラ型）運転	標準型・超低騒音型・排出ガス対策型（2014 年規制）クレーン機能付 山積 0.8 ㎥（平積 0.6 ㎥）吊能力 2.9 t	日	0.5

（注 1）　バックホウは、賃料とする。

（注 2）　歩掛及び運転日数は、1 締切現場当りポンプ設置・撤去台数が 1～5 台が標準であり、上表により難い場合は、別途考慮する。

（注 3）　使用機械・規格については上表を標準とするが、現場条件により上表により難い場合は、別途選定できるものとする。

（注 4）　歩掛には、配管設置・撤去労務を含む。

（注 5）　1 工事中に数分割の締切がある場合は、1 締切現場を 1 箇所とする。

（注 6）　釜場掘削が必要な場合は「R～1310　釜場設置撤去工」により別途計上する。

現　行

3－2　運転工歩掛

3－2－1　運転日数

排水期間中のポンプの運転日数は、工事の規模、現場状況等から積上げて算出するものとする。

3－2－2　労務歩掛

ポンプの排水現場１箇所当りの日当り運転歩掛は、次表を標準とする。

表 3－2－1　ポンプ運転歩掛　（人／1 箇所・日）

名　称	排水方法	
	作業時排水	常時排水
特殊作業員	0.14	0.17

（注 1）　歩掛は、運転日当り運転時間が作業時排水 8ｈ、常時排水 24ｈを標準としたものである。

（注 2）　労務単価は、時間外手当等を考慮しない。

（注 3）　歩掛は、排水方法にかかわらず、排水現場 1 箇所当りポンプ台数が 1～5 台の運転労務歩掛を標準としたものである。現場条件により上表により難い場合は別途考慮する。

（注 4）　1 工事中に数分割の締切がある場合は、1 締切現場を 1 箇所とする。

3－2－3　諸雑費

諸雑費は、ポンプの配管材料の損料、分電盤の賃料等の費用であり、労務費、機械賃料及び運転経費の合計額に次表の率を乗じた金額を計上する。

表 3－2－2　諸雑費率　（%）

排水方法	作業時排水	常時排水
諸雑費率	3	1

3－3　設置・撤去歩掛

ポンプの設置・撤去に要する 1 箇所当りの歩掛は、次表を標準とする。

表 3－3　設置・撤去歩掛　（1 箇所）

名　称	規　格	単位	数　量
土木一般世話役		人	0.5
特殊作業員		〃	0.1
普通作業員		〃	2.0
バックホウ（クローラ型）運転	標準型・排出ガス対策型（第 2 次基準値）クレーン機能付 山積 0.8 ㎥（平積 0.6 ㎥）吊能力 2.9 t	日	0.5

（注 1）　バックホウは、賃料とする。

（注 2）　歩掛及び運転日数は、1 締切現場当りポンプ設置・撤去台数が 1～5 台が標準であり、上表により難い場合は、別途考慮する。

（注 3）　使用機械・規格については上表を標準とするが、現場条件により上表により難い場合は、別途選定できるものとする。

（注 4）　歩掛には、配管設置・撤去労務を含む。

（注 5）　1 工事中に数分割の締切がある場合は、1 締切現場を 1 箇所とする。

備　考

字句の削除
〃
番号の改正
〃
字句の改正
表内、数値の改正
表内、字句の追加、改正
番号、字句の追加

新　旧　対　照　表

改　正

4　単価表

(1)　水替工内訳表

【省略】

(2)　ポンプ運転１日当り単価表

名　称	規　格	単位	数　量	摘　要
特殊作業員		人		表３－２－１
工事用水中モータポンプ運転	普通型（潜水ポンプ）	日	1	表３－１　機械賃料 〃　機械損料
発動発電機運転	ディーゼルエンジン駆動（超低騒音型）・排出ガス対策型（第３次基準値）	〃	1	〃
諸雑費		式	1	表３－２－２
計				

(3)　ポンプ設置・撤去１箇所当り単価表

名　称	規　格	単位	数　量	摘　要
土木一般世話役		人		表３－３
特殊作業員		〃		〃
普通作業員		〃		〃
バックホウ（クローラ型）運転	標準型・超低騒音型・クレーン機能付・排出ガス対策型（2014 年規制）山積 0.8 ㎥（平積 0.6 ㎥）吊能力 2.9ｔ	日		〃 機械賃料
計				

現　行

4　単価表

(1)　水替工内訳表

【省略】

(2)　ポンプ運転１日当り単価表

名　称	規　格	単位	数　量	摘　要
特殊作業員		人		表３－２－１
工事用水中モータポンプ運転	普通型（潜水ポンプ）	日	1	表３－１　機械賃料
発動発電機運転	ディーゼルエンジン駆動排出ガス対策型（第２次基準値）	〃	1	〃
諸雑費		式	1	表３－２－２
計				

(3)　ポンプ設置・撤去１箇所当り単価表

名　称	規　格	単位	数　量	摘　要
土木一般世話役		人		表３－３
特殊作業員		〃		〃
普通作業員		〃		〃
バックホウ（クローラ型）運転	標準型・クレーン機能付・排出ガス対策型（第２次基準値）山積 0.8 ㎥（平積 0.6 ㎥）吊能力 2.9ｔ	日		〃 機械賃料
計				

備　考

表内、字句の追加、改正

表内、字句の追加、改正

新　旧　対　照　表

改　正

(4)　機械運転単価表

機械名	規　格	区　分	単位	数　量	摘　要
工事用水中モータポンプ	普通型（潜水ポンプ） 口径 150mm、全揚程 10m及び 口径 200mm、全揚程 10m又は 口径 150mm、全揚程 15m及び 口径 200mm、全揚程 15m	賃　料	供用日	1.1	（常時排水）
				1.2	（作業時排水）
	普通型（潜水ポンプ） 口径 250mm、全揚程 10m	機械損料	供用日	1.1	（常時排水）
				1.2	（作業時排水）
発動発電機	ディーゼルエンジン駆動（超低騒音型）・ 排出ガス対策型（第 3 次基準値） 定格容量　45kVA 定格容量　60kVA 定格容量　75kVA 定格容量 125kVA 定格容量 200kVA 定格容量 250kVA	軽　油	L		（常時排水） 45kVA→137 60kVA→168 75kVA→204 125kVA→336 200kVA→600 250kVA→744
		賃　料	供用日	1.1	
		軽　油	L		（作業時排水） 45kVA→ 46 60kVA→ 56 75kVA→ 68 125kVA→112 200kVA→200 250kVA→248
		賃　料	供用日	1.2	
バックホウ（クローラ型）	標準型・超低騒音型・クレーン機能付・排出ガス対策型（2014 年規制） 山積 0.8 ㎥（平積 0.6 ㎥）吊能力 2.9ｔ	運転手（特殊）	人	1.00	
		軽　油	L	45	
		賃　料	供用日	1.47	

現　行

(4)　機械運転単価表

機械名	規　格	区　分	単位	数　量	摘　要
工事用水中モータポンプ	普通型（潜水ポンプ）	賃　料	供用日	1.1	（常時排水）
				1.2	（作業時排水）
発動発電機	ディーゼルエンジン駆動	軽　油	L		（常時排水） 25kVA→ 67 35kVA→ 98 60kVA→168 100kVA→264
	排出ガス対策型（第 2 次基準値） 定格容量　25kVA 定格容量　35kVA 定格容量　60kVA 定格容量 100kVA	賃　料	供用日	1.1	
		軽　油	L		（作業時排水） 25kVA→ 22 35kVA→ 33 60kVA→ 56 100kVA→ 88
		賃　料	供用日	1.2	
バックホウ（クローラ型）	標準型・　クレーン 機能付・排出ガス対策型（第 2 次基準値） 山積 0.8 ㎥（平積 0.6 ㎥）吊能力 2.9ｔ	運転手（特殊）	人	1.00	
		軽　油	L	65	
		賃　料	供用日	1.16	

備　考

表内、数値、字句の追加、改正

改正

R～1010　水替工（小口径）

1　適用範囲

【省略】

2　施工概要

2－1　施工フロー

施工フローは、下記を標準とする。

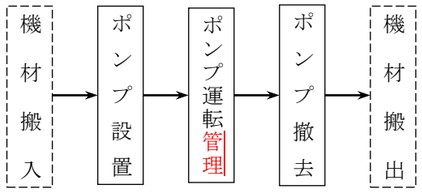

（注）　本歩掛で対応しているのは、実線部分のみである。

【省略】

3　施工歩掛

3－1　機種の選定

機械・規格は、次表を標準とする。

表 3－1　機種の選定（ポンプ運転）

機械名	規　格	単位	数　量 排水量（m³／h） 0以上7未満	数　量 排水量（m³／h） 7以上30未満	摘　要
工事用水中モータポンプ	普通型（潜水ポンプ）口径50㎜ 全揚程10m以下	台	1	－	
	普通型（潜水ポンプ）口径100㎜ 全揚程10m以下	〃	－	1	
発動発電機	ガソリンエンジン駆動 定格容量 2kVA	〃	1	－	
	ディーゼルエンジン駆動 定格容量 15kVA	〃	－	1	

【省略】

3－2　運転工歩掛

3－2－1　運転日数

排水期間中のポンプの運転日数は、工事の規模、現場状況等から積上げて算出するものとする。

3－2－2　労務歩掛

ポンプの排水現場１箇所当りの日当り運転管理歩掛は、次表とする。

表 3－2－1　ポンプ運転歩掛　（人／１箇所・日）

動力源	発動発電機	
排水方法	作業時排水	常時排水
土木一般世話役	0.04	0.04
普通作業員	0.05	0.05

【省略】

現行

R～1010　水替工（小口径）

1　適用範囲

【省略】

2　施工概要

2－1　施工フロー

施工フローは、下記を標準とする。

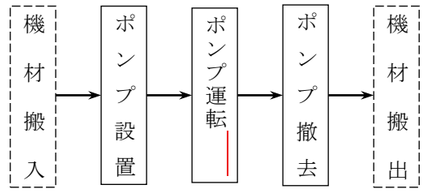

（注）　本歩掛で対応しているのは、実線部分のみである。

【省略】

3　施工歩掛

3－1　機種の選定

機械・規格は、次表を標準とする。

表 3－1　機種の選定（ポンプ運転）

機械名	規　格	単位	数　量 排水量（m³／h） 0以上6未満	数　量 排水量（m³／h） 6以上30未満	摘　要
工事用水中モータポンプ	普通型（潜水ポンプ）口径50㎜ 全揚程10m以下	台	1	－	
	普通型（潜水ポンプ）口径100㎜ 全揚程10m以下	〃	－	1	
発動発電機	ガソリンエンジン駆動 定格容量 2kVA	〃	1	－	発動発電機を使用する場合
	ディーゼルエンジン駆動 定格容量 5kVA	〃	－	1	〃

【省略】

3－2　運転工歩掛

3－2－1　運転日数

排水期間中のポンプの運転日数は、工事の規模、現場状況等から積上げて算出するものとする。

3－2－2　労務歩掛

ポンプの排水現場１箇所当りの日当り運転　歩掛は、次表とする。

表 3－2－1　ポンプ運転歩掛　（人／１箇所・日）

動力源	発動発電機	
排水方法	作業時排水	常時排水
特殊作業員	0.14	0.17

【省略】

備　考

フロー図内、字句の追加

表内、字句の削除、改正

字句の追加

表内、数値、字句の改正、追加

新　旧　対　照　表

改　正

3－2－3　諸雑費

諸雑費は、ポンプの配管材料の損料及び水中ポンプの賃料等の費用であり、労務費、機械賃料及び運転経費の合計額に次表の率を乗じた金額を計上する。

表 3－2－2　諸雑費率　（%）

動力源	排水方法	
	作業時排水	常時排水
発動発電機	8	5

3－3　設置・撤去歩掛

ポンプの設置・撤去に要する 1 箇所当りの歩掛は、次表を標準とする。

表 3－3－1　設置・撤去歩掛（口径 50 ㎜）　（1 箇所当り）

名　称	規　格	単位	数　量
土木一般世話役		人	0.23
普通作業員		〃	0.43

表 3－3－2　設置・撤去歩掛（口径 100 ㎜）　（1 箇所当り）

名　称	規　格	単位	数　量
土木一般世話役		人	0.32
普通作業員		〃	1.04
バックホウ（クローラ型）運転	標準型・クレーン機能付 排出ガス対策型（第 2 次基準値） 山積 0.8 ㎥（平積 0.6 ㎥）吊能力 2.9 t	日	0.24

（注 1）　バックホウ（クレーン機能付）、は賃料とする。

【省略】

4　単価表

(1)　水替工（小口径）内訳表

【省略】

(2)　ポンプ運転 1 日当り単価表

名　称	規　格	単位	数　量	摘　要
土木一般世話役		人		表 3－2－1
普通作業員		〃		表 3－2－1
発動発電機運転		日	1	〃
諸雑費		式	1	表 3－2－2
計				

(3)　ポンプ設置・撤去 1 箇所当り単価表

名　称	規　格	単位	数　量	摘　要
土木一般世話役		人		表 3－3－1 または表 3－3－2
普通作業員		〃		〃
バックホウ（クローラ型）運転	標準型・排出ガス対策型（第 2 次基準値）クレーン機能付 山積 0.8 ㎥（平積 0.6 ㎥）吊能力 2.9 t	日		表 3－3－2
計				

現　行

3－2－3　諸雑費

諸雑費は、ポンプの配管材料の損料及び水中ポンプの賃料等の費用であり、労務費、機械賃料及び運転経費の合計額に次表の率を乗じた金額を計上する。

表 3－2－2　諸雑費率　（%）

動力源	排水方法	
	作業時排水	常時排水
発動発電機	10	8

3－3　設置・撤去歩掛

ポンプの設置・撤去に要する 1 箇所当りの歩掛は、次表を標準とする。

表 3－3－1　設置・撤去歩掛（口径 50 ㎜）　（1 箇所当り）

名　称	規　格	単位	数　量
土木一般世話役		人	0.3
普通作業員		〃	0.5

表 3－3－2　設置・撤去歩掛（口径 100 ㎜）　（1 箇所当り）

名　称	規　格	単位	数　量
土木一般世話役		人	0.5
普通作業員		〃	1.0
バックホウ（クローラ型）運転	標準型・クレーン機能付 排出ガス対策型（第 1 次基準値） 山積 0.8 ㎥（平積 0.6 ㎥）吊能力 2.9 t	日	0.5

（注 1）　バックホウ（クレーン機能付）、は賃料とする。

【省略】

4　単価表

(2)　水替工（小口径）内訳表

【省略】

(2)　ポンプ運転 1 日当り単価表

名　称	規　格	単位	数　量	摘　要
特殊作業員		人		表 3－2－1
発動発電機運転		日	1	〃
諸雑費		式	1	表 3－2－2
計				

(3)　ポンプ設置・撤去 1 箇所当り単価表

名　称	規　格	単位	数　量	摘　要
土木一般世話役		人		表 3－3－1 または表 3－3－2
普通作業員		〃		〃
バックホウ（クローラ型）運転	標準型・排出ガス対策型（第 1 次基準値）クレーン機能付 山積 0.8 ㎥（平積 0.6 ㎥）吊能力 2.9 t	日		表 3－3－2
計				

備　考

表内、数値の改正、

表内、数値の改正、

表内、数値、字句の改正、

表内、字句の追加、改正

表内、字句の改正

新　旧　対　照　表

改　正

(4)　機械運転単価表

機械名	規　格	区　分	単位	数　量	摘　要
発動発電機	ガソリンエンジン駆動 定格容量 2kVA	ガソリン	L	28	常時排水
		賃料	供用日	1.08	
		ガソリン	L	9.3	作業時排水
		賃料	供用日	1.08	
	ディーゼルエンジン駆動 定格容量 15kVA 排出ガス対策型（第３次基準値）	軽油	L	41	常時排水
		賃料	供用日	1.55	
		軽油	L	14	作業時排水
		賃料	供用日	1.55	
バックホウ（クローラ型）	標準型・クレーン機能付・排出ガス対策型（第２次基準値） 山積 0.8 m³（平積 0.6 m³）吊能力 2.9t	運転手（特殊）	人	1.00	
		軽油	L	121	
		賃料	供用日	1.09	

現　行

(4)　機械運転単価表

機械名	規　格	区　分	単位	数　量	摘　要
発動発電機	ガソリンエンジン駆動 定格容量 2kVA	ガソリン	L	29	常時排水
		賃料	供用日	1.10	
		ガソリン	L	9.6	作業時排水
		賃料	供用日	1.10	
	ディーゼルエンジン駆動 定格容量 5kVA	軽油	L	17	常時排水
		賃料	供用日	1.10	
		軽油	L	5.6	作業時排水
		賃料	供用日	1.10	
バックホウ（クローラ型）	標準型・クレーン機能付・排出ガス対策型（第１次基準値） 山積 0.8 m³（平積 0.6 m³）吊能力 2.9t	運転手（特殊）	人	0.68	
		軽油	L	41	
		賃料	供用日	1.00	

備　考

表内、数値、字句の追加、改正

改　正	現　行	備　考
R～1200　大型土のう設置工	**R～1200　大型土のう設置工**	
1　適用範囲 本資料は、大型土のうの製作・設置、撤去、移設に適用する。 なお、大型土のうの袋材は容量 1 ㎥を標準とし、水中部に設置する場合は水深 2.5m以内を適用範囲とする。	**1　適用範囲** 本資料は、大型土のうの製作・設置、撤去に適用する。 なお、大型土のうの袋材は容量 1 ㎥を標準とし、水中部に設置する場合は水深 2.5m以内を適用範囲とする。	字句の追加 〃
2　施工概要 施工フローは、下記を標準とする。	**2　施工概要** 施工フローは、下記を標準とする。	
①　製作・設置 機材搬入 → 大型土のう製作 → 積込・運搬・荷卸等 → 大型土のう設置 → 機材搬出 ②　撤去 機材搬入 → 大型土のう撤去 → 中詰材排出 → 残土処理 → 機材搬出 大型土のう撤去 → 仮置き → 積込・運搬・荷卸等 ③　移設 機材搬入 → 大型土のう撤去 → 大型土のう設置 → 機材搬出	資材搬入 → 大型土のう製作 → 大型土のう設置 → 後片付け 大型土のう撤去 → 残土処理	フロー図内、字句の追加、改正
（注）　本歩掛で対応しているのは、実線部分のみである。	（注）　本歩掛で対応しているのは、実線部分のみである。	
なお、各作業内容については、下記による。		字句の追加
（1）製作・設置		番号、字句の追加
バックホウで大型土のうを製作し、バックホウ又はラフテレーンクレーンで設置するまでの作業をいう。バックホウによる横取り作業（10mまで：製作現場～仮置場）を含む。		字句の追加
製作現場と設置現場が異なる場合は、積込、荷卸、運搬などの必要な費用を別途計上する。		〃
（2）製作		番号、字句の追加
バックホウによる横取り作業（10mまで：制作現場～仮置場）を含む。		字句の追加
製作現場と設置現場が異なる場合は、積込、荷卸、運搬などの必要な費用を別途計上する。		〃
（3）設置（再設置含む）		番号、字句の追加
大型土のうを使用機械の作業半径内に設置する作業をいう。なお、撤去した既設大型土のうを再設置する作業を含む。		字句の追加
製作現場と設置現場が異なる場合、撤去現場と再設置現場が異なる場合は、積込、荷卸、運搬などの必要な費用を別途計上する。		〃

改正

（4）撤去

撤去後の中詰材排出を含む。なお、排出した中詰材の積込・運搬が必要な場合は「施工パッケージ型積算基準　B～0810　土工」により別途計上する。中詰材排出後の袋材の運搬及び処分費が必要な場合は、別途計上する。袋材破断等により吊り上げ不能なものは対象外とする。

（5）撤去（再利用）

既設大型土のうを再利用することを目的とした、撤去、仮置き作業をいう。撤去、仮置き作業後、大型土のうの設置を行う場合、別途「設置（再設置含む）」を計上する。

撤去現場と再設置現場が異なる場合は、積込、荷卸、運搬などの必要な費用を別途計上する。袋材破断等により吊り上げ不能なものは対象外とする。

（6）移設（撤去・再設置）

既設大型土のうを撤去し、仮置きせずに再設置を行う作業をいう。撤去現場と再設置現場が異なる場合は、適用しない。袋材破断等により吊り上げ不能なものは対象外とする。

3　機種の選定

機械・規格は、次表を標準とする。

表 3－1　機種の選定

作業種別	―	機械名	規　格	単位	数量	摘要
製作・設置		バックホウ（クローラ型）	後方超小旋回型・超低騒音型 排出ガス対策型（2014 年規制） クレーン機能付　吊能力 2.9ｔ 山積 0.45 ㎥（平積 0.35 ㎥）	台	1	
		ラフテレーンクレーン	排出ガス対策型（第 3 次基準値） 油圧伸縮ジブ型 25ｔ吊	〃	1	
製作		バックホウ（クローラ型）	後方超小旋回型・超低騒音型 排出ガス対策型（2014 年規制） クレーン機能付　吊能力 2.9ｔ 山積 0.45 ㎥（平積 0.35 ㎥）	〃	1	
設置（再設置含む） 撤　去 撤去（再利用） 移設（撤去・再設置）	―	バックホウ（クローラ型）	標準型・超低騒音型 排出ガス対策型（2014 年規制） クレーン機能付　吊能力 2.9ｔ 山積 0.8 ㎥（平積 0.6 ㎥）	〃	1	
	―	ラフテレーンクレーン	排出ガス対策型（第 3 次基準値） 油圧伸縮ジブ型 25ｔ吊	〃	1	

（注 1）　バックホウ及びラフテレーンクレーンは、賃料とする。

（注 2）　製作・設置における設置に使用する機種は、「図 3－1」によりバックホウまたはラフテレーンクレーンのどちらかを選定する。

（注 3）　設置（再設置含む）、撤去、撤去（再利用）、移設（撤去・再設置）の機械は、「図 3－2」によりバックホウまたはラフテレーンクレーンのどちらかを選定する。

現行

3　機種の選定

機械・規格は、次表を標準とする。

表 3－1　機種の選定

作業種別	作業半径	機械名	規　格	単位	数量	摘要
製作・設置		バックホウ（クローラ型）	後方超小旋回型・超低騒音型 排出ガス対策型（2014 年規制） クレーン機能付　吊能力 2.9ｔ 山積 0.45 ㎥（平積 0.35 ㎥）	台	1	
		ラフテレーンクレーン	排出ガス対策型（第 3 次基準値） 油圧伸縮ジブ型 25ｔ吊	〃	1	
製作	―	バックホウ（クローラ型）	標準型・超低騒音型 排出ガス対策型（第 3 次基準値） クレーン機能付　吊能力 2.9ｔ 山積 0.8 ㎥（平積 0.6 ㎥）	台	1	
設置 撤去	6m以下	バックホウ（クローラ型）	標準型・超低騒音型 排出ガス対策型（第 3 次基準値） クレーン機能付　吊能力 2.9ｔ 山積 0.8 ㎥（平積 0.6 ㎥）	〃	1	
	6mを超え 20m以下	ラフテレーンクレーン	排出ガス対策型（第 3 次基準値） 油圧伸縮ジブ型 25ｔ吊	〃	1	

（注 1）　バックホウ及びラフテレーンクレーンは、賃料とする。

（注 2）　現場条件により、上記により難い場合は、別途考慮する。

備考

番号、字句の追加
字句の追加
番号、字句の追加
字句の追加
〃
番号、字句の追加
字句の追加
表内、字句の改正、追加、削除
字句の改正
番号、字句の追加

新　旧　対　照　表

改　正	現　行	備　考
図 3－1　機種の選定　製作・設置 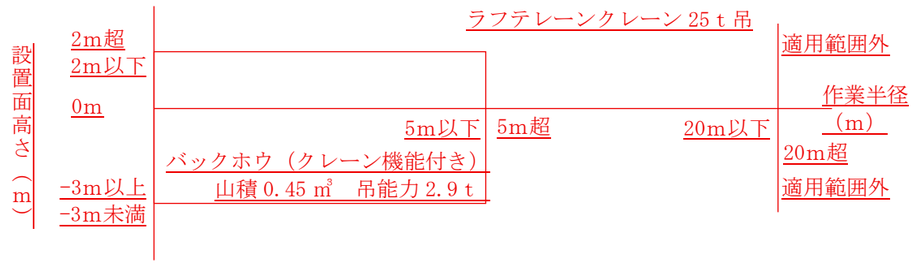 （注 1）　設置作業半径は、機械の旋回中心から吊りフックまでの水平距離とする。 （注 2）　設置面高さは、バックホウまたはラフテレーンクレーンの設置面をゼロとしたときの大型土のうの設置面の高さとする。 （注 3）　機械を水平で安定した地盤に設置した場合の適用範囲を示す。 （注 4）　現場条件等により、上図により難い場合は別途考慮する。 図 3－2　機種の選定　設置（再設置含む）、撤去、撤去（再利用）、移設（撤去・再設置） 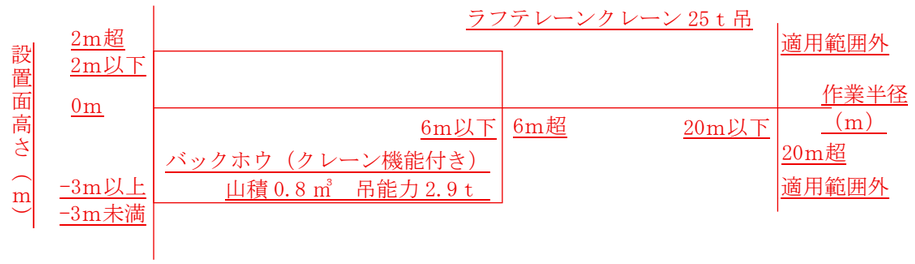 （注 1）　作業半径は、機械の旋回中心から吊りフックまでの水平距離とする。 （注 2）　設置、撤去高さは、バックホウまたはラフテレーンクレーンの設置面をゼロとしたときの大型土のうの設置面の高さとする。 （注 3）　機械を水平で安定した地盤に設置した場合の適用範囲を示す。 （注 4）　現場条件等により、上図により難い場合は別途考慮する。	［追加］	図の追加
4　施工歩掛 4－1　編成人員 日当り編成人員は、次表を標準とする。 表 4－1　日当り編成人員　（人） 名　称 / 単位 / 製作・設置 / 製作 / 設置（再設置含む） / 撤去 / 撤去（再利用） / 移設（撤去・再設置） 土木一般世話役 / 人 / 1 / 1 / 1 / 1 / 1 / 1 特殊作業員 / 〃 / 1 / 1 / 1 / 1 / 1 / 1 普通作業員 / 〃 / 1 / 1 / 1 / － / － / 1 （注 1）　詰土量は、ほぐした土量とする。 （注 2）　詰土用の土を製作前及び中詰材排出後に運搬する場合は、必要な費用を別途計上する。 なお、運搬土量は地山土量とする。	**4　施工歩掛** 4－1　編成人員 製作から設置までの一連作業と製作、設置、撤去の単独作業の日当り編成人員は、次表を標準とする。 表 4－1　日当り編成人員　（人） 名　称 / 単位 / 製作・設置 / 製作 / 設置 / 撤去 / —— / —— 土木一般世話役 / 人 / 1 / 1 / 1 / 1 / — / — 特殊作業員 / 〃 / 1 / 1 / 1 / 1 / — / — 普通作業員 / 〃 / 1 / 1 / 1 / － / — / — （注 1）　詰土量は、ほぐした土量とする。 （注 2）　詰土用の土を製作前及び中詰材排出後に運搬する場合は、必要な費用を別途計上する。 なお、運搬土量は地山土量とする。 （注 3）　製作には、横取り作業（12mまで：製作現場～仮置場）を含む。 （注 4）　製作現場と設置現場が異なる場合は、積込・荷卸し・運搬等必要な費用を別途計上する。 （注 5）　撤去には、中詰材排出を含む。	字句の削除 表内、字句の改正、追加 番号、字句の追加 〃 〃

新　旧　対　照　表

改正

4－2　日当り施工量

日当り施工量は、次表を標準とする。

表 4－2　日当り施工量

作業種別	単位	施工量
製　作　・　設　置	袋	34 (49)
製　作	〃	69
設置（再設置含む）	〃	77 (66)
撤　去	〃	115 (106)
撤 去 （ 再 利 用 ）	〃	147 (136)
移設（撤去・再設置）	〃	69 (62)

（注 1）　ラフテレーンクレーンを使用する場合は、（　）書きを使用する。

4－3　諸雑費

諸雑費は、製作・設置、製作の作業で必要な製作枠の損料、スコップ、ワイヤーロープ等の費用、設置（再設置含む）、撤去、撤去（再利用）、移設（撤去・再設置）の作業で必要なワイヤーロープ等の費用であり、労務費の合計額に次表の率を乗じた金額を計上する。

表 4－3　諸雑費率　（%）

作業種別	諸雑費率
製　作　・　設　置	1 (2)
製　作	2
設置（再設置含む）	0.2 (0.2)
撤　去	0.4 (0.4)
撤 去 （ 再 利 用 ）	0.5 (0.5)
移設（撤去・再設置）	0.2 (0.2)

（注 1）　ラフテレーンクレーンを使用する場合は、（　）書きを使用する。

5　留意事項

（1）　大型土のうは、φ1,100 ㎜、高さ 1,100 ㎜（耐候性）を標準とし、耐用年数については工程を考慮し、適切に選択すること。

【省略】

（7）　中詰土は現場の有材を使用した場合のものであり、土砂が現地にない場合は別途考慮のこと。

（8）　大型土のうを現場内にて転用する場合において、クレーンで直接届かない範囲へ現場内小運搬を行う際は、積込・荷卸・運搬等必要な費用を別途計上すること。（この費用は、共通仮設費率には含まれない。）なお、転用に係る運搬費用は「A～1000　運搬費　4　質量 20ｔ未満の貨物自動車による運搬」によることとし、10ｔ車を標準とする。

現行

4－2　日当り施工量

日当り施工量は、次表を標準とする。

表 4－2　日当り施工量

作業種別	単位	施工量
製　作　・　設　置	袋	36 (52)
製　作	〃	62
設置	〃	86 (80)
撤　去	〃	144 (134)

（注 1）　ラフテレーンクレーンを使用する場合は、（　）書きを使用する。

4－3　諸雑費

諸雑費は、製作枠等の費用であり、労務費の合計額に次表の率を乗じた金額を計上する。

表 4－3　諸雑費率　（%）

作業種別	諸雑費率
製　作　・　設　置	4 (6)
製　作	7

（注 1）　ラフテレーンクレーンを使用する場合は、（　）書きを使用する。

5　留意事項

（1）　大型土のうは、φ1,100 ㎜、高さ 1,100 ㎜（耐候性）を標準とし、耐用年数については工程を考慮し、適切に選択すること。

【省略】

（7）　中詰土は現場の有材を使用した場合のものであり、土砂が現地にない場合は別途考慮のこと。

備考

表内、数値、字句の追加、改正

字句の改正

表内、数値、字句の追加、改正

番号、字句の追加

新　旧　対　照　表

改　正

6　単価表

(1)　大型土のう製作・設置（バックホウ設置）10 袋当り単価表

名　称	規　格	単位	数　量	摘　要
土木一般世話役		人	1×10／D	表 4－1、表 4－2
特殊作業員		〃	1×10／D	〃
普通作業員		〃	1×10／D	〃
大型土のう	容量 1 m³	袋	10	
土砂		m³	10	ほぐした土量
バックホウ運転（クローラ型）	後方超小旋回型・超低騒音型 排出ガス対策型（2014 年規制） クレーン機能付　吊能力 2.9ｔ 山積 0.45 m³（平積 0.35 m³）	日	10／D	表 4－2
諸雑費		式	1	表 4－3
計				

（注 1）　D：日当り施工量

(2)　大型土のう製作・設置（ラフテレーンクレーン設置）10 袋当り単価表

名　称	規　格	単位	数　量	摘　要
土木一般世話役		人	1×10／D	表 4－1、表 4－2
特殊作業員		〃	1×10／D	〃
普通作業員		〃	1×10／D	〃
大型土のう	容量 1 m³	袋	10	
土砂		m³	10	ほぐした土量
バックホウ運転（クローラ型）	後方超小旋回型・超低騒音型 排出ガス対策型（2014 年規制） クレーン機能付　吊能力 2.9ｔ 山積 0.45 m³（平積 0.35 m³）	日	10／D	表 4－2
ラフテレーンクレーン賃料	排出ガス対策型（第 3 次基準値） 油圧伸縮ジブ型 25ｔ吊	〃	10／D	〃
諸雑費		式	1	表 4－3
計				

（注 1）　D：日当り施工量

(3)　大型土のう製作 10 袋当り単価表

名　称	規　格	単位	数　量	摘　要
土木一般世話役		人	1×10／D	表 4－1、表 4－2
特殊作業員		〃	1×10／D	〃
普通作業員		〃	1×10／D	〃
大型土のう	容量 1 m³	袋	10	
土砂		m³	10	ほぐした土量
バックホウ運転（クローラ型）	後方超小旋回型・超低騒音型 排出ガス対策型（2014 年規制） クレーン機能付　吊能力 2.9ｔ 山積 0.45 m³（平積 0.35 m³）	日	10／D	表 4－2
諸雑費		式	1	表 4－3
計				

（注 1）　D：日当り施工量

現　行

6　単価表

(1)　大型土のう製作・設置（バックホウ設置）10 袋当り単価表

名　称	規　格	単位	数　量	摘　要
土木一般世話役		人	1×10／D	表 4－1、表 4－2
特殊作業員		〃	1×10／D	〃
普通作業員		〃	1×10／D	〃
大型土のう	容量 1 m³	袋	10	
土砂		m³	10	ほぐした土量
バックホウ運転（クローラ型）	標準型・超低騒音型 排出ガス対策型（第 3 次基準値） クレーン機能付　吊能力 2.9ｔ 山積 0.8 m³（平積 0.6 m³）	日	10／D	表 4－2
諸雑費		式	1	表 4－3
計				

（注 1）　D：日当り施工量

(2)　大型土のう製作・設置（ラフテレーンクレーン設置）10 袋当り単価表

名　称	規　格	単位	数　量	摘　要
土木一般世話役		人	1×10／D	表 4－1、表 4－2
特殊作業員		〃	1×10／D	〃
普通作業員		〃	1×10／D	〃
大型土のう	容量 1 m³	袋	10	
土砂		m³	10	ほぐした土量
バックホウ運転（クローラ型）	標準型・超低騒音型 排出ガス対策型（第 3 次基準値） クレーン機能付　吊能力 2.9ｔ 山積 0.8 m³（平積 0.6 m³）	日	10／D	表 4－2
ラフテレーンクレーン賃料	排出ガス対策型（第 3 次基準値） 油圧伸縮ジブ型 25ｔ吊	〃	10／D	〃
諸雑費		式	1	表 4－3
計				

（注 1）　D：日当り施工量

(3)　大型土のう製作 10 袋当り単価表

名　称	規　格	単位	数　量	摘　要
土木一般世話役		人	1×10／D	表 4－1、表 4－2
特殊作業員		〃	1×10／D	〃
普通作業員		〃	1×10／D	〃
大型土のう	容量 1 m³	袋	10	
土砂		m³	10	ほぐした土量
バックホウ運転（クローラ型）	標準型・超低騒音型 排出ガス対策型（第 3 次基準値） クレーン機能付　吊能力 2.9ｔ 山積 0.8 m³（平積 0.6 m³）	日	10／D	表 4－2
諸雑費		式	1	表 4－3
計				

（注 1）　D：日当り施工量

備　考

表内、字句の改正

表内、字句の改正

表内、字句の改正

新　旧　対　照　表

改　正

(4)　大型土のう設置（再設置含む）10 袋当り単価表

名　称	規　格	単位	数　量	摘　要
土木一般世話役		人	1×10／D	表 4－1、表 4－2
特殊作業員		〃	1×10／D	〃
普通作業員		〃	1×10／D	〃
バックホウ運転（クローラ型）	標準型・超低騒音型 排出ガス対策型（2014 年規制） クレーン機能付　吊能力 2.9ｔ 山積 0.8 ㎥（平積 0.6 ㎥）	日	10／D	表 4－2 (注 2)
ラフテレーンクレーン賃料	排出ガス対策型（第 3 次基準値） 油圧伸縮ジブ型 25ｔ吊	〃	10／D	表 4－2 (注 2)
諸雑費		式	1	表 4－3
計				

（注 1）　D：日当り施工量

（注 2）　大型土のうを設置する機械は、「図 3－2」によりバックホウまたはラフテレーンクレーンのどちらかを選定する。

(5)　大型土のう撤去 10 袋当り単価表

名　称	規　格	単位	数　量	摘　要
土木一般世話役		人	1×10／D	表 4－1、表 4－2
特殊作業員		〃	1×10／D	〃
バックホウ運転（クローラ型）	標準型・超低騒音型 排出ガス対策型（2014 年規制） クレーン機能付　吊能力 2.9ｔ 山積 0.8 ㎥（平積 0.6 ㎥）	日	10／D	表 4－2 (注 2)
ラフテレーンクレーン賃料	排出ガス対策型（第 3 次基準値） 油圧伸縮ジブ型 25ｔ吊	〃	10／D	表 4－2 (注 2)
諸雑費		式	1	表 4－3
計				

（注 1）　D：日当り施工量

（注 2）　大型土のうを撤去する機械は、「図 3－2」によりバックホウまたはラフテレーンクレーンのどちらかを選定する。

(6)　大型土のう撤去（再利用）10 袋当り単価表

名　称	規　格	単位	数　量	摘　要
土木一般世話役		人	1×10／D	表 4－1、表 4－2
特殊作業員		〃	1×10／D	〃
バックホウ運転（クローラ型）	標準型・超低騒音型 排出ガス対策型（2014 年規制） クレーン機能付　吊能力 2.9ｔ 山積 0.8 ㎥（平積 0.6 ㎥）	日	10／D	表 4－2 (注 2)
ラフテレーンクレーン賃料	排出ガス対策型（第 3 次基準値） 油圧伸縮ジブ型 25ｔ吊	〃	10／D	表 4－2 (注 2)
諸雑費		式	1	表 4－3
計				

（注 1）　D：日当り施工量

（注 2）　大型土のうを撤去（再利用）する機械は、「図 3－2」によりバックホウまたはラフテレーンクレーンのどちらかを選定する。

現　行

(4)　大型土のう設置　10 袋当り単価表

名　称	規　格	単位	数　量	摘　要
土木一般世話役		人	1×10／D	表 4－1、表 4－2
特殊作業員		〃	1×10／D	〃
普通作業員		〃	1×10／D	〃
バックホウ運転（クローラ型）	標準型・超低騒音型 排出ガス対策型（第 3 次基準値） クレーン機能付　吊能力 2.9ｔ 山積 0.8 ㎥（平積 0.6 ㎥）	日	10／D	表 4－2 作業半径 6ｍ以下の場合に計上
ラフテレーンクレーン賃料	排出ガス対策型（第 3 次基準値） 油圧伸縮ジブ型 25ｔ吊	〃	10／D	表 4－2 作業半径 6ｍを超え 20m以下の場合に計上
計				

（注 1）　D：日当り施工量

(5)　大型土のう撤去 10 袋当り単価表

名　称	規　格	単位	数　量	摘　要
土木一般世話役		人	1×10／D	表 4－1、表 4－2
特殊作業員		〃	1×10／D	〃
バックホウ運転（クローラ型）	標準型・超低騒音型 排出ガス対策型（第 3 次基準値） クレーン機能付　吊能力 2.9ｔ 山積 0.8 ㎥（平積 0.6 ㎥）	日	10／D	表 4－2 作業半径 6ｍ以下の場合に計上
ラフテレーンクレーン賃料	排出ガス対策型（第 3 次基準値） 油圧伸縮ジブ型 25ｔ吊	〃	10／D	表 4－2 作業半径 6ｍを超え 20m以下の場合に計上
計				

（注 1）　D：日当り施工量

［追加］

備　考

字句の改正

表内、字句の削除、追加、改正

番号、字句の追加

表内、字句の削除、追加、改正

番号および字句の追加

表の追加

新　旧　対　照　表

改　正

(7)　大型土のう移設（撤去・再設置）10袋当り単価表

名　称	規　格	単位	数　量	摘　要
土木一般世話役		人	1×10／D	表4－1、表4－2
特殊作業員		〃	1×10／D	〃
普通作業員		〃	1×10／D	〃
バックホウ運転（クローラ型）	標準型・超低騒音型 排出ガス対策型（2014年規制） クレーン機能付　吊能力2.9ｔ 山積0.8㎥（平積0.6㎥）	日	10／D	表4－2 （注2）
ラフテレーンクレーン賃料	排出ガス対策型（第3次基準値） 油圧伸縮ジブ型25ｔ吊	〃	10／D	表4－2 （注2）
諸雑費		式	1	表4－3
計				

（注1）　D：日当り施工量

（注2）　大型土のうを移設（撤去・再設置）する機械は、「図3－2」によりバックホウまたはラフテレーンクレーンのどちらかを選定する。

(8)　機械運転単価表

機械名	規　格	区　分	単位	数　量	摘　要
バックホウ（クローラ型）	後方超小旋回型・超低騒音型 排出ガス対策型（2014年規制） クレーン機能付 吊能力2.9ｔ 山積0.45㎥（平積0.35㎥）	運転手（特殊）	人	1.00	製作・設置（バックホウによる設置）
		軽油	L	63	
		賃料	供用日	1.28	
		運転手（特殊）	人	1.00	製作・設置（ラフテレーンクレーンによる設置）
		軽油	L	65	
		賃料	供用日	1.36	
		運転手（特殊）	人	1.00	製作
		軽油	L	65	
		賃料	供用日	1.36	
	標準型・超低騒音型 排出ガス対策型（2014年規制） クレーン機能付 吊能力2.9ｔ 山積0.8㎥（平積0.6㎥）	運転手（特殊）	人	1.00	設置（再設置含む）
		軽油	L	99	
		賃料	供用日	1.23	
		運転手（特殊）	人	1.00	撤去
		軽油	L	101	
		賃料	供用日	1.21	
		運転手（特殊）	人	1.00	撤去（再利用）
		軽油	L	110	
		賃料	供用日	1.38	
		運転手（特殊）	人	1.00	移設（撤去・再設置）
		軽油	L	110	
		賃料	供用日	1.52	

現　行

［追加］

(6)　機械運転単価表

機械名	規　格	区　分	単位	数　量	摘　要
バックホウ（クローラ型）	標準型・超低騒音型 排出ガス対策型（第3次基準値） クレーン機能付 吊能力2.9ｔ 山積0.8㎥（平積0.6㎥）	運転手（特殊）	人	1.00	製作・設置（バックホウによる設置）
		軽油	L	104	
		賃料	供用日	1.39	
		運転手（特殊）	人	1.00	製作・設置（ラフテレーンクレーンによる設置）
		軽油	L	119	
		賃料	供用日	1.44	
		運転手（特殊）	人	1.00	製作
		軽油	L	119	
		賃料	供用日	1.44	
		運転手（特殊）	人	1.00	設置
		軽油	L	94	
		賃料	供用日	1.36	
		運転手（特殊）	人	1.00	撤去
		軽油	L	78	
		賃料	供用日	1.26	

備　考

表の追加

番号の改正

表内、数値、字句の追加、改正

新　旧　対　照　表

改正

R～1210　鋼製仮橋工

1　車道仮橋賃料

本資料は、39m以下の車道用仮橋に適用する。

1－1　架設・撤去工（Ｔ－25ｔ、Ｔ－10ｔ共通）

【省略】

1－3　使用材料及び施工機械

【省略】

(1)　ＴＬ－25ｔの場合

1)　使用材料

【省略】

2）施工機械

（1橋当り）

名　称	規　格	単位	数　量			摘　要
			Ｌ＝5.0m	Ｌ＝7.5m	Ｌ＝10.0m	
ラフテレーンクレーン	排出ガス対策型（2014年規制）油圧伸縮ジブ型4.9ｔ吊	台	1			賃料
ラフテレーンクレーン	排出ガス対策型（2014年規制）油圧伸縮ジブ型16ｔ吊	〃		1		〃
ラフテレーンクレーン	排出ガス対策型（2014年規制）油圧伸縮ジブ型50ｔ吊	〃			1	〃

【省略】

(2)　ＴＬ－10ｔの場合

1)　使用材料

【省略】

2)　施工機械

（1橋当り）

名　称	規　格	単位	数　量			摘　要
			Ｌ＝5.0m	Ｌ＝7.5m	Ｌ＝10.0m	
ラフテレーンクレーン	排出ガス対策型（2014年規制）油圧伸縮ジブ型4.9ｔ吊	台	1			賃料
ラフテレーンクレーン	排出ガス対策型（2014年規制）油圧伸縮ジブ型16ｔ吊	〃		1		〃
ラフテレーンクレーン	排出ガス対策型（2014年規制）油圧伸縮ジブ型25ｔ吊	〃			1	〃

【省略】

現行

R～1210　鋼製仮橋工

1　車道仮橋賃料

本資料は、39m以下の車道用仮橋に適用する。

1－1　架設・撤去工（Ｔ－25ｔ、Ｔ－10ｔ共通）

【省略】

1－3　使用材料及び施工機械

【省略】

(1)　ＴＬ－25ｔの場合

1)　使用材料

【省略】

2）施工機械

（1橋当り）

名　称	規　格	単位	数　量			摘　要
			Ｌ＝5.0m	Ｌ＝7.5m	Ｌ＝10.0m	
ラフテレーンクレーン	排出ガス対策型（第２次基準値）油圧伸縮ジブ型4.9ｔ吊	台	1			賃料
ラフテレーンクレーン	排出ガス対策型（第２次基準値）油圧伸縮ジブ型16ｔ吊	〃		1		〃
ラフテレーンクレーン	排出ガス対策型（第２次基準値）油圧伸縮ジブ型50ｔ吊	〃			1	〃

【省略】

(2)　ＴＬ－10ｔの場合

1)　使用材料

【省略】

2)　施工機械

（1橋当り）

名　称	規　格	単位	数　量			摘　要
			Ｌ＝5.0m	Ｌ＝7.5m	Ｌ＝10.0m	
ラフテレーンクレーン	排出ガス対策型（第２次基準値）油圧伸縮ジブ型4.9ｔ吊	台	1			賃料
ラフテレーンクレーン	排出ガス対策型（第２次基準値）油圧伸縮ジブ型16ｔ吊	〃		1		〃
ラフテレーンクレーン	排出ガス対策型（第２次基準値）油圧伸縮ジブ型25ｔ吊	〃			1	〃

【省略】

備　考

表内、字句の改正

表内、字句の改正

新　旧　対　照　表

改　正

2　歩道仮橋賃料

2－1　架設・撤去

【省略】

2－4　使用材料及び施工機械

【省略】

(2)　施工機械

（1 橋当り）

名　称	規　格	単位	数　量		摘　要
			L＝5.0m	L＝10.0m	
ラフテレーンクレーン	排出ガス対策型（2014 年規制）油圧伸縮ジブ型 4.9ｔ吊	台	1		賃料
ラフテレーンクレーン	排出ガス対策型（2014 年規制）油圧伸縮ジブ型 16ｔ吊	〃		1	〃

（注 1）　クレーンは最大部材質量、作業半径、吊上げ高及び主桁等の架設・撤去、高欄及び覆工板等の設置・撤去を考慮し同一機種で選定することを標準とするが、現場条件により上表により難い場合は現場条件に適合した機種とすること。

（注 2）　ラフテレーンクレーンは賃料とする。

現　行

2　歩道仮橋賃料

2－1　架設・撤去

【省略】

2－4　使用材料及び施工機械

【省略】

(2)　施工機械

（1 橋当り）

名　称	規　格	単位	数　量		摘　要
			L＝5.0m	L＝10.0m	
ラフテレーンクレーン	排出ガス対策型（第 2 次基準値）油圧伸縮ジブ型 4.9ｔ吊	台	1		賃料
ラフテレーンクレーン	排出ガス対策型（第 2 次基準値）油圧伸縮ジブ型 16ｔ吊	〃		1	〃

（注 1）　クレーンは最大部材質量、作業半径、吊上げ高及び主桁等の架設・撤去、高欄及び覆工板等の設置・撤去を考慮し同一機種で選定することを標準とするが、現場条件により上表により難い場合は現場条件に適合した機種とすること。

（注 2）　ラフテレーンクレーンは賃料とする。

備　考

表内、字句の改正

改　正

R～2000　足場工

1　適用範囲

【省略】

3　施工歩掛

足場材の設置・撤去歩掛は、次表を標準とする。

表 3－1　足場材設置・撤去歩掛　（100 掛㎡当り）

名　称	規　格	単位	手摺先行型枠組足場	単管足場	単管傾斜足場
土木一般世話役		人	1.6	1.9	1.5
と　び　工		〃	7.0（8.5）	6.9（8.4）	4.5（6.1）
普通作業員		〃	1.3	1.8	2.7
ラフテレーンクレーン運転	排出ガス対策型（第 3 次基準値）油圧伸縮ジブ型 25ｔ吊 低騒音型	日	1.4	0.8	0.8
諸　雑　費　率		％	34（31）	29（27）	33（28）

（注 1）　足場材の歩掛には、部材の一時的な取外し・復旧のための作業等を含むものとする。

（注 2）　安全ネットが必要な場合は、（　）内の数値を計上する。

（注 3）　諸雑費は、足場工仮設材（賃料）等の費用であり、労務費及び機械賃料の合計額に上表の率を乗じた金額を計上する。なお、諸雑費には、供用中の以下に示す足場材賃料を含むものとする。

・手摺先行型枠組足場における仮設材内訳は、壁つなぎ、敷板、建枠、筋違、板付布枠、連結ピン、アームロック、ジャッキベース、手摺柱、手摺、手摺枠（二段手摺の機能を有する）、幅木、階段、養生ネット（メッシュシート）等である。また、安全ネットを設置した場合の安全ネットである。

・単管足場における仮設材内訳は、丸パイプ、直交クランプ、自在クランプ、直線ジョイント、固定ベース、足場板、敷板、壁つなぎ、階段、養生ネット（メッシュシート）等である。また、安全ネットを設置した場合の安全ネットである。

・単管傾斜足場における仮設材内訳は、丸パイプ、直交クランプ、自在クランプ、直線ジョイント、足場板、固定ベース、養生ネット（メッシュシート）等である。また、安全ネットを設置した場合の安全ネットである。

（注 4）　ラフテレーンクレーンは、賃料とする。

【省略】

現　行

R～2000　足場工

1　適用範囲

【省略】

3　施工歩掛

足場材の設置・撤去歩掛は、次表を標準とする。

表 3－1　足場材設置・撤去歩掛　（100 掛㎡当り）

名　称	規　格	単位	手摺先行型枠組足場	単管足場	単管傾斜足場
土木一般世話役		人	1.6	1.9	1.5
と　び　工		〃	7.0（8.5）	6.9（8.4）	4.5（6.1）
普通作業員		〃	1.3	1.8	2.7
ラフテレーンクレーン運転	排出ガス対策型（第 3 次基準値）油圧伸縮ジブ型 25ｔ吊 低騒音型	日	1.4	0.8	0.8
諸　雑　費　率		％	34（31）	29（27）	33（28）

（注 1）　安全ネットが必要な場合は、（　）内の数値を計上する。

（注 2）　諸雑費は、足場工仮設材（賃料）等の費用であり、労務費及び機械賃料の合計額に上表の率を乗じた金額を計上する。なお、諸雑費には、供用中の　　足場材賃料を含み、現場内での段取り替えに伴うすべての費用を含むものとする。

・手摺先行型枠組足場における仮設材内訳は、壁つなぎ、敷板、建枠、筋違、板付布枠、連結ピン、アームロック、ジャッキベース、手摺柱、手摺、手摺枠（二段手摺の機能を有する）、幅木、階段、養生ネット（メッシュシート）等である。また、安全ネットを設置した場合の安全ネットである。

・単管足場における仮設材内訳は、丸パイプ、直交クランプ、自在クランプ、直線ジョイント、固定ベース、足場板、敷板、壁つなぎ、階段、養生ネット（メッシュシート）等である。また、安全ネットを設置した場合の安全ネットである。

・単管傾斜足場における仮設材内訳は、丸パイプ、直交クランプ、自在クランプ、直線ジョイント、足場板、固定ベース、養生ネット（メッシュシート）等である。また、安全ネットを設置した場合の安全ネットである。

（注 3）　ラフテレーンクレーンは、賃料とする。

【省略】

備　考

番号、字句の追加
番号の改正
番号、字句の追加、削除

番号の改正

新　旧　対　照　表

改　正	現　行	備　考
R～2110　たて込み簡易土留工	**R～2110　たて込み簡易土留工**	
1　適用範囲	**1　適用範囲**	
【省略】	【省略】	
4　施工歩掛	**4　施工歩掛**	
4－1　掘削・たて込み作業	4－1　掘削・たて込み作業	
【省略】	【省略】	
（注1）　Tはバックホウ（クレーン機能付）の1日当りの運転時間（時間／日）であり、「建設機械等損料表」による。（T＝5.8）	（注1）　Tはバックホウ（クレーン機能付）の1日当りの運転時間（時間／日）であり、「建設機械等損料表」による。（T＝5.8）	
（注2）　掘削・たて込み時間（時間）の算出は、次式による。 掘削・たて込み時間（時間）＝掘削深（m）×土留材たて込み時間（分／㎡）／60＋掘削幅（m）×掘削深（m）×バックホウ（クレーン機能付）排出ガス対策型（第3次基準値）の作業能力（時間／㎥）	（注2）　掘削・たて込み時間（時間）の算出は、次式による。 掘削・たて込み時間（時間）＝掘削深（m）×土留材たて込み時間（分／㎡）／60＋掘削幅（m）×掘削深（m）×バックホウ（クレーン機能付）排出ガス対策型（第3次基準値）の作業能力（時間／㎥）	
（注3）　土留材たて込み時間＝6.8分／㎡	（注3）　土留材たて込み時間＝4.0分／㎡	字句の改正
（注4）　バックホウ（クレーン機能付）標準型・排出ガス対策型（第3次基準値）クローラ型　山積0.28㎥（平積0.20㎥）1.7t吊の作業能力＝0.18時間／㎥	（注4）　バックホウ（クレーン機能付）標準型・排出ガス対策型（第3次基準値）クローラ型　山積0.28㎥（平積0.20㎥）1.7t吊の作業能力＝0.14時間／㎥	〃
（注5）　バックホウ（クレーン機能付）標準型・排出ガス対策型（第3次基準値）クローラ型　山積0.45㎥（平積0.35㎥）2.9t吊の作業能力＝0.09時間／㎥	（注5）　バックホウ（クレーン機能付）標準型・排出ガス対策型（第3次基準値）クローラ型　山積0.45㎥（平積0.35㎥）2.9t吊の作業能力＝0.07時間／㎥	〃
（注6）　バックホウ（クレーン機能付）標準型・排出ガス対策型（第3次基準値）クローラ型　山積0.80㎥（平積0.60㎥）2.9t吊の作業能力＝0.06時間／㎥	（注6）　バックホウ（クレーン機能付）標準型・排出ガス対策型（第3次基準値）クローラ型　山積0.80㎥（平積0.60㎥）2.9t吊の作業能力＝0.04時間／㎥	〃
（注7）　バックホウ（クレーン機能付）は、賃料とする。	（注7）　バックホウ（クレーン機能付）は、賃料とする。	
4－2　引抜作業	4－2　引抜作業	
【省略】	【省略】	
（注1）　Tはバックホウ（クレーン機能付）の1日当りの運転時間（時間／日）であり、「建設機械等損料表」による。（T＝5.8）	（注1）　Tはバックホウ（クレーン機能付）の1日当りの運転時間（時間／日）であり、「建設機械等損料表」による。（T＝5.8）	
（注2）　引抜時間（時間）の算出は、次式による。 引抜時間（時間）＝掘削深（m）×土留材引抜時間（分／㎡）／60	（注2）　引抜時間（時間）の算出は、次式による。 引抜時間（時間）＝掘削深（m）×土留材引抜時間（分／㎡）／60	
（注3）　土留材引抜き時間＝8.0分／㎡	（注3）　土留材引抜き時間＝5.2分／㎡	字句の改正
（注4）　バックホウ（クレーン機能付）は、賃料とする。	（注4）　バックホウ（クレーン機能付）は、賃料とする。	
【省略】	【省略】	
5　参考図	**5　参考図**	図の改正
スライドレール方式 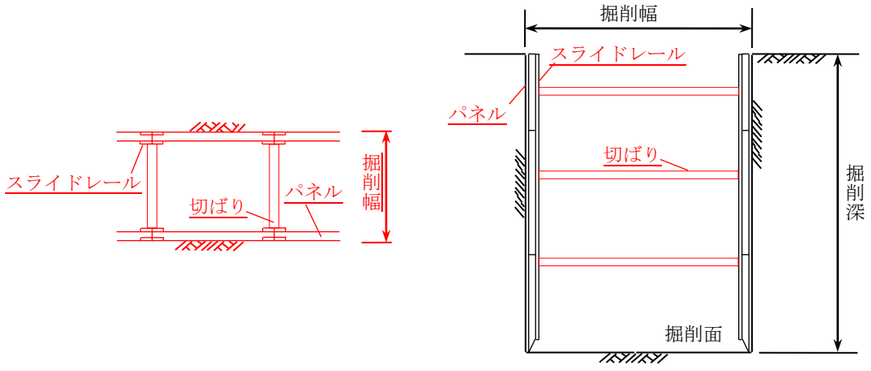 （a）平面図　（b）断面図	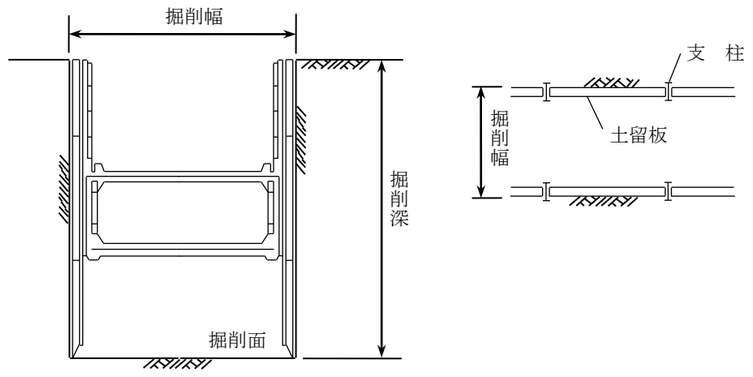 	

改　正	現　行	備　考
縦ばりプレート方式 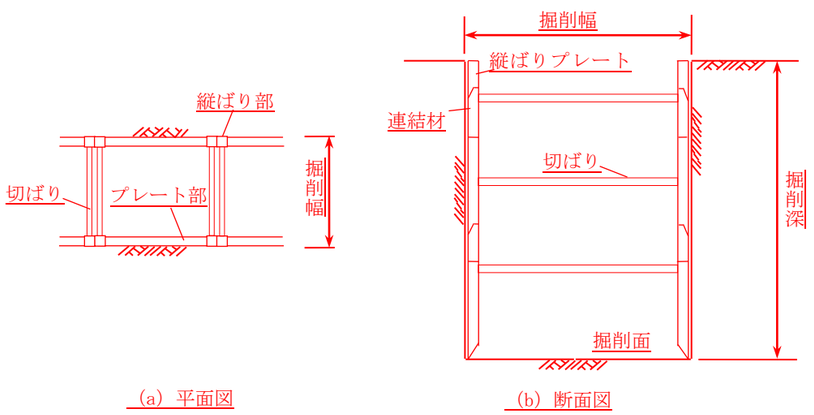 （a）平面図　（b）断面図 【省略】	［追加］	図の追加

Ｓ　営農飲雑用水施設工

土地改良事業等適用標準歩掛
（平成 17 年 9 月 29 日付け事調第 592 号農政部長通知）の一部改正

１．適用年月日

	最新設計単価の対象工事	最新設計単価の対象外工事
積算基準日	令和７年 12 月 19 日以降	令和８年 2 月 20 日以降

新　旧　対　照　表

改　正	現　行	備　考
S　営農飲雑用水施設工 **S～1310　鋼管・鋳鉄管フランジ継手接合** **1　適用範囲** 【省略】 **2　施工歩掛** 【省略】 （注1）　本表は鋼管、鋳鉄管ともに適用する。 （注2）　鋼管の場合、ＪＷＷＡ 7.5KはF12、ＪＷＷＡ 10KはF15と読み替える。 （注3）　本表には、管の現場内小運搬及び据付けは含まない。 （注4）　諸雑費には、接合器具損料を含む。 （注5）　口径1,100ｍｍ以下のフランジ継手の接合部に、耐震型補強金具を同時に設置する場合、本歩掛に70%を割増することができる。なお、口径1,100ｍｍを超える口径については、別途考慮すること。 （注6）　口径1,100ｍｍ以下の既設フランジ継手へ耐震型補強金具を設置する場合、本歩掛の70%を計上することができる。また、同時に既設フランジボルトを取り替える場合の既設管のボルト取替費は、下記の計算式にて算出することができる。取替ボルト数（本）／本表のボルト数（本）×本歩掛 【省略】	**S　営農飲雑用水施設工** **S～1310　鋼管・鋳鉄管フランジ継手接合** **1　適用範囲** 【省略】 **2　施工歩掛** 【省略】 （注1）　本表は鋼管、鋳鉄管ともに適用する。 （注2）　鋼管の場合、ＪＷＷＡ 7.5KはF12、ＪＷＷＡ 10KはF15と読み替える。 （注3）　本表には、管の＿＿小運搬及び据付けは含まない。 （注4）　諸雑費には、接合器具損料を含む。 【省略】	字句の追加 番号および字句の追加

改　正

S～1500　小口径鋼管（ねじ込み継手）布設

1　適用範囲

【省略】

2　施工歩掛

【省略】

呼び径（㎜）	継　手								
	管切断（1口）			ねじ切り（1口）			ねじ込み接合（2口）		
	配管工（人）	普通作業員（人）	諸雑費	配管工（人）	普通作業員（人）	諸雑費	配管工（人）	普通作業員（人）	諸雑費
15	0.01	0.01	労務費の3%	0.03	0.02	労務費の3%	0.02	0.04	労務費の3%
20	0.01	0.01		0.03	0.02		0.02	0.04	
25	0.01	0.01		0.04	0.03		0.02	0.04	
32	0.01	0.01		0.04	0.04		0.02	0.04	
40	0.02	0.01		0.04	0.04		0.02	0.04	
50	0.02	0.01		0.05	0.05		0.02	0.05	
65	0.03	0.01		0.05	0.05		0.02	0.05	
80	0.03	0.02		0.05	0.05		0.03	0.05	
100	0.03	0.02		0.06	0.06		0.03	0.06	
125	0.04	0.03		0.07	0.07		0.03	0.07	
150	0.04	0.03		0.08	0.08		0.05	0.08	

（注1）　歩掛は、20m程度の現場内小運搬を含む。

（注2）　本表は、オースター使用によるねじ切りの歩掛である。

（注3）　諸雑費には、燃料、カッター刃の損耗費、機械損料を含む。

現　行

S～1500　小口径鋼管（ねじ込み継手）布設

1　適用範囲

【省略】

2　施工歩掛

【省略】

呼び径（㎜）	継　手（1箇所当り）								
	管切断			ねじ切り			ねじ込み接合		
	配管工（人）	普通作業員（人）	雑材料	配管工（人）	普通作業員（人）	雑材料	配管工（人）	普通作業員（人）	雑材料
15	0.01	0.01	労務費の3%	0.03	0.02	労務費の3%	0.02	0.04	労務費の3%
20	0.01	0.01		0.03	0.02		0.02	0.04	
25	0.01	0.01		0.04	0.03		0.02	0.04	
32	0.01	0.01		0.04	0.04		0.02	0.04	
40	0.02	0.01		0.04	0.04		0.02	0.04	
50	0.02	0.01		0.05	0.05		0.02	0.05	
65	0.03	0.01		0.05	0.05		0.02	0.05	
80	0.03	0.02		0.05	0.05		0.03	0.05	
100	0.03	0.02		0.06	0.06		0.03	0.06	
125	0.04	0.03		0.07	0.07		0.03	0.07	
150	0.04	0.03		0.08	0.08		0.05	0.08	

（注1）　歩掛は、20m程度の現場内小運搬を含む。

（注2）　本継ぎ手工は、鋼管の現場切断、ねじ切り仕上げ、ねじ込み継手の接合（2口）であり、機械損料を含む。

備　考

表内、字句の追加、削除、改正

字句の改正

番号および字句の追加

新　旧　対　照　表

改　正

Ｓ～1700　ポリエチレン管人力布設

1　適用範囲

【省略】

2　施工歩掛

【省略】

2－2　ポリエチレン管（融着接合（ＥＦ接合））布設工

表 2－2　ポリエチレン管（融着接合）布設歩掛

呼び径 (㎜)	据　付（10m当り）		継　手（1 箇所当り）		
	配管工（人）	普通作業員（人）	配管工（人）	普通作業員（人）	諸雑費
20	0.07	0.12	0.04	0.04	
25	0.07	0.12	0.04	0.04	
30	0.08	0.14	0.06	0.06	
40	0.08	0.14	0.06	0.06	
50	0.10	0.18	0.08	0.08	労務費の 14.0%
75	0.10	0.18	0.08	0.08	
100	0.12	0.20	0.12	0.12	
150	0.18	0.26	0.14	0.14	
200	0.25	0.49	0.14	0.14	

【省略】

現　行

Ｓ～1700　ポリエチレン管人力布設

1　適用範囲

【省略】

2　施工歩掛

【省略】

2－2　ポリエチレン管（融着接合（ＥＦ接合））布設工

表 2－2　ポリエチレン管（融着接合）布設歩掛

呼び径 (㎜)	据　付（10m当り）		継　手（1 箇所当り）		
	配管工（人）	普通作業員（人）	配管工（人）	普通作業員（人）	諸雑費
20	0.07	0.12	0.04	0.04	
25	0.07	0.12	0.04	0.04	
30	0.08	0.14	0.06	0.06	
40	0.08	0.14	0.06	0.06	
50	0.10	0.18	0.08	0.08	労務費の 8.5%
75	0.10	0.18	0.08	0.08	
100	0.12	0.20	0.12	0.12	
150	0.18	0.26	0.14	0.14	
200	0.25	0.49	0.14	0.14	

【省略】

備　考

表内、字句の改正

Ｔ　冬期工事

土地改良事業等適用標準歩掛
（平成 17 年 9 月 29 日付け事調第 592 号農政部長通知）の一部改正

１．適用年月日

	最新設計単価の対象工事	最新設計単価の対象外工事
積算基準日	令和７年 12 月 19 日以降	令和８年 2 月 20 日以降

新　旧　対　照　表

改正

T　冬期工事

T～1110　防寒仮囲いエ

1　適用範囲

1）　本資料は、冬期における土木構造物の施工において、平均設置高15m以下の防寒仮囲いを設置する工事に適用する。

1－1　適用できる範囲

（1）　屋根梁、屋根受け梁部材として、単管パイプ・既製ビーム・Ｉ形鋼・H形鋼等の仮設材を使用する場合

1－2　適用できない範囲

（1）　防寒仮囲いの屋根部材にパネル式のシステム上屋を使用する場合

（2）　Ｐタイプで設置高4mを超える場合、及び小型構造物の場合

【省略】

4　設置・撤去歩掛

4－1　Ｐタイプの設置・撤去歩掛

Ｐタイプの防寒仮囲いの設置・撤去歩掛は、次表を標準とする。

表4－1　防寒仮囲い設置・撤去歩掛（Ｐタイプ）　（100㎡当り）

名　称	単位	数　量	摘　要
土木一般世話役	人	1.2	
普通作業員	〃	5.0	
バックホウクローラ型	日	0.6	

（注1）　仮囲いの面積算出にあたっては、「工事数量算出要領」を参照のこと。

4－2　W・PWタイプの設置・撤去歩掛

W・PWタイプの防寒仮囲いの設置・撤去歩掛は、次表を標準とする。

表4－2　防寒仮囲い設置・撤去歩掛（W・PWタイプ）　（100㎡当り）

名　称	単位	枠組足場部（S_1）	枠組足場以外（S_2）
土木一般世話役	人	2.2	1.2
とび工	〃	10.1	4.5
普通作業員	〃	7.5	2.8
ラフテレーンクレーン	日	0.2	0.2

（注1）　防寒仮囲い用の足場幅は、1.2mを標準とする。

（注2）　「枠組足場部」は構造物天端の高さまでであり、「枠組足場以外」は構造物天端以上の屋根部分とする。（工事数量算出要領を参照）

（注3）　上記歩掛は、足場を兼用とした防寒仮囲いの設置・撤去歩掛であり、兼用できない場合の足場は別途必要数量を計上する。

現行

T　冬期工事

T～1110　防寒仮囲いエ

1　適用範囲

1）　本資料は、冬期における土木構造物の施工において、平均設置高30m以下の防寒仮囲いを設置する工事に適用する。なお、Ｐタイプで4mを超える場合、及び小型構造物には適用しない。

【省略】

4　設置・撤去歩掛

4－1　Ｐタイプの設置・撤去歩掛

Ｐタイプの防寒仮囲いの設置・撤去歩掛は、次表を標準とする。

表4－1　防寒仮囲い設置・撤去歩掛（Ｐタイプ）　（100㎡当り）

名　称	単位	数　量	摘　要
土木一般世話役	人	1.1	
普通作業員	〃	4.7	
バックホウクローラ型	日	0.6	
諸雑費率	%	22	

（注1）　諸雑費は、仮囲い仮設材等の費用であり、労務費と機械賃料の合計額に上表の率を乗じた金額を計上する。

（注2）　仮囲いの面積算出にあたっては、「工事数量算出要領」を参照のこと。

4－2　W・PWタイプの設置・撤去歩掛

W・PWタイプの防寒仮囲いの設置・撤去歩掛は、次表を標準とする。

表4－2　防寒仮囲い設置・撤去歩掛（W・PWタイプ）　（100㎡当り）

名　称	単位	枠組足場部（S_1）	枠組足場以外（S_2）
土木一般世話役	人	2.2	1.1
とび工	〃	9.6	4.5
普通作業員	〃	6.7	2.5
ラフテレーンクレーン	日	0.2	0.2
諸雑費率	%	26	14

（注1）　防寒仮囲い用の足場幅は、1.2mを標準とする。

（注2）　諸雑費は、仮囲い仮設材等の費用であり、労務費と機械賃料の合計額に上表の率を乗じた金額を計上する。

（注3）　「枠組足場部」は構造物天端の高さまでであり、「枠組足場以外」は構造物天端以上の屋根部分とする。（工事数量算出要領を参照）

（注4）　上記歩掛は、足場を兼用とした防寒仮囲いの設置・撤去歩掛であり、兼用できない場合の足場は別途必要数量を計上する。

備考

数値の改正
字句の削除
番号、字句の追加
〃
〃
〃
〃
表内、数値、字句の削除、改正
字句の削除
番号の改正
表内、数値、字句の削除、改正
字句の削除
番号の改正
〃

改正

4－3　仮囲い仮設材の費用

防寒仮囲いの仮囲い仮設材費用の積算は、次式による。仮設材費用には清掃等の簡易な整備作業を含む。

仮囲い仮設材の費用＝（L_1＋L_2×X）×A（円）…… 式 4.1

L_1、L_2　：賃料係数（表 4－3）

X　：仮設材供用月数（月）

A　：仮囲いの面積（㎡）

表 4－3　仮囲い仮設材の各賃料係数　（1 ㎡当り）

仮囲いのタイプ	L_1	L_2
Pタイプ	157	145
Wタイプ（枠組足場部（S_1））	449	318
PWタイプ（枠組足場部（S_1））	449	318
Wタイプ（枠組足場以外（S_2））	137	206
PWタイプ（枠組足場以外（S_2））	137	206

5　養生工（Pタイプ、Wタイプ、PWタイプ共通）

【省略】

5－1　特殊養生（仮囲い内ジェットヒータ養生）

（1）　機種及び施工歩掛

仮囲い内でのジェットヒータによる養生歩掛は、次表を標準とする。

表 5－1　養生歩掛（仮囲い内ジェットヒータ養生）　（10 ㎥当り）

名　称	規　格	単位	数　量	
			無筋構造物	鉄筋構造物
普　通　作　業　員		人	0.18	0.17
業務用可搬型ヒータ［ジェットヒータ］運　転	油だき・熱風・直火型 熱出力 126MJ／h(30,100kcal／h) 油種 灯油	日	1.6	1.8
発動発電機運転	ディーゼルエンジン駆動 定格容量 5kVA	〃	1.6	1.8

（注 1）　上表は、防寒仮囲いの体積 2,000 空㎥以下で、養生のために、外気温から最大 5℃まで仮囲い内の温度を上昇させる場合を想定した歩掛である。

現場条件等により上表により難い場合は、別途考慮する。

（注 2）　ジェットヒータ、発動発電機は、賃料とする。

現行

［追加］

5　養生工（Pタイプ、Wタイプ、PWタイプ共通）

【省略】

5－1　特殊養生（仮囲い内ジェットヒータ養生）

（1）　機種及び施工歩掛

仮囲い内でのジェットヒータによる養生歩掛は、次表を標準とする。

表 5－1　養生歩掛（仮囲い内ジェットヒータ養生）　（10 ㎥当り）

名　称	規　格	単位	数　量	
			無筋構造物	鉄筋構造物
普　通　作　業　員		人	0.15	0.14
業務用可搬型ヒータ［ジェットヒータ］運　転	油だき・熱風・直火型 熱出力 126MJ／h(30,100kcal／h) 油種 灯油	日	1.6	1.8
発動発電機運転	ディーゼルエンジン駆動 定格容量(50／60Hz)2.7／3kVA	〃	1.6	1.8

（注 1）　ジェットヒータ　　は、賃料とする。

備考

番号、字句の追加

字句の追加

〃

〃

〃

〃

表の追加

表内、数値、字句の改正

番号、字句の追加

番号の改正、字句の追加

新　旧　対　照　表

改　正

(2)　運転時間

ジェットヒータによる養生に要する施工機械運転日当り運転時間は、次表を標準とする。

表 5－2　施工機械運転日当り運転時間　（h／日）

名　称	単位	無筋構造物	鉄筋構造物
業務用可搬型ヒータ［ジェットヒータ］運転 発動発電機運転	h	18.5	15.2

（注 1）　上表は、防寒仮囲いの体積 2,000 空㎥以下で、養生のために、最大 5℃まで仮囲い内の温度を上昇させる場合を想定した歩掛である。
現場条件等により上表により難い場合は、別途考慮する。

（注 2）　ジェットヒータ運転時間当り燃料消費量は、灯油 3.6Ｌ／ｈとする。

6　除雪工

6－1　除雪（仮囲い屋根部）

仮囲い屋根部に 5 ㎝以上の積雪があった場合を対象とし、次表を標準とする。除雪工は必要な場合計上する。

表 6－1　除雪歩掛（仮囲い屋根部）　（10 ㎥当り）

名　称	単位	Ｐタイプ、Ｗタイプ、ＰＷタイプ 屋根部の積雪深	
		5 ㎝以上 30 ㎝以下	30 ㎝を超える
普通作業員	人	0.35	0.41

除雪量（㎥）　Ｖ＝Ａ×Ｈ
Ａ：除雪対象面積（屋根面積）（㎡）
Ｈ：積雪深（ｍ）

7　単価表

(1)　機械運転単価表

機械名	規　格	区　分	単位	数　量	摘　要
バックホウ クローラ型	標準型・超低騒音型・クレーン機能付き・排出ガス対策型（2011 年規制）山積/平積み 0.8/0.6m3 吊能力 2.9ｔ	運転手（特殊）	人	0.25	
		軽　油	L	17	
		賃　料	供用日	1.02	
業務用可搬型ヒータ［ジェットヒータ］	油だき・熱風・直火型 熱出力 126MJ/h(30,100kcal/h) 油種 灯油	灯　油	L		3.6Ｌ／ｈ
		賃　料	供用日	1.20	
発動発電機	ディーゼルエンジン駆動 定格容量 5kVA	軽　油	L		0.70Ｌ／ｈ
		機械賃料	供用日	1.21	

現　行

(2)　運転時間

ジェットヒータによる養生に要する施工機械運転日当り運転時間は、次表を標準とする。

表 5－2　施工機械運転日当り運転時間　（h／日）

名　称	単位	無筋構造物	鉄筋構造物
業務用可搬型ヒータ［ジェットヒータ］運転 発動発電機運転	h	18.5	15.2

（注 1）　ジェットヒータ運転時間当り燃料消費量は、灯油 3.6Ｌ／ｈとする。

6　除雪工

6－1　除雪（仮囲い屋根部）

仮囲い屋根部に 50 ㎝以上の積雪があった場合を対象とし、次表を標準とする。

表 6－1　除雪歩掛（仮囲い屋根部）　（10 ㎥当り）

名　称	単位	Ｐタイプ、Ｗタイプ、ＰＷタイプ	
普通作業員	人		0.41

除雪量（㎥）　Ｖ＝Ａ×Ｈ
Ａ：除雪対象面積（屋根面積）（㎡）
Ｈ：積雪深（ｍ）

7　単価表

(1)　機械運転単価表

機械名	規　格	区　分	単位	数　量	摘　要
バックホウ クローラ型	標準型・超低騒音型・クレーン機能付き・排出ガス対策型（2011 年規制）山積/平積み 0.8/0.6m3 吊能力 2.9ｔ	運転手（特殊）	人	0.25	
		軽　油	L	17	
		賃　料	供用日	1.02	
業務用可搬型ヒータ［ジェットヒータ］	油だき・熱風・直火型 熱出力 126MJ/h(30,100kcal/h) 油種 灯油	灯　油	L		3.6Ｌ／ｈ
		賃　料	供用日	1.20	
発動発電機	ディーゼルエンジン駆動 定格容量(50/60Hz)2.7/3kVA	軽　油	L		0.49Ｌ／ｈ
		機械損料	供用日	1.21	

備　考

番号、字句の追加

番号の改正

字句の追加、改正

数値、字句の追加、改正

表内、字句の改正

新　旧　対　照　表

改正

Ｔ～1200　防寒開始日早見表、除雪数値表

1　防寒開始日早見表及び月毎平均気温早見表

【省略】

2　除雪数値表

空知総合振興局　　(cm)

市町村名	除雪区分	11月 (回数)降雪深	12月 (回数)降雪深	1月 (回数)降雪深	2月 (回数)降雪深	3月 (回数)降雪深
夕張市	5 cm以上 10 cm未満	(1)　6	(5)　7	(5)　7	(6)　7	(3)　6
	10 cm以上 30 cm未満	(2)　20	(8)　20	(6)　20	(7)　20	(2)　10
	30 cm以上	(－)　－	(－)　－	(1)　40	(－)　－	(－)　－
	着工時除雪(平均積雪深)	－	40	80	110	90
岩見沢市	5 cm以上 10 cm未満	(2)　7	(5)　7	(5)　6	(5)　6	(3)　7
	10 cm以上 30 cm未満	(1)　10	(10)　20	(7)　20	(6)　10	(1)　20
	30 cm以上	(－)　－	(1)　40	(－)　－	(－)　－	(－)　－
	着工時除雪(平均積雪深)	－	50	110	120	80
美唄市	5 cm以上 10 cm未満	(1)　6	(6)　7	(7)　7	(6)　7	(2)　6
	10 cm以上 30 cm未満	(2)　20	(11)　20	(6)　10	(5)　20	(1)　10
	30 cm以上	(－)　－	(－)　－	(－)　－	(－)　－	(－)　－
	着工時除雪(平均積雪深)	－	50	90	110	70
芦別市	5 cm以上 10 cm未満	(1)　7	(9)　7	(6)　7	(5)　7	(3)　7
	10 cm以上 30 cm未満	(2)　20	(7)　20	(4)　20	(4)　10	(1)　20
	30 cm以上	(－)　－	(－)　－	(－)　－	(－)　－	(－)　－
	着工時除雪(平均積雪深)	－	20	60	70	50
赤平市	5 cm以上 10 cm未満	(1)　6	(7)　7	(6)　7	(6)　7	(4)　7
	10 cm以上 30 cm未満	(2)　20	(8)　20	(6)　20	(5)　10	(2)　10
	30 cm以上	(－)　－	(－)　－	(－)　－	(－)　－	(－)　－
	着工時除雪(平均積雪深)	－	30	70	90	60
三笠市	5 cm以上 10 cm未満	(1)　7	(6)　7	(6)　7	(6)　7	(3)　7
	10 cm以上 30 cm未満	(2)　20	(9)　20	(6)　20	(6)　20	(1)　20
	30 cm以上	(－)　－	(－)　－	(－)　－	(－)　－	(－)　－
	着工時除雪(平均積雪深)	－	40	90	100	70
滝川市	5 cm以上 10 cm未満	(1)　6	(6)　7	(6)　6	(6)　7	(3)　7
	10 cm以上 30 cm未満	(3)　20	(10)　20	(6)　20	(4)　20	(2)　10
	30 cm以上	(－)　－	(－)　－	(－)　－	(－)　－	(－)　－
	着工時除雪(平均積雪深)	－	40	80	100	70
砂川市	5 cm以上 10 cm未満	(1)　6	(6)　7	(6)　6	(6)　7	(3)　7
	10 cm以上 30 cm未満	(3)　20	(10)　20	(6)　20	(4)　20	(2)　10
	30 cm以上	(－)　－	(－)　－	(－)　－	(－)　－	(－)　－
	着工時除雪(平均積雪深)	－	40	80	100	70
歌志内市	5 cm以上 10 cm未満	(1)　7	(9)　7	(6)　7	(5)　7	(3)　7
	10 cm以上 30 cm未満	(2)　20	(7)　20	(4)　20	(4)　10	(1)　20
	30 cm以上	(－)　－	(－)　－	(－)　－	(－)　－	(－)　－
	着工時除雪(平均積雪深)	－	20	60	70	50
深川市	5 cm以上 10 cm未満	(1)　6	(7)　7	(6)　7	(6)　7	(5)　6
	10 cm以上 30 cm未満	(2)　20	(8)　20	(7)　10	(6)　10	(2)　10
	30 cm以上	(－)　－	(－)　－	(1)　50	(－)　－	(－)　－
	着工時除雪(平均積雪深)	－	30	80	100	70
南幌町	5 cm以上 10 cm未満	(2)　7	(5)　7	(5)　6	(5)　6	(3)　7
	10 cm以上 30 cm未満	(1)　10	(10)　20	(7)　20	(6)　10	(1)　20
	30 cm以上	(－)　－	(1)　40	(－)　－	(－)　－	(－)　－
	着工時除雪(平均積雪深)	－	50	110	120	80

現行

Ｔ～1200　防寒開始日早見表、除雪数値表

1　防寒開始日早見表及び月毎平均気温早見表

【省略】

2　除雪数値表

空知総合振興局　　(cm)

市町村名	除雪区分	11月 (回数)降雪深	12月 (回数)降雪深	1月 (回数)降雪深	2月 (回数)降雪深	3月 (回数)降雪深
夕張市	5 cm以上 10 cm未満	(1)　6	(6)　7	(4)　7	(6)　7	(3)　6
	10 cm以上 30 cm以下	(2)　10	(7)　20	(6)　20	(8)　20	(2)　10
	31 cm以上	(－)　－	(－)　－	(1)　40	(－)　－	(－)　－
	着工時除雪(平均積雪深)	－	30	80	100	80
岩見沢市	5 cm以上 10 cm未満	(2)　7	(4)　7	(5)　6	(6)　6	(2)　7
	10 cm以上 30 cm以下	(2)　10	(8)　20	(7)　20	(6)　10	(1)　20
	31 cm以上	(－)　－	(1)　40	(－)　－	(－)　－	(－)　－
	着工時除雪(平均積雪深)	－	40	90	110	70
美唄市	5 cm以上 10 cm未満	(1)　6	(6)　7	(6)　6	(6)　7	(1)　7
	10 cm以上 30 cm以下	(2)　20	(10)　20	(6)　10	(5)　20	(2)　10
	31 cm以上	(－)　－	(－)　－	(－)　－	(－)　－	(－)　－
	着工時除雪(平均積雪深)	－	50	80	100	70
芦別市	5 cm以上 10 cm未満	(1)　7	(8)　7	(7)　7	(6)　6	(2)　7
	10 cm以上 30 cm以下	(2)　20	(7)　20	(3)　20	(3)　10	(1)　20
	31 cm以上	(－)　－	(－)　－	(－)　－	(－)　－	(－)　－
	着工時除雪(平均積雪深)	－	20	50	60	40
赤平市	5 cm以上 10 cm未満	(1)　6	(7)　7	(7)　7	(6)　7	(2)　7
	10 cm以上 30 cm以下	(2)　20	(8)　20	(5)　20	(4)　10	(1)　10
	31 cm以上	(－)　－	(－)　－	(－)　－	(－)　－	(－)　－
	着工時除雪(平均積雪深)	－	30	70	80	60
三笠市	5 cm以上 10 cm未満	(1)　7	(6)　7	(6)　7	(6)　7	(2)　7
	10 cm以上 30 cm以下	(2)　20	(8)　20	(6)　20	(6)　20	(2)　20
	31 cm以上	(－)　－	(－)　－	(－)　－	(－)　－	(－)　－
	着工時除雪(平均積雪深)	－	40	80	90	70
滝川市	5 cm以上 10 cm未満	(2)　6	(6)　7	(7)　6	(6)　7	(2)　7
	10 cm以上 30 cm以下	(3)　20	(10)　20	(6)　20	(4)　20	(1)　10
	31 cm以上	(－)　－	(－)　－	(－)　－	(－)　－	(－)　－
	着工時除雪(平均積雪深)	10	40	80	90	70
砂川市	5 cm以上 10 cm未満	(2)　6	(6)　7	(7)　6	(6)　7	(2)　7
	10 cm以上 30 cm以下	(3)　20	(10)　20	(6)　20	(4)　20	(1)　10
	31 cm以上	(－)　－	(－)　－	(－)　－	(－)　－	(－)　－
	着工時除雪(平均積雪深)	10	40	80	90	70
歌志内市	5 cm以上 10 cm未満	(1)　7	(8)　7	(7)　7	(6)　6	(2)　7
	10 cm以上 30 cm以下	(2)　20	(7)　20	(3)　20	(3)　10	(1)　20
	31 cm以上	(－)　－	(－)　－	(－)　－	(－)　－	(－)　－
	着工時除雪(平均積雪深)	－	20	50	60	40
深川市	5 cm以上 10 cm未満	(1)　6	(6)　7	(7)　7	(6)　7	(3)　7
	10 cm以上 30 cm以下	(2)　20	(8)　20	(6)　10	(6)　10	(2)　10
	31 cm以上	(－)　－	(－)　－	(－)　－	(－)　－	(－)　－
	着工時除雪(平均積雪深)	－	30	70	80	60
南幌町	5 cm以上 10 cm未満	(2)　7	(4)　7	(5)　6	(6)　6	(2)　7
	10 cm以上 30 cm以下	(2)　10	(8)　20	(7)　20	(6)　10	(1)　20
	31 cm以上	(－)　－	(1)　40	(－)　－	(－)　－	(－)　－
	着工時除雪(平均積雪深)	－	40	90	110	70

備考

表内、数値、字句の改正

新　旧　対　照　表

改正

市町村名	除雪区分	11月 (回数)降雪深	12月 (回数)降雪深	1月 (回数)降雪深	2月 (回数)降雪深	3月 (回数)降雪深
奈井江町	5cm以上10cm未満	(1) 7	(8) 7	(7) 7	(6) 7	(3) 7
	10cm以上30cm以下	(2) 20	(9) 20	(5) 20	(5) 20	(1) 20
	30cm以上	(−) −	(−) −	(−) −	(−) −	(−) −
	着工時除雪(平均積雪深)	−	40	80	90	60
上砂川町	5cm以上10cm未満	(1) 7	(9) 7	(6) 7	(5) 7	(3) 7
	10cm以上30cm未満	(2) 20	(7) 20	(4) 20	(4) 10	(1) 20
	30cm以上	(−) −	(−) −	(−) −	(−) −	(−) −
	着工時除雪(平均積雪深)	−	20	60	70	50
由仁町	5cm以上10cm未満	(1) 6	(3) 7	(4) 7	(5) 7	(2) 6
	10cm以上30cm未満	(1) 10	(3) 10	(4) 20	(3) 20	(1) 10
	30cm以上	(−) −	(−) −	(−) −	(−) −	(−) −
	着工時除雪(平均積雪深)	−	10	40	60	50
長沼町	5cm以上10cm未満	(1) 6	(3) 7	(4) 6	(4) 7	(2) 7
	10cm以上30cm未満	(−) −	(4) 10	(5) 20	(4) 10	(1) 20
	30cm以上	(−) −	(−) −	(−) −	(−) −	(−) −
	着工時除雪(平均積雪深)	−	20	60	70	50
栗山町	5cm以上10cm未満	(2) 7	(5) 7	(5) 7	(6) 7	(3) 7
	10cm以上30cm未満	(2) 20	(9) 20	(7) 20	(7) 20	(2) 20
	30cm以上	(−) −	(1) 40	(1) 40	(−) −	(−) −
	着工時除雪(平均積雪深)	−	50	100	120	90
月形町	5cm以上10cm未満	(1) 7	(5) 7	(6) 7	(6) 6	(3) 7
	10cm以上30cm未満	(1) 20	(11) 20	(7) 20	(6) 20	(1) 20
	30cm以上	(−) −	(−) −	(−) −	(−) −	(−) −
	着工時除雪(平均積雪深)	−	50	110	120	80
浦臼町	5cm以上10cm未満	(1) 6	(6) 7	(7) 7	(6) 7	(2) 6
	10cm以上30cm未満	(2) 20	(11) 20	(6) 10	(5) 20	(1) 10
	30cm以上	(−) −	(−) −	(−) −	(−) −	(−) −
	着工時除雪(平均積雪深)	−	50	90	110	70
新十津川町	5cm以上10cm未満	(1) 6	(6) 7	(7) 7	(6) 7	(3) 7
	10cm以上30cm未満	(2) 20	(8) 20	(6) 20	(5) 20	(2) 20
	30cm以上	(−) −	(−) −	(−) −	(−) −	(−) −
	着工時除雪(平均積雪深)	−	40	80	110	80
妹背牛町	5cm以上10cm未満	(1) 6	(7) 7	(6) 7	(6) 7	(4) 7
	10cm以上30cm未満	(3) 20	(9) 20	(7) 20	(5) 20	(2) 10
	30cm以上	(−) −	(−) −	(1) 50	(−) −	(−) −
	着工時除雪(平均積雪深)	−	40	80	100	70
秩父別町	5cm以上10cm未満	(1) 6	(7) 7	(6) 7	(6) 7	(5) 6
	10cm以上30cm未満	(2) 20	(8) 20	(7) 10	(6) 10	(2) 10
	30cm以上	(−) −	(−) −	(1) 50	(−) −	(−) −
	着工時除雪(平均積雪深)	−	30	80	100	70
雨竜町	5cm以上10cm未満	(1) 6	(6) 7	(6) 6	(6) 7	(3) 7
	10cm以上30cm未満	(3) 20	(10) 20	(6) 20	(4) 20	(2) 10
	30cm以上	(−) −	(−) −	(−) −	(−) −	(−) −
	着工時除雪(平均積雪深)	−	40	80	100	70
北竜町	5cm以上10cm未満	(1) 7	(7) 7	(7) 7	(7) 7	(3) 7
	10cm以上30cm未満	(1) 10	(8) 20	(8) 20	(6) 10	(2) 20
	30cm以上	(−) −	(1) 40	(−) −	(−) −	(−) −
	着工時除雪(平均積雪深)	10	50	120	140	110
沼田町	5cm以上10cm未満	(1) 7	(7) 7	(7) 7	(7) 7	(4) 7
	10cm以上30cm未満	(2) 20	(8) 20	(8) 20	(6) 10	(2) 20
	30cm以上	(−) −	(1) 40	(1) 50	(−) −	(−) −
	着工時除雪(平均積雪深)	10	40	100	120	90

現行

市町村名	除雪区分	11月 (回数)降雪深	12月 (回数)降雪深	1月 (回数)降雪深	2月 (回数)降雪深	3月 (回数)降雪深
奈井江町	5cm以上10cm未満	(1) 7	(7) 7	(7) 7	(6) 7	(2) 7
	10cm以上30cm以下	(2) 20	(9) 20	(5) 20	(4) 20	(2) 20
	31cm以上	(−) −	(−) −	(−) −	(−) −	(−) −
	着工時除雪(平均積雪深)	−	40	70	80	60
上砂川町	5cm以上10cm未満	(1) 7	(8) 7	(7) 7	(6) 6	(2) 7
	10cm以上30cm以下	(2) 20	(7) 20	(3) 20	(3) 10	(1) 20
	31cm以上	(−) −	(−) −	(−) −	(−) −	(−) −
	着工時除雪(平均積雪深)	−	20	50	60	40
由仁町	5cm以上10cm未満	(1) 5	(4) 7	(4) 7	(4) 7	(2) 6
	10cm以上30cm以下	(1) 10	(3) 10	(4) 20	(4) 20	(1) 10
	31cm以上	(−) −	(−) −	(−) −	(−) −	(−) −
	着工時除雪(平均積雪深)	−	10	40	60	40
長沼町	5cm以上10cm未満	(1) 5	(3) 7	(4) 6	(5) 7	(2) 6
	10cm以上30cm以下	(1) 10	(3) 10	(5) 20	(4) 10	(1) 20
	31cm以上	(−) −	(−) −	(−) −	(−) −	(−) −
	着工時除雪(平均積雪深)	−	20	50	70	40
栗山町	5cm以上10cm未満	(2) 7	(5) 7	(5) 7	(6) 7	(3) 7
	10cm以上30cm以下	(2) 10	(8) 20	(7) 20	(7) 20	(2) 20
	31cm以上	(−) −	(1) 40	(1) 40	(−) −	(−) −
	着工時除雪(平均積雪深)	−	40	90	110	80
月形町	5cm以上10cm未満	(1) 7	(5) 7	(6) 6	(6) 7	(2) 7
	10cm以上30cm以下	(2) 20	(9) 20	(7) 20	(6) 20	(1) 20
	31cm以上	(−) −	(−) −	(−) −	(−) −	(−) −
	着工時除雪(平均積雪深)	−	50	90	110	70
浦臼町	5cm以上10cm未満	(1) 6	(6) 7	(6) 6	(6) 7	(1) 7
	10cm以上30cm以下	(2) 20	(10) 20	(6) 10	(5) 20	(2) 10
	31cm以上	(−) −	(−) −	(−) −	(−) −	(−) −
	着工時除雪(平均積雪深)	−	50	80	100	70
新十津川町	5cm以上10cm未満	(2) 7	(6) 7	(7) 7	(7) 7	(2) 7
	10cm以上30cm以下	(2) 20	(8) 20	(6) 20	(5) 20	(1) 20
	31cm以上	(−) −	(−) −	(−) −	(−) −	(−) −
	着工時除雪(平均積雪深)	10	40	80	100	80
妹背牛町	5cm以上10cm未満	(2) 6	(6) 7	(7) 7	(6) 7	(3) 7
	10cm以上30cm以下	(3) 20	(9) 20	(6) 20	(5) 20	(2) 10
	31cm以上	(−) −	(−) −	(−) −	(−) −	(−) −
	着工時除雪(平均積雪深)	10	40	80	90	70
秩父別町	5cm以上10cm未満	(1) 6	(6) 7	(7) 7	(6) 7	(3) 7
	10cm以上30cm以下	(2) 20	(8) 20	(6) 10	(6) 10	(2) 10
	31cm以上	(−) −	(−) −	(−) −	(−) −	(−) −
	着工時除雪(平均積雪深)	−	30	70	80	60
雨竜町	5cm以上10cm未満	(2) 6	(6) 7	(7) 6	(6) 7	(2) 7
	10cm以上30cm以下	(3) 20	(10) 20	(6) 20	(4) 20	(1) 10
	31cm以上	(−) −	(−) −	(−) −	(−) −	(−) −
	着工時除雪(平均積雪深)	10	40	80	90	70
北竜町	5cm以上10cm未満	(2) 7	(6) 7	(7) 7	(6) 7	(3) 7
	10cm以上30cm以下	(1) 10	(8) 20	(7) 20	(6) 10	(2) 20
	31cm以上	(−) −	(1) 40	(−) −	(−) −	(−) −
	着工時除雪(平均積雪深)	10	50	110	130	100
沼田町	5cm以上10cm未満	(2) 7	(6) 7	(7) 7	(6) 7	(3) 7
	10cm以上30cm以下	(2) 20	(8) 20	(7) 20	(6) 10	(2) 20
	31cm以上	(−) −	(1) 40	(−) −	(−) −	(−) −
	着工時除雪(平均積雪深)	10	40	90	110	80

備考

表内、数値、字句の改正

新　旧　対　照　表

改　正

石狩振興局　（cm）

市町村名	除雪区分	11月 (回数)降雪深	12月 (回数)降雪深	1月 (回数)降雪深	2月 (回数)降雪深	3月 (回数)降雪深
札幌市	5 cm以上 10 cm未満	(2) 7	(5) 7	(5) 7	(5) 7	(2) 7
	10 cm以上 30 cm未満	(1) 10	(4) 20	(6) 20	(6) 20	(3) 10
	30 cm以上	(－) －	(－) －	(－) －	(－) －	(－) －
	着工時除雪(平均積雪深)	－	20	70	90	70
江別市	5 cm以上 10 cm未満	(2) 7	(5) 7	(6) 7	(5) 6	(3) 7
	10 cm以上 30 cm未満	(1) 10	(9) 20	(7) 20	(7) 20	(2) 20
	30 cm以上	(－) －	(－) －	(－) －	(－) －	(－) －
	着工時除雪(平均積雪深)	－	40	100	110	80
千歳市	5 cm以上 10 cm未満	(1) 6	(1) 7	(3) 7	(4) 7	(1) 7
	10 cm以上 30 cm未満	(－) －	(－) －	(3) 20	(1) 10	(1) 10
	30 cm以上	(－) －	(－) －	(－) －	(－) －	(－) －
	着工時除雪(平均積雪深)	－	－	20	40	20
恵庭市	5 cm以上 10 cm未満	(1) 6	(3) 7	(3) 6	(4) 7	(2) 7
	10 cm以上 30 cm未満	(－) －	(1) 10	(6) 20	(4) 20	(2) 20
	30 cm以上	(－) －	(－) －	(－) －	(－) －	(－) －
	着工時除雪(平均積雪深)	－	10	40	60	40
北広島市	5 cm以上 10 cm未満	(2) 7	(4) 7	(4) 7	(5) 7	(2) 7
	10 cm以上 30 cm未満	(1) 10	(3) 20	(6) 20	(5) 20	(3) 20
	30 cm以上	(－) －	(－) －	(－) －	(－) －	(－) －
	着工時除雪(平均積雪深)	－	20	60	80	60
石狩市	5 cm以上 10 cm未満	(1) 5	(6) 7	(8) 7	(6) 7	(3) 6
	10 cm以上 30 cm未満	(1) 10	(6) 20	(6) 20	(5) 10	(1) 20
	30 cm以上	(－) －	(－) －	(－) －	(－) －	(－) －
	着工時除雪(平均積雪深)	－	30	80	120	80
当別町	5 cm以上 10 cm未満	(1) 6	(5) 7	(7) 7	(6) 7	(3) 7
	10 cm以上 30 cm未満	(1) 10	(7) 20	(6) 20	(6) 20	(2) 20
	30 cm以上	(－) －	(－) －	(－) －	(－) －	(－) －
	着工時除雪(平均積雪深)	－	40	90	110	80
新篠津村	5 cm以上 10 cm未満	(1) 7	(5) 7	(7) 7	(6) 6	(4) 7
	10 cm以上 30 cm未満	(1) 20	(12) 20	(7) 20	(8) 20	(1) 20
	30 cm以上	(－) －	(－) －	(－) －	(－) －	(－) －
	着工時除雪(平均積雪深)	－	60	120	130	90

現　行

石狩振興局　（cm）

市町村名	除雪区分	11月 (回数)降雪深	12月 (回数)降雪深	1月 (回数)降雪深	2月 (回数)降雪深	3月 (回数)降雪深
札幌市	5 cm以上 10 cm未満	(2) 7	(5) 7	(5) 7	(5) 7	(2) 7
	10 cm以上 30 cm以下	(1) 10	(4) 20	(6) 20	(5) 20	(2) 10
	31 cm以上	(－) －	(－) －	(－) －	(－) －	(－) －
	着工時除雪(平均積雪深)	－	20	60	90	70
江別市	5 cm以上 10 cm未満	(2) 7	(5) 7	(5) 7	(6) 7	(3) 7
	10 cm以上 30 cm以下	(2) 10	(7) 20	(7) 20	(6) 20	(1) 20
	31 cm以上	(－) －	(－) －	(－) －	(－) －	(－) －
	着工時除雪(平均積雪深)	－	40	80	110	70
千歳市	5 cm以上 10 cm未満	(－) －	(2) 7	(3) 7	(3) 7	(1) 6
	10 cm以上 30 cm以下	(－) －	(－) －	(3) 20	(2) 10	(1) 10
	31 cm以上	(－) －	(－) －	(－) －	(－) －	(－) －
	着工時除雪(平均積雪深)	－	－	20	40	20
恵庭市	5 cm以上 10 cm未満	(1) 6	(2) 7	(3) 6	(5) 7	(2) 6
	10 cm以上 30 cm以下	(－) －	(1) 10	(6) 20	(4) 10	(1) 20
	31 cm以上	(－) －	(－) －	(－) －	(－) －	(－) －
	着工時除雪(平均積雪深)	－	10	40	60	40
北広島市	5 cm以上 10 cm未満	(2) 7	(4) 7	(4) 7	(5) 7	(2) 7
	10 cm以上 30 cm以下	(1) 10	(3) 20	(6) 20	(5) 20	(2) 20
	31 cm以上	(－) －	(－) －	(－) －	(－) －	(－) －
	着工時除雪(平均積雪深)	－	20	50	80	60
石狩市	5 cm以上 10 cm未満	(1) 7	(5) 7	(7) 7	(7) 7	(2) 7
	10 cm以上 30 cm以下	(1) 20	(5) 20	(6) 20	(5) 10	(1) 20
	31 cm以上	(－) －	(－) －	(－) －	(－) －	(－) －
	着工時除雪(平均積雪深)	－	30	80	110	80
当別町	5 cm以上 10 cm未満	(1) 7	(5) 7	(6) 7	(6) 7	(3) 7
	10 cm以上 30 cm以下	(1) 20	(6) 20	(7) 20	(6) 20	(1) 20
	31 cm以上	(－) －	(－) －	(－) －	(－) －	(－) －
	着工時除雪(平均積雪深)	－	30	80	110	80
新篠津村	5 cm以上 10 cm未満	(1) 7	(5) 7	(6) 7	(7) 7	(4) 7
	10 cm以上 30 cm以下	(2) 20	(10) 20	(8) 20	(7) 20	(1) 20
	31 cm以上	(－) －	(－) －	(－) －	(－) －	(－) －
	着工時除雪(平均積雪深)	－	50	100	120	80

備　考

表内、数値、字句の改正

新　旧　対　照　表

改　正

後志総合振興局　（cm）

市町村名	除雪区分	11月 (回数)降雪深	12月 (回数)降雪深	1月 (回数)降雪深	2月 (回数)降雪深	3月 (回数)降雪深
小樽市	5 cm以上 10 cm未満	(1) 6	(6) 7	(7) 7	(6) 7	(3) 8
	10 cm以上 30 cm未満	(1) 20	(5) 10	(4) 10	(4) 20	(1) 10
	30 cm以上	(－) －	(－) －	(1) 50	(－) －	(－) －
	着工時除雪(平均積雪深)	－	20	60	100	70
島牧村	5 cm以上 10 cm未満	(1) 7	(7) 7	(7) 7	(7) 7	(3) 7
	10 cm以上 30 cm未満	(－) －	(5) 10	(6) 10	(5) 10	(2) 20
	30 cm以上	(－) －	(－) －	(－) －	(－) －	(－) －
	着工時除雪(平均積雪深)	－	20	60	80	60
寿都町	5 cm以上 10 cm未満	(1) 7	(7) 7	(7) 7	(5) 7	(2) 7
	10 cm以上 30 cm未満	(－) －	(3) 10	(4) 10	(4) 20	(1) 10
	30 cm以上	(－) －	(－) －	(－) －	(－) －	(－) －
	着工時除雪(平均積雪深)	－	10	40	60	30
黒松内町	5 cm以上 10 cm未満	(1) 8	(8) 7	(8) 7	(8) 7	(3) 7
	10 cm以上 30 cm未満	(1) 10	(7) 10	(7) 20	(5) 10	(3) 10
	30 cm以上	(－) －	(－) －	(－) －	(－) －	(－) －
	着工時除雪(平均積雪深)	－	30	90	130	110
蘭越町	5 cm以上 10 cm未満	(2) 6	(7) 7	(8) 7	(5) 7	(3) 7
	10 cm以上 30 cm未満	(1) 20	(7) 20	(7) 10	(6) 10	(2) 10
	30 cm以上	(－) －	(－) －	(－) －	(－) －	(－) －
	着工時除雪(平均積雪深)	－	40	100	130	100
ニセコ町	5 cm以上 10 cm未満	(2) 6	(6) 7	(7) 7	(6) 7	(3) 7
	10 cm以上 30 cm未満	(1) 10	(8) 20	(8) 10	(6) 10	(2) 10
	30 cm以上	(－) －	(－) －	(－) －	(－) －	(－) －
	着工時除雪(平均積雪深)	－	40	100	130	90
真狩村	5 cm以上 10 cm未満	(2) 7	(6) 7	(7) 7	(7) 7	(3) 7
	10 cm以上 30 cm未満	(1) 10	(7) 20	(7) 20	(5) 20	(2) 20
	30 cm以上	(－) －	(－) －	(－) －	(－) －	(－) －
	着工時除雪(平均積雪深)	－	40	80	100	70
留寿都村	5 cm以上 10 cm未満	(2) 7	(7) 7	(7) 7	(7) 7	(4) 7
	10 cm以上 30 cm未満	(2) 20	(7) 20	(7) 20	(6) 20	(2) 20
	30 cm以上	(－) －	(－) －	(－) －	(－) －	(－) －
	着工時除雪(平均積雪深)	－	40	90	110	90
喜茂別町	5 cm以上 10 cm未満	(2) 7	(7) 7	(7) 7	(7) 7	(4) 7
	10 cm以上 30 cm未満	(2) 20	(8) 20	(7) 20	(6) 20	(2) 10
	30 cm以上	(－) －	(－) －	(－) －	(－) －	(－) －
	着工時除雪(平均積雪深)	－	50	100	120	100
京極町	5 cm以上 10 cm未満	(2) 7	(7) 7	(7) 7	(6) 7	(3) 7
	10 cm以上 30 cm未満	(2) 20	(9) 20	(8) 20	(7) 20	(3) 10
	30 cm以上	(－) －	(－) －	(－) －	(－) －	(－) －
	着工時除雪(平均積雪深)	－	40	100	130	110
倶知安町	5 cm以上 10 cm未満	(2) 7	(6) 7	(8) 7	(7) 7	(3) 7
	10 cm以上 30 cm未満	(2) 20	(13) 20	(10) 20	(8) 20	(2) 10
	30 cm以上	(－) －	(－) －	(－) －	(－) －	(－) －
	着工時除雪(平均積雪深)	10	70	140	180	140
共和町	5 cm以上 10 cm未満	(1) 7	(7) 6	(7) 6	(7) 7	(3) 6
	10 cm以上 30 cm未満	(－) －	(3) 10	(4) 10	(3) 10	(1) 10
	30 cm以上	(－) －	(－) －	(－) －	(－) －	(－) －
	着工時除雪(平均積雪深)	－	20	40	60	30
岩内町	5 cm以上 10 cm未満	(2) 7	(7) 7	(8) 7	(6) 7	(3) 7
	10 cm以上 30 cm未満	(1) 10	(5) 20	(6) 10	(5) 10	(2) 10
	30 cm以上	(－) －	(－) －	(－) －	(－) －	(－) －
	着工時除雪(平均積雪深)	－	30	70	100	70

現　行

後志総合振興局　（cm）

市町村名	除雪区分	11月 (回数)降雪深	12月 (回数)降雪深	1月 (回数)降雪深	2月 (回数)降雪深	3月 (回数)降雪深
小樽市	5 cm以上 10 cm未満	(1) 6	(6) 7	(7) 7	(7) 7	(3) 7
	10 cm以上 30 cm以下	(1) 20	(4) 10	(3) 10	(4) 20	(1) 10
	31 cm以上	(－) －	(－) －	(1) 50	(－) －	(－) －
	着工時除雪(平均積雪深)	－	20	60	90	60
島牧村	5 cm以上 10 cm未満	(1) 8	(6) 7	(7) 7	(7) 7	(2) 7
	10 cm以上 30 cm以下	(1) 10	(4) 10	(5) 10	(5) 10	(2) 20
	31 cm以上	(－) －	(－) －	(－) －	(－) －	(－) －
	着工時除雪(平均積雪深)	－	20	50	80	50
寿都町	5 cm以上 10 cm未満	(1) 8	(6) 7	(7) 7	(5) 7	(1) 7
	10 cm以上 30 cm以下	(1) 10	(2) 10	(4) 10	(3) 20	(1) 10
	31 cm以上	(－) －	(－) －	(－) －	(－) －	(－) －
	着工時除雪(平均積雪深)	－	10	30	50	30
黒松内町	5 cm以上 10 cm未満	(1) 8	(7) 7	(8) 7	(7) 7	(3) 6
	10 cm以上 30 cm以下	(1) 10	(6) 10	(7) 20	(6) 10	(2) 10
	31 cm以上	(－) －	(－) －	(－) －	(－) －	(－) －
	着工時除雪(平均積雪深)	－	30	80	120	100
蘭越町	5 cm以上 10 cm未満	(2) 7	(7) 7	(8) 7	(5) 7	(3) 7
	10 cm以上 30 cm以下	(2) 20	(6) 20	(7) 20	(6) 10	(1) 10
	31 cm以上	(－) －	(－) －	(－) －	(－) －	(－) －
	着工時除雪(平均積雪深)	－	30	90	120	90
ニセコ町	5 cm以上 10 cm未満	(2) 7	(6) 7	(7) 7	(5) 7	(3) 7
	10 cm以上 30 cm以下	(2) 10	(7) 20	(8) 20	(6) 10	(1) 10
	31 cm以上	(－) －	(－) －	(－) －	(－) －	(－) －
	着工時除雪(平均積雪深)	－	30	90	120	80
真狩村	5 cm以上 10 cm未満	(2) 7	(6) 7	(7) 7	(6) 7	(3) 7
	10 cm以上 30 cm以下	(2) 10	(6) 20	(7) 20	(5) 20	(2) 20
	31 cm以上	(－) －	(－) －	(－) －	(－) －	(－) －
	着工時除雪(平均積雪深)	－	30	70	100	70
留寿都村	5 cm以上 10 cm未満	(2) 7	(7) 7	(7) 7	(6) 7	(4) 7
	10 cm以上 30 cm以下	(2) 20	(7) 20	(7) 20	(6) 20	(2) 20
	31 cm以上	(－) －	(－) －	(－) －	(－) －	(－) －
	着工時除雪(平均積雪深)	－	30	80	110	90
喜茂別町	5 cm以上 10 cm未満	(2) 7	(7) 7	(7) 7	(6) 7	(4) 7
	10 cm以上 30 cm以下	(3) 20	(8) 20	(7) 20	(6) 20	(2) 10
	31 cm以上	(－) －	(－) －	(－) －	(－) －	(－) －
	着工時除雪(平均積雪深)	－	40	90	120	100
京極町	5 cm以上 10 cm未満	(2) 7	(7) 7	(7) 7	(6) 7	(4) 7
	10 cm以上 30 cm以下	(2) 20	(8) 20	(8) 20	(7) 20	(2) 10
	31 cm以上	(－) －	(－) －	(－) －	(－) －	(－) －
	着工時除雪(平均積雪深)	－	40	90	120	100
倶知安町	5 cm以上 10 cm未満	(2) 7	(6) 7	(8) 7	(6) 7	(4) 7
	10 cm以上 30 cm以下	(3) 20	(12) 20	(10) 20	(9) 20	(2) 10
	31 cm以上	(－) －	(－) －	(－) －	(－) －	(－) －
	着工時除雪(平均積雪深)	10	50	120	160	120
共和町	5 cm以上 10 cm未満	(1) 7	(7) 7	(7) 6	(7) 7	(2) 6
	10 cm以上 30 cm以下	(－) －	(2) 10	(4) 10	(3) 20	(1) 10
	31 cm以上	(－) －	(－) －	(－) －	(－) －	(－) －
	着工時除雪(平均積雪深)	－	10	40	50	20
岩内町	5 cm以上 10 cm未満	(2) 7	(7) 7	(8) 7	(6) 7	(3) 7
	10 cm以上 30 cm以下	(1) 10	(4) 20	(6) 20	(5) 20	(1) 10
	31 cm以上	(－) －	(－) －	(－) －	(－) －	(－) －
	着工時除雪(平均積雪深)	－	20	70	90	60

備　考

表内、数値、字句の改正

新　旧　対　照　表

改　正

市町村名	除雪区分	11月 (回数)降雪深	12月 (回数)降雪深	1月 (回数)降雪深	2月 (回数)降雪深	3月 (回数)降雪深
泊　村	5 cm以上 10 cm未満	(1) 7	(7) 6	(7) 6	(7) 7	(3) 6
	10 cm以上 30 cm未満	(－) －	(3) 10	(4) 10	(3) 10	(1) 10
	30 cm以上	(－) －	(－) －	(－) －	(－) －	(－) －
	着工時除雪(平均積雪深)	－	20	40	60	30
神恵内村	5 cm以上 10 cm未満	(1) 7	(7) 6	(7) 6	(7) 7	(3) 6
	10 cm以上 30 cm未満	(－) －	(3) 10	(4) 10	(3) 10	(1) 10
	30 cm以上	(－) －	(－) －	(－) －	(－) －	(－) －
	着工時除雪(平均積雪深)	－	20	40	60	30
積丹町	5 cm以上 10 cm未満	(2) 7	(8) 7	(8) 7	(7) 7	(3) 7
	10 cm以上 30 cm未満	(1) 10	(4) 10	(5) 10	(5) 20	(2) 10
	30 cm以上	(－) －	(－) －	(－) －	(－) －	(－) －
	着工時除雪(平均積雪深)	－	20	50	70	40
古平町	5 cm以上 10 cm未満	(2) 7	(8) 7	(8) 7	(8) 7	(4) 7
	10 cm以上 30 cm未満	(1) 10	(5) 20	(6) 20	(5) 10	(2) 10
	30 cm以上	(－) －	(－) －	(－) －	(－) －	(－) －
	着工時除雪(平均積雪深)	－	20	60	80	50
仁木町	5 cm以上 10 cm未満	(2) 7	(8) 7	(8) 7	(7) 7	(4) 7
	10 cm以上 30 cm未満	(1) 10	(8) 20	(8) 20	(7) 20	(2) 10
	30 cm以上	(－) －	(－) －	(－) －	(－) －	(－) －
	着工時除雪(平均積雪深)	－	40	90	120	90
余市町	5 cm以上 10 cm未満	(2) 6	(9) 7	(9) 7	(8) 7	(4) 7
	10 cm以上 30 cm未満	(1) 10	(7) 20	(7) 20	(7) 10	(3) 10
	30 cm以上	(－) －	(－) －	(－) －	(－) －	(－) －
	着工時除雪(平均積雪深)	－	20	70	100	70
赤井川村	5 cm以上 10 cm未満	(2) 7	(8) 7	(6) 6	(6) 7	(4) 6
	10 cm以上 30 cm未満	(1) 20	(10) 10	(10) 20	(8) 20	(3) 10
	30 cm以上	(－) －	(－) －	(－) －	(－) －	(－) －
	着工時除雪(平均積雪深)	－	30	90	130	110

現　行

市町村名	除雪区分	11月 (回数)降雪深	12月 (回数)降雪深	1月 (回数)降雪深	2月 (回数)降雪深	3月 (回数)降雪深
泊　村	5 cm以上 10 cm未満	(1) 7	(7) 7	(7) 6	(7) 7	(2) 6
	10 cm以上 30 cm以下	(－) －	(2) 10	(4) 10	(3) 20	(1) 10
	31 cm以上	(－) －	(－) －	(－) －	(－) －	(－) －
	着工時除雪(平均積雪深)	－	10	40	50	20
神恵内村	5 cm以上 10 cm未満	(1) 7	(7) 7	(7) 6	(7) 7	(2) 6
	10 cm以上 30 cm以下	(－) －	(2) 10	(4) 10	(3) 20	(1) 10
	31 cm以上	(－) －	(－) －	(－) －	(－) －	(－) －
	着工時除雪(平均積雪深)	－	10	40	50	20
積丹町	5 cm以上 10 cm未満	(2) 7	(8) 7	(8) 7	(7) 7	(2) 7
	10 cm以上 30 cm以下	(1) 10	(4) 10	(5) 10	(5) 20	(2) 20
	31 cm以上	(－) －	(－) －	(－) －	(－) －	(－) －
	着工時除雪(平均積雪深)	－	20	50	60	30
古平町	5 cm以上 10 cm未満	(2) 7	(8) 7	(8) 7	(7) 7	(3) 7
	10 cm以上 30 cm以下	(1) 10	(5) 10	(6) 10	(6) 20	(2) 10
	31 cm以上	(－) －	(－) －	(－) －	(－) －	(－) －
	着工時除雪(平均積雪深)	－	20	50	70	40
仁木町	5 cm以上 10 cm未満	(2) 7	(7) 7	(8) 7	(7) 7	(4) 7
	10 cm以上 30 cm以下	(2) 20	(8) 10	(8) 20	(7) 20	(2) 10
	31 cm以上	(－) －	(－) －	(－) －	(－) －	(－) －
	着工時除雪(平均積雪深)	－	30	80	110	80
余市町	5 cm以上 10 cm未満	(2) 6	(8) 7	(9) 7	(7) 7	(3) 7
	10 cm以上 30 cm以下	(1) 20	(7) 10	(7) 10	(8) 20	(3) 10
	31 cm以上	(－) －	(－) －	(－) －	(－) －	(－) －
	着工時除雪(平均積雪深)	－	20	60	90	60
赤井川村	5 cm以上 10 cm未満	(2) 7	(8) 7	(7) 6	(6) 7	(5) 6
	10 cm以上 30 cm以下	(2) 20	(9) 10	(9) 20	(9) 20	(3) 20
	31 cm以上	(－) －	(－) －	(－) －	(－) －	(－) －
	着工時除雪(平均積雪深)	－	30	90	120	100

備　考

表内、数値、字句の改正

新　旧　対　照　表

改　正

渡島総合振興局　（cm）

市町村名	除雪区分	11月 (回数)降雪深	12月 (回数)降雪深	1月 (回数)降雪深	2月 (回数)降雪深	3月 (回数)降雪深
函館市	5 cm以上 10 cm未満	(1) 5	(5) 6	(4) 7	(4) 7	(1) 7
	10 cm以上 30 cm未満	(－) －	(2) 10	(2) 20	(2) 10	(1) 10
	30 cm以上	(－) －	(－) －	(－) －	(－) －	(－) －
	着工時除雪(平均積雪深)	－	10	20	20	10
北斗市	5 cm以上 10 cm未満	(1) 5	(6) 7	(6) 7	(5) 7	(2) 7
	10 cm以上 30 cm未満	(－) －	(2) 10	(4) 20	(3) 20	(1) 10
	30 cm以上	(－) －	(－) －	(－) －	(－) －	(－) －
	着工時除雪(平均積雪深)	－	10	30	50	20
松前町	5 cm以上 10 cm未満	(1) 6	(7) 7	(7) 7	(6) 7	(2) 7
	10 cm以上 30 cm未満	(－) －	(5) 10	(7) 10	(6) 10	(2) 20
	30 cm以上	(－) －	(－) －	(1) 40	(－) －	(－) －
	着工時除雪(平均積雪深)	－	20	70	110	80
福島町	5 cm以上 10 cm未満	(1) 6	(7) 7	(7) 7	(6) 7	(2) 7
	10 cm以上 30 cm未満	(－) －	(5) 10	(7) 10	(6) 10	(2) 20
	30 cm以上	(－) －	(－) －	(1) 40	(－) －	(－) －
	着工時除雪(平均積雪深)	－	20	70	110	80
知内町	5 cm以上 10 cm未満	(1) 6	(7) 7	(7) 7	(6) 7	(2) 7
	10 cm以上 30 cm未満	(－) －	(5) 10	(7) 10	(6) 10	(2) 20
	30 cm以上	(－) －	(－) －	(1) 40	(－) －	(－) －
	着工時除雪(平均積雪深)	－	20	70	110	80
木古内町	5 cm以上 10 cm未満	(－) －	(8) 7	(8) 7	(6) 7	(3) 6
	10 cm以上 30 cm未満	(－) －	(4) 10	(5) 10	(3) 10	(1) 10
	30 cm以上	(－) －	(－) －	(－) －	(－) －	(－) －
	着工時除雪(平均積雪深)	－	20	50	70	30
七飯町	5 cm以上 10 cm未満	(－) －	(4) 7	(4) 7	(3) 6	(1) 7
	10 cm以上 30 cm未満	(－) －	(1) 20	(3) 20	(3) 20	(2) 10
	30 cm以上	(－) －	(－) －	(－) －	(－) －	(－) －
	着工時除雪(平均積雪深)	－	10	30	40	20
鹿部町	5 cm以上 10 cm未満	(1) 5	(5) 6	(5) 7	(4) 7	(2) 7
	10 cm以上 30 cm未満	(－) －	(2) 10	(3) 20	(3) 20	(1) 10
	30 cm以上	(－) －	(－) －	(－) －	(－) －	(－) －
	着工時除雪(平均積雪深)	－	10	30	40	20
森　町	5 cm以上 10 cm未満	(1) 6	(6) 6	(7) 7	(5) 7	(3) 7
	10 cm以上 30 cm未満	(－) －	(2) 10	(4) 10	(3) 20	(1) 10
	30 cm以上	(－) －	(－) －	(－) －	(－) －	(－) －
	着工時除雪(平均積雪深)	－	10	30	50	20
八雲町	5 cm以上 10 cm未満	(1) 5	(6) 7	(7) 7	(6) 7	(2) 7
	10 cm以上 30 cm未満	(－) －	(4) 10	(5) 10	(4) 10	(1) 10
	30 cm以上	(－) －	(－) －	(－) －	(－) －	(－) －
	着工時除雪(平均積雪深)	－	20	40	50	20
長万部町	5 cm以上 10 cm未満	(1) 7	(4) 6	(7) 6	(7) 7	(3) 6
	10 cm以上 30 cm未満	(－) －	(4) 10	(6) 10	(5) 10	(2) 20
	30 cm以上	(－) －	(－) －	(－) －	(－) －	(－) －
	着工時除雪(平均積雪深)	－	10	40	60	40

現　行

渡島総合振興局　（cm）

市町村名	除雪区分	11月 (回数)降雪深	12月 (回数)降雪深	1月 (回数)降雪深	2月 (回数)降雪深	3月 (回数)降雪深
函館市	5 cm以上 10 cm未満	(1) 5	(5) 6	(4) 7	(3) 7	(1) 7
	10 cm以上 30 cm以下	(－) －	(2) 10	(2) 20	(2) 10	(1) 10
	31 cm以上	(－) －	(－) －	(－) －	(－) －	(－) －
	着工時除雪(平均積雪深)	－	10	20	20	10
北斗市	5 cm以上 10 cm未満	(1) 5	(6) 6	(5) 7	(4) 7	(2) 7
	10 cm以上 30 cm以下	(－) －	(2) 10	(3) 20	(3) 10	(1) 10
	31 cm以上	(－) －	(－) －	(－) －	(－) －	(－) －
	着工時除雪(平均積雪深)	－	10	30	40	20
松前町	5 cm以上 10 cm未満	(1) 7	(5) 7	(7) 7	(5) 7	(1) 7
	10 cm以上 30 cm以下	(－) －	(5) 10	(6) 10	(7) 10	(2) 20
	31 cm以上	(－) －	(－) －	(1) 40	(－) －	(－) －
	着工時除雪(平均積雪深)	－	20	60	90	70
福島町	5 cm以上 10 cm未満	(1) 7	(5) 7	(7) 7	(5) 7	(1) 7
	10 cm以上 30 cm以下	(－) －	(5) 10	(6) 10	(7) 10	(2) 20
	31 cm以上	(－) －	(－) －	(1) 40	(－) －	(－) －
	着工時除雪(平均積雪深)	－	20	60	90	70
知内町	5 cm以上 10 cm未満	(1) 7	(5) 7	(7) 7	(5) 7	(1) 7
	10 cm以上 30 cm以下	(－) －	(5) 10	(6) 10	(7) 10	(2) 20
	31 cm以上	(－) －	(－) －	(1) 40	(－) －	(－) －
	着工時除雪(平均積雪深)	－	20	60	90	70
木古内町	5 cm以上 10 cm未満	(1) 6	(8) 7	(7) 7	(5) 6	(3) 6
	10 cm以上 30 cm以下	(－) －	(4) 10	(4) 10	(4) 10	(1) 10
	31 cm以上	(－) －	(－) －	(－) －	(－) －	(－) －
	着工時除雪(平均積雪深)	－	10	40	60	20
七飯町	5 cm以上 10 cm未満	(－) －	(5) 6	(4) 7	(4) 6	(1) 7
	10 cm以上 30 cm以下	(－) －	(1) 10	(3) 20	(2) 20	(2) 10
	31 cm以上	(－) －	(－) －	(－) －	(－) －	(－) －
	着工時除雪(平均積雪深)	－	10	20	30	20
鹿部町	5 cm以上 10 cm未満	(1) 5	(5) 6	(5) 7	(4) 7	(2) 7
	10 cm以上 30 cm以下	(－) －	(2) 10	(3) 20	(2) 10	(1) 10
	31 cm以上	(－) －	(－) －	(－) －	(－) －	(－) －
	着工時除雪(平均積雪深)	－	10	20	30	20
森　町	5 cm以上 10 cm未満	(1) 6	(6) 6	(6) 7	(5) 7	(3) 7
	10 cm以上 30 cm以下	(1) 10	(2) 10	(3) 10	(3) 10	(1) 10
	31 cm以上	(－) －	(－) －	(－) －	(－) －	(－) －
	着工時除雪(平均積雪深)	－	10	30	40	20
八雲町	5 cm以上 10 cm未満	(1) 5	(5) 7	(6) 7	(5) 7	(1) 5
	10 cm以上 30 cm以下	(－) －	(4) 10	(5) 10	(4) 20	(1) 10
	31 cm以上	(－) －	(－) －	(－) －	(－) －	(－) －
	着工時除雪(平均積雪深)	－	20	30	40	20
長万部町	5 cm以上 10 cm未満	(1) 8	(4) 6	(7) 7	(7) 7	(2) 7
	10 cm以上 30 cm以下	(－) －	(4) 10	(5) 10	(5) 10	(2) 20
	31 cm以上	(－) －	(－) －	(－) －	(－) －	(－) －
	着工時除雪(平均積雪深)	－	10	40	60	30

備　考

表内、数値、字句の改正

新　旧　対　照　表

改　正

檜山振興局　（cm）

市町村名	除雪区分	11月 (回数)降雪深	12月 (回数)降雪深	1月 (回数)降雪深	2月 (回数)降雪深	3月 (回数)降雪深
江差町	5cm以上10cm未満	(－) －	(4) 7	(4) 6	(4) 6	(－) －
	10cm以上30cm未満	(－) －	(1) 10	(2) 10	(1) 20	(－) －
	30cm以上	(－) －	(－) －	(－) －	(－) －	(－) －
	着工時除雪(平均積雪深)	－	－	10	10	－
上ノ国町	5cm以上10cm未満	(－) －	(6) 7	(6) 7	(5) 7	(2) 5
	10cm以上30cm未満	(－) －	(3) 10	(5) 10	(3) 10	(1) 10
	30cm以上	(－) －	(－) －	(－) －	(－) －	(－) －
	着工時除雪(平均積雪深)	－	10	40	60	40
厚沢部町	5cm以上10cm未満	(－) －	(8) 7	(8) 7	(6) 7	(3) 6
	10cm以上30cm未満	(－) －	(4) 10	(5) 10	(3) 10	(1) 10
	30cm以上	(－) －	(－) －	(－) －	(－) －	(－) －
	着工時除雪(平均積雪深)	－	20	50	70	30
乙部町	5cm以上10cm未満	(－) －	(6) 7	(6) 7	(5) 7	(2) 5
	10cm以上30cm未満	(－) －	(3) 10	(4) 10	(3) 10	(1) 10
	30cm以上	(－) －	(－) －	(－) －	(－) －	(－) －
	着工時除雪(平均積雪深)	－	10	30	40	20
奥尻町	5cm以上10cm未満	(1) 6	(7) 7	(7) 7	(7) 7	(2) 7
	10cm以上30cm未満	(－) －	(4) 10	(6) 10	(4) 10	(1) 20
	30cm以上	(－) －	(－) －	(－) －	(－) －	(－) －
	着工時除雪(平均積雪深)	－	20	50	70	40
今金町	5cm以上10cm未満	(1) 6	(7) 7	(7) 7	(8) 7	(2) 7
	10cm以上30cm未満	(－) －	(4) 10	(6) 10	(4) 10	(1) 20
	30cm以上	(－) －	(－) －	(－) －	(－) －	(－) －
	着工時除雪(平均積雪深)	－	20	60	80	50
せたな町	5cm以上10cm未満	(1) 6	(7) 7	(7) 7	(7) 7	(2) 7
	10cm以上30cm未満	(－) －	(4) 10	(6) 10	(4) 10	(1) 20
	30cm以上	(－) －	(－) －	(－) －	(－) －	(－) －
	着工時除雪(平均積雪深)	－	20	50	70	40

現　行

檜山振興局　（cm）

市町村名	除雪区分	11月 (回数)降雪深	12月 (回数)降雪深	1月 (回数)降雪深	2月 (回数)降雪深	3月 (回数)降雪深
江差町	5cm以上10cm未満	(－) －	(3) 6	(4) 6	(3) 6	(－) －
	10cm以上30cm以下	(－) －	(1) 10	(2) 10	(－) －	(－) －
	31cm以上	(－) －	(－) －	(－) －	(－) －	(－) －
	着工時除雪(平均積雪深)	－	－	10	10	－
上ノ国町	5cm以上10cm未満	(1) 5	(5) 7	(6) 7	(4) 6	(1) 5
	10cm以上30cm以下	(－) －	(3) 10	(4) 10	(4) 10	(1) 10
	31cm以上	(－) －	(－) －	(－) －	(－) －	(－) －
	着工時除雪(平均積雪深)	－	10	40	50	30
厚沢部町	5cm以上10cm未満	(1) 6	(8) 7	(7) 7	(5) 6	(3) 6
	10cm以上30cm以下	(－) －	(4) 10	(4) 10	(4) 10	(1) 10
	31cm以上	(－) －	(－) －	(－) －	(－) －	(－) －
	着工時除雪(平均積雪深)	－	10	40	60	20
乙部町	5cm以上10cm未満	(1) 5	(5) 7	(6) 7	(4) 6	(1) 5
	10cm以上30cm以下	(－) －	(3) 10	(4) 10	(3) 10	(1) 10
	31cm以上	(－) －	(－) －	(－) －	(－) －	(－) －
	着工時除雪(平均積雪深)	－	10	30	40	10
奥尻町	5cm以上10cm未満	(1) 6	(6) 7	(7) 7	(7) 7	(2) 6
	10cm以上30cm以下	(1) 10	(4) 10	(5) 10	(4) 20	(1) 20
	31cm以上	(－) －	(－) －	(－) －	(－) －	(－) －
	着工時除雪(平均積雪深)	－	20	40	60	30
今金町	5cm以上10cm未満	(1) 6	(6) 7	(7) 7	(8) 7	(2) 7
	10cm以上30cm以下	(1) 10	(4) 10	(5) 10	(4) 10	(1) 20
	31cm以上	(－) －	(－) －	(－) －	(－) －	(－) －
	着工時除雪(平均積雪深)	－	20	50	70	40
せたな町	5cm以上10cm未満	(1) 6	(6) 7	(7) 7	(7) 7	(2) 6
	10cm以上30cm以下	(1) 10	(4) 10	(5) 10	(4) 20	(1) 20
	31cm以上	(－) －	(－) －	(－) －	(－) －	(－) －
	着工時除雪(平均積雪深)	－	20	40	60	30

備　考

表内、数値、字句の改正

新　旧　対　照　表

改　正

胆振総合振興局　（cm）

市町村名	除雪区分	11月 (回数)降雪深	12月 (回数)降雪深	1月 (回数)降雪深	2月 (回数)降雪深	3月 (回数)降雪深
室蘭市	5 cm以上 10 cm未満	(－) －	(1) 7	(2) 7	(2) 7	(1) 6
	10 cm以上 30 cm未満	(－) －	(－) －	(1) 10	(1) 10	(1) 20
	30 cm以上	(－) －	(－) －	(－) －	(－) －	(－) －
	着工時除雪(平均積雪深)	－	－	10	10	－
苫小牧市	5 cm以上 10 cm未満	(－) －	(1) 6	(2) 7	(2) 7	(1) 6
	10 cm以上 30 cm未満	(－) －	(1) 10	(2) 10	(1) 10	(1) 20
	30 cm以上	(－) －	(－) －	(－) －	(－) －	(－) －
	着工時除雪(平均積雪深)	－	－	10	20	10
登別市	5 cm以上 10 cm未満	(－) －	(5) 7	(7) 6	(6) 7	(4) 6
	10 cm以上 30 cm未満	(－) －	(2) 10	(4) 20	(3) 20	(2) 20
	30 cm以上	(－) －	(－) －	(－) －	(－) －	(－) －
	着工時除雪(平均積雪深)	－	10	30	50	30
伊達市	5 cm以上 10 cm未満	(1) 7	(7) 7	(7) 7	(7) 7	(3) 7
	10 cm以上 30 cm未満	(1) 10	(6) 20	(6) 20	(5) 10	(2) 20
	30 cm以上	(－) －	(－) －	(－) －	(－) －	(－) －
	着工時除雪(平均積雪深)	－	30	70	90	70
豊浦町	5 cm以上 10 cm未満	(1) 6	(5) 6	(6) 7	(6) 7	(2) 6
	10 cm以上 30 cm未満	(－) －	(5) 20	(6) 10	(3) 10	(1) 20
	30 cm以上	(－) －	(－) －	(－) －	(－) －	(－) －
	着工時除雪(平均積雪深)	－	20	50	70	40
壮瞥町	5 cm以上 10 cm未満	(－) －	(4) 7	(7) 6	(6) 7	(3) 6
	10 cm以上 30 cm未満	(－) －	(3) 10	(4) 20	(3) 10	(2) 20
	30 cm以上	(－) －	(－) －	(－) －	(－) －	(－) －
	着工時除雪(平均積雪深)	－	10	40	50	30
白老町	5 cm以上 10 cm未満	(－) －	(1) 6	(6) 6	(5) 7	(3) 6
	10 cm以上 30 cm未満	(－) －	(－) －	(1) 10	(1) 10	(2) 10
	30 cm以上	(－) －	(－) －	(－) －	(－) －	(－) －
	着工時除雪(平均積雪深)	－	－	10	10	－
厚真町	5 cm以上 10 cm未満	(1) 5	(4) 7	(4) 7	(5) 7	(1) 6
	10 cm以上 30 cm未満	(1) 10	(3) 10	(4) 20	(3) 20	(1) 20
	30 cm以上	(－) －	(－) －	(－) －	(－) －	(－) －
	着工時除雪(平均積雪深)	－	10	40	50	40
洞爺湖町	5 cm以上 10 cm未満	(1) 7	(6) 7	(7) 7	(7) 7	(3) 7
	10 cm以上 30 cm未満	(1) 10	(6) 20	(6) 20	(4) 10	(2) 20
	30 cm以上	(－) －	(－) －	(－) －	(－) －	(－) －
	着工時除雪(平均積雪深)	－	30	60	80	60
安平町	5 cm以上 10 cm未満	(1) 7	(4) 7	(4) 7	(4) 7	(2) 6
	10 cm以上 30 cm未満	(－) －	(－) －	(3) 20	(2) 20	(1) 20
	30 cm以上	(－) －	(－) －	(－) －	(－) －	(－) －
	着工時除雪(平均積雪深)	－	－	30	40	30
むかわ町	5 cm以上 10 cm未満	(－) －	(6) 7	(6) 6	(6) 6	(4) 6
	10 cm以上 30 cm未満	(－) －	(2) 10	(3) 10	(2) 20	(1) 10
	30 cm以上	(－) －	(－) －	(－) －	(－) －	(－) －
	着工時除雪(平均積雪深)	－	10	30	40	20

現　行

胆振総合振興局　（cm）

市町村名	除雪区分	11月 (回数)降雪深	12月 (回数)降雪深	1月 (回数)降雪深	2月 (回数)降雪深	3月 (回数)降雪深
室蘭市	5 cm以上 10 cm未満	(－) －	(－) －	(2) 7	(1) 7	(1) 6
	10 cm以上 30 cm以下	(－) －	(－) －	(1) 10	(1) 10	(1) 10
	31 cm以上	(－) －	(－) －	(－) －	(－) －	(－) －
	着工時除雪(平均積雪深)	－	－	10	10	10
苫小牧市	5 cm以上 10 cm未満	(－) －	(1) 6	(2) 7	(1) 7	(1) 6
	10 cm以上 30 cm以下	(－) －	(1) 10	(2) 10	(1) 10	(1) 10
	31 cm以上	(－) －	(－) －	(－) －	(－) －	(－) －
	着工時除雪(平均積雪深)	－	－	10	20	10
登別市	5 cm以上 10 cm未満	(－) －	(4) 7	(6) 6	(6) 6	(4) 6
	10 cm以上 30 cm以下	(－) －	(1) 10	(4) 20	(3) 20	(2) 20
	31 cm以上	(－) －	(－) －	(－) －	(－) －	(－) －
	着工時除雪(平均積雪深)	－	10	30	50	40
伊達市	5 cm以上 10 cm未満	(2) 7	(6) 7	(7) 7	(6) 7	(3) 7
	10 cm以上 30 cm以下	(1) 10	(5) 10	(6) 20	(5) 10	(2) 20
	31 cm以上	(－) －	(－) －	(－) －	(－) －	(－) －
	着工時除雪(平均積雪深)	－	20	70	90	70
豊浦町	5 cm以上 10 cm未満	(2) 7	(4) 6	(6) 7	(5) 7	(2) 6
	10 cm以上 30 cm以下	(－) －	(4) 10	(6) 20	(4) 10	(1) 20
	31 cm以上	(－) －	(－) －	(－) －	(－) －	(－) －
	着工時除雪(平均積雪深)	－	10	50	70	40
壮瞥町	5 cm以上 10 cm未満	(1) 5	(4) 7	(6) 6	(5) 7	(3) 6
	10 cm以上 30 cm以下	(－) －	(2) 10	(4) 20	(3) 10	(2) 20
	31 cm以上	(－) －	(－) －	(－) －	(－) －	(－) －
	着工時除雪(平均積雪深)	－	10	40	50	40
白老町	5 cm以上 10 cm未満	(－) －	(1) 6	(5) 6	(4) 7	(3) 6
	10 cm以上 30 cm以下	(－) －	(－) －	(1) 10	(2) 10	(2) 10
	31 cm以上	(－) －	(－) －	(－) －	(－) －	(－) －
	着工時除雪(平均積雪深)	－	－	10	10	10
厚真町	5 cm以上 10 cm未満	(1) 5	(4) 7	(4) 7	(4) 7	(2) 6
	10 cm以上 30 cm以下	(－) －	(3) 10	(4) 20	(4) 20	(1) 10
	31 cm以上	(－) －	(－) －	(－) －	(－) －	(－) －
	着工時除雪(平均積雪深)	－	10	40	50	40
洞爺湖町	5 cm以上 10 cm未満	(2) 7	(5) 7	(7) 7	(6) 7	(3) 7
	10 cm以上 30 cm以下	(1) 10	(5) 10	(6) 20	(5) 10	(2) 20
	31 cm以上	(－) －	(－) －	(－) －	(－) －	(－) －
	着工時除雪(平均積雪深)	－	20	60	80	60
安平町	5 cm以上 10 cm未満	(1) 6	(3) 6	(4) 7	(3) 7	(1) 6
	10 cm以上 30 cm以下	(－) －	(1) 10	(3) 20	(3) 20	(1) 20
	31 cm以上	(－) －	(－) －	(－) －	(－) －	(－) －
	着工時除雪(平均積雪深)	－	－	20	40	30
むかわ町	5 cm以上 10 cm未満	(1) 7	(6) 7	(6) 6	(7) 6	(4) 6
	10 cm以上 30 cm以下	(－) －	(2) 10	(3) 10	(3) 20	(1) 10
	31 cm以上	(－) －	(－) －	(－) －	(－) －	(－) －
	着工時除雪(平均積雪深)	－	10	30	40	20

備　考

表内、数値、字句の改正

新　旧　対　照　表

改　正

日高振興局　（cm）

市町村名	除雪区分	11月 (回数)降雪深	12月 (回数)降雪深	1月 (回数)降雪深	2月 (回数)降雪深	3月 (回数)降雪深
日高町	5 cm以上 10 cm未満	(1) 8	(4) 7	(5) 6	(4) 7	(4) 7
	10 cm以上 30 cm未満	(－) －	(2) 10	(3) 20	(3) 10	(1) 10
	30 cm以上	(－) －	(－) －	(－) －	(－) －	(－) －
	着工時除雪(平均積雪深)	－	10	40	50	30
平取町	5 cm以上 10 cm未満	(－) －	(2) 7	(3) 7	(3) 6	(2) 6
	10 cm以上 30 cm未満	(－) －	(1) 10	(2) 20	(2) 20	(1) 20
	30 cm以上	(－) －	(－) －	(－) －	(－) －	(－) －
	着工時除雪(平均積雪深)	－	－	20	40	20
新冠町	5 cm以上 10 cm未満	(－) －	(2) 7	(3) 7	(3) 6	(2) 7
	10 cm以上 30 cm未満	(－) －	(1) 10	(2) 20	(2) 10	(1) 10
	30 cm以上	(－) －	(－) －	(－) －	(－) －	(－) －
	着工時除雪(平均積雪深)	－	－	20	30	20
浦河町	5 cm以上 10 cm未満	(－) －	(3) 7	(3) 7	(4) 7	(2) 7
	10 cm以上 30 cm未満	(－) －	(1) 10	(2) 20	(2) 10	(1) 10
	30 cm以上	(－) －	(－) －	(－) －	(－) －	(－) －
	着工時除雪(平均積雪深)	－	10	20	30	20
様似町	5 cm以上 10 cm未満	(－) －	(2) 7	(3) 7	(3) 7	(2) 7
	10 cm以上 30 cm未満	(－) －	(1) 20	(2) 20	(2) 20	(2) 20
	30 cm以上	(－) －	(－) －	(1) 50	(－) －	(－) －
	着工時除雪(平均積雪深)	－	10	20	40	20
えりも町	5 cm以上 10 cm未満	(－) －	(1) 7	(3) 7	(2) 7	(1) 7
	10 cm以上 30 cm未満	(－) －	(1) 20	(2) 10	(2) 20	(2) 20
	30 cm以上	(－) －	(－) －	(1) 50	(－) －	(－) －
	着工時除雪(平均積雪深)	－	－	20	40	20
新ひだか町	5 cm以上 10 cm未満	(－) －	(1) 6	(2) 7	(2) 6	(1) 7
	10 cm以上 30 cm未満	(－) －	(－) －	(1) 20	(1) 10	(－) －
	30 cm以上	(－) －	(－) －	(－) －	(－) －	(－) －
	着工時除雪(平均積雪深)	－	－	10	10	－

現　行

日高振興局　（cm）

市町村名	除雪区分	11月 (回数)降雪深	12月 (回数)降雪深	1月 (回数)降雪深	2月 (回数)降雪深	3月 (回数)降雪深
日高町	5 cm以上 10 cm未満	(－) －	(3) 6	(4) 6	(4) 7	(3) 7
	10 cm以上 30 cm以下	(－) －	(2) 10	(3) 20	(3) 20	(1) 10
	31 cm以上	(－) －	(－) －	(－) －	(－) －	(－) －
	着工時除雪(平均積雪深)	－	10	40	50	30
平取町	5 cm以上 10 cm未満	(－) －	(1) 7	(3) 7	(3) 6	(2) 7
	10 cm以上 30 cm以下	(－) －	(1) 10	(2) 20	(2) 20	(1) 10
	31 cm以上	(－) －	(－) －	(－) －	(－) －	(－) －
	着工時除雪(平均積雪深)	－	－	20	30	20
新冠町	5 cm以上 10 cm未満	(－) －	(2) 6	(3) 7	(3) 6	(2) 7
	10 cm以上 30 cm以下	(－) －	(1) 10	(2) 20	(2) 20	(1) 10
	31 cm以上	(－) －	(－) －	(－) －	(－) －	(－) －
	着工時除雪(平均積雪深)	－	－	20	30	20
浦河町	5 cm以上 10 cm未満	(1) 5	(3) 7	(3) 7	(4) 7	(2) 7
	10 cm以上 30 cm以下	(－) －	(1) 10	(2) 20	(2) 10	(1) 10
	31 cm以上	(－) －	(－) －	(－) －	(－) －	(－) －
	着工時除雪(平均積雪深)	－	10	20	30	10
様似町	5 cm以上 10 cm未満	(1) 5	(2) 7	(3) 7	(3) 7	(2) 7
	10 cm以上 30 cm以下	(－) －	(1) 20	(2) 20	(2) 20	(2) 20
	31 cm以上	(－) －	(－) －	(1) 50	(－) －	(－) －
	着工時除雪(平均積雪深)	－	10	20	40	20
えりも町	5 cm以上 10 cm未満	(－) －	(1) 6	(2) 7	(2) 7	(1) 7
	10 cm以上 30 cm以下	(－) －	(1) 20	(2) 20	(2) 20	(2) 20
	31 cm以上	(－) －	(－) －	(1) 50	(－) －	(－) －
	着工時除雪(平均積雪深)	－	－	20	40	30
新ひだか町	5 cm以上 10 cm未満	(－) －	(1) 6	(2) 7	(2) 6	(1) 7
	10 cm以上 30 cm以下	(－) －	(－) －	(1) 20	(1) 10	(－) －
	31 cm以上	(－) －	(－) －	(－) －	(－) －	(－) －
	着工時除雪(平均積雪深)	－	－	10	10	－

備　考

表内、数値、字句の改正

新　旧　対　照　表

改　正

上川総合振興局　（cm）

市町村名	除雪区分	11月 (回数)降雪深	12月 (回数)降雪深	1月 (回数)降雪深	2月 (回数)降雪深	3月 (回数)降雪深
旭川市	5 cm以上 10 cm未満	(2) 7	(7) 7	(6) 7	(5) 7	(2) 6
	10 cm以上 30 cm未満	(2) 20	(6) 20	(2) 10	(2) 10	(1) 20
	30 cm以上	(－) －	(－) －	(－) －	(－) －	(－) －
	着工時除雪(平均積雪深)	－	30	50	60	40
士別市	5 cm以上 10 cm未満	(2) 5	(7) 7	(6) 7	(6) 7	(4) 7
	10 cm以上 30 cm未満	(3) 20	(8) 20	(5) 20	(4) 20	(2) 20
	30 cm以上	(－) －	(－) －	(－) －	(－) －	(－) －
	着工時除雪(平均積雪深)	－	50	80	100	80
名寄市	5 cm以上 10 cm未満	(2) 6	(10) 7	(7) 6	(6) 7	(4) 7
	10 cm以上 30 cm未満	(2) 20	(5) 20	(4) 20	(2) 20	(1) 10
	30 cm以上	(－) －	(－) －	(－) －	(－) －	(－) －
	着工時除雪(平均積雪深)	－	40	70	80	70
富良野市	5 cm以上 10 cm未満	(1) 6	(6) 6	(4) 7	(6) 7	(3) 7
	10 cm以上 30 cm未満	(1) 20	(5) 20	(4) 10	(2) 10	(2) 10
	30 cm以上	(－) －	(－) －	(－) －	(－) －	(－) －
	着工時除雪(平均積雪深)	－	20	50	60	40
鷹栖町	5 cm以上 10 cm未満	(3) 7	(8) 7	(6) 7	(5) 7	(3) 7
	10 cm以上 30 cm未満	(2) 20	(7) 20	(3) 10	(3) 10	(1) 20
	30 cm以上	(－) －	(－) －	(－) －	(－) －	(－) －
	着工時除雪(平均積雪深)	－	40	60	70	50
東神楽町	5 cm以上 10 cm未満	(1) 6	(6) 7	(5) 7	(4) 7	(4) 6
	10 cm以上 30 cm未満	(1) 10	(4) 20	(2) 10	(2) 10	(1) 10
	30 cm以上	(－) －	(－) －	(－) －	(－) －	(－) －
	着工時除雪(平均積雪深)	－	20	40	50	30
当麻町	5 cm以上 10 cm未満	(2) 7	(7) 7	(6) 7	(6) 7	(3) 7
	10 cm以上 30 cm未満	(3) 20	(7) 20	(3) 20	(3) 20	(3) 20
	30 cm以上	(－) －	(1) 50	(－) －	(－) －	(－) －
	着工時除雪(平均積雪深)	10	40	60	80	60
比布町	5 cm以上 10 cm未満	(3) 7	(8) 7	(6) 7	(5) 7	(3) 7
	10 cm以上 30 cm未満	(2) 20	(7) 20	(3) 10	(3) 10	(1) 20
	30 cm以上	(－) －	(－) －	(－) －	(－) －	(－) －
	着工時除雪(平均積雪深)	－	40	60	70	50
愛別町	5 cm以上 10 cm未満	(2) 7	(6) 7	(5) 7	(7) 7	(4) 7
	10 cm以上 30 cm未満	(3) 10	(8) 20	(4) 20	(4) 20	(4) 10
	30 cm以上	(－) －	(1) 50	(－) －	(－) －	(－) －
	着工時除雪(平均積雪深)	10	40	70	90	80
上川町	5 cm以上 10 cm未満	(2) 7	(6) 7	(5) 7	(7) 7	(4) 7
	10 cm以上 30 cm未満	(3) 10	(8) 20	(4) 20	(4) 20	(4) 10
	30 cm以上	(－) －	(1) 50	(－) －	(－) －	(－) －
	着工時除雪(平均積雪深)	10	40	70	90	80
東川町	5 cm以上 10 cm未満	(2) 7	(7) 7	(6) 7	(6) 7	(4) 7
	10 cm以上 30 cm未満	(2) 10	(6) 20	(3) 10	(3) 10	(2) 10
	30 cm以上	(－) －	(－) －	(－) －	(－) －	(－) －
	着工時除雪(平均積雪深)	－	30	50	70	50
美瑛町	5 cm以上 10 cm未満	(1) 7	(9) 7	(7) 6	(8) 7	(4) 7
	10 cm以上 30 cm未満	(1) 10	(6) 20	(4) 10	(4) 10	(3) 10
	30 cm以上	(－) －	(－) －	(－) －	(－) －	(－) －
	着工時除雪(平均積雪深)	－	20	50	60	40
上富良野町	5 cm以上 10 cm未満	(1) 7	(8) 7	(6) 7	(7) 7	(4) 7
	10 cm以上 30 cm未満	(1) 20	(6) 20	(4) 10	(3) 10	(3) 10
	30 cm以上	(－) －	(－) －	(－) －	(－) －	(－) －
	着工時除雪(平均積雪深)	－	20	50	60	40

現　行

上川総合振興局　（cm）

市町村名	除雪区分	11月 (回数)降雪深	12月 (回数)降雪深	1月 (回数)降雪深	2月 (回数)降雪深	3月 (回数)降雪深
旭川市	5 cm以上 10 cm未満	(3) 7	(7) 7	(5) 7	(5) 7	(2) 6
	10 cm以上 30 cm以下	(1) 20	(5) 20	(3) 10	(2) 10	(1) 20
	31 cm以上	(－) －	(－) －	(－) －	(－) －	(－) －
	着工時除雪(平均積雪深)	－	30	50	60	40
士別市	5 cm以上 10 cm未満	(2) 7	(7) 7	(6) 7	(6) 7	(3) 7
	10 cm以上 30 cm以下	(3) 20	(7) 20	(5) 10	(3) 10	(2) 20
	31 cm以上	(－) －	(－) －	(－) －	(－) －	(－) －
	着工時除雪(平均積雪深)	10	50	80	100	80
名寄市	5 cm以上 10 cm未満	(3) 7	(9) 7	(7) 6	(6) 7	(4) 7
	10 cm以上 30 cm以下	(2) 20	(5) 20	(5) 10	(2) 10	(2) 10
	31 cm以上	(－) －	(－) －	(－) －	(－) －	(－) －
	着工時除雪(平均積雪深)	10	40	70	80	60
富良野市	5 cm以上 10 cm未満	(2) 7	(6) 6	(5) 6	(6) 6	(2) 7
	10 cm以上 30 cm以下	(2) 20	(4) 20	(3) 10	(3) 10	(2) 10
	31 cm以上	(－) －	(－) －	(－) －	(－) －	(－) －
	着工時除雪(平均積雪深)	－	20	50	60	40
鷹栖町	5 cm以上 10 cm未満	(3) 7	(7) 7	(5) 7	(5) 7	(2) 7
	10 cm以上 30 cm以下	(2) 20	(6) 20	(3) 10	(3) 10	(1) 20
	31 cm以上	(－) －	(－) －	(－) －	(－) －	(－) －
	着工時除雪(平均積雪深)	10	40	60	70	50
東神楽町	5 cm以上 10 cm未満	(2) 6	(5) 7	(5) 7	(5) 6	(3) 6
	10 cm以上 30 cm以下	(1) 10	(4) 10	(2) 10	(2) 10	(1) 10
	31 cm以上	(－) －	(－) －	(－) －	(－) －	(－) －
	着工時除雪(平均積雪深)	－	20	30	40	30
当麻町	5 cm以上 10 cm未満	(3) 7	(6) 7	(6) 7	(6) 7	(3) 7
	10 cm以上 30 cm以下	(3) 20	(7) 20	(4) 20	(3) 20	(3) 20
	31 cm以上	(－) －	(1) 50	(－) －	(－) －	(－) －
	着工時除雪(平均積雪深)	10	40	60	80	60
比布町	5 cm以上 10 cm未満	(3) 7	(7) 7	(5) 7	(5) 7	(2) 7
	10 cm以上 30 cm以下	(2) 20	(6) 20	(3) 10	(3) 10	(1) 20
	31 cm以上	(－) －	(－) －	(－) －	(－) －	(－) －
	着工時除雪(平均積雪深)	10	40	60	70	50
愛別町	5 cm以上 10 cm未満	(3) 7	(5) 7	(6) 7	(7) 7	(4) 7
	10 cm以上 30 cm以下	(4) 20	(8) 20	(4) 20	(4) 20	(4) 10
	31 cm以上	(－) －	(1) 50	(－) －	(－) －	(－) －
	着工時除雪(平均積雪深)	10	40	70	90	70
上川町	5 cm以上 10 cm未満	(3) 7	(5) 7	(6) 7	(7) 7	(4) 7
	10 cm以上 30 cm以下	(4) 20	(8) 20	(4) 20	(4) 20	(4) 10
	31 cm以上	(－) －	(1) 50	(－) －	(－) －	(－) －
	着工時除雪(平均積雪深)	10	40	70	90	70
東川町	5 cm以上 10 cm未満	(3) 7	(7) 7	(6) 7	(7) 7	(3) 7
	10 cm以上 30 cm以下	(2) 20	(6) 20	(3) 10	(3) 10	(2) 10
	31 cm以上	(－) －	(－) －	(－) －	(－) －	(－) －
	着工時除雪(平均積雪深)	－	30	50	60	50
美瑛町	5 cm以上 10 cm未満	(2) 6	(9) 7	(8) 6	(9) 7	(4) 7
	10 cm以上 30 cm以下	(2) 10	(7) 20	(4) 10	(4) 10	(3) 10
	31 cm以上	(－) －	(－) －	(－) －	(－) －	(－) －
	着工時除雪(平均積雪深)	－	20	50	60	40
上富良野町	5 cm以上 10 cm未満	(2) 7	(8) 7	(7) 6	(8) 7	(3) 7
	10 cm以上 30 cm以下	(2) 20	(6) 20	(4) 10	(4) 10	(3) 10
	31 cm以上	(－) －	(－) －	(－) －	(－) －	(－) －
	着工時除雪(平均積雪深)	－	20	50	60	40

備　考

表内、数値、字句の改正

新　旧　対　照　表

改　正

市町村名	除雪区分	11月 (回数)降雪深	12月 (回数)降雪深	1月 (回数)降雪深	2月 (回数)降雪深	3月 (回数)降雪深
中富良野町	5cm以上10cm未満	(1) 7	(8) 7	(6) 7	(6) 7	(3) 7
	10cm以上30cm未満	(1) 20	(6) 20	(4) 10	(3) 10	(2) 10
	30cm以上	(—) —	(—) —	(—) —	(—) —	(—) —
	着工時除雪(平均積雪深)	—	20	50	60	40
南富良野町	5cm以上10cm未満	(1) 6	(4) 6	(4) 7	(6) 6	(3) 7
	10cm以上30cm未満	(1) 10	(3) 10	(3) 10	(2) 10	(1) 10
	30cm以上	(—) —	(—) —	(—) —	(—) —	(—) —
	着工時除雪(平均積雪深)	—	20	40	50	40
占冠村	5cm以上10cm未満	(1) 6	(6) 7	(6) 7	(4) 7	(4) 7
	10cm以上30cm未満	(1) 20	(3) 10	(4) 20	(5) 10	(2) 10
	30cm以上	(—) —	(—) —	(—) —	(—) —	(—) —
	着工時除雪(平均積雪深)	—	20	50	80	60
和寒町	5cm以上10cm未満	(3) 6	(8) 7	(6) 7	(5) 6	(3) 7
	10cm以上30cm未満	(2) 20	(7) 20	(3) 10	(3) 10	(1) 20
	30cm以上	(—) —	(—) —	(—) —	(—) —	(—) —
	着工時除雪(平均積雪深)	—	40	60	70	50
剣淵町	5cm以上10cm未満	(3) 6	(8) 7	(6) 7	(5) 6	(3) 7
	10cm以上30cm未満	(2) 20	(7) 20	(3) 10	(3) 10	(1) 20
	30cm以上	(—) —	(—) —	(—) —	(—) —	(—) —
	着工時除雪(平均積雪深)	—	40	60	70	50
下川町	5cm以上10cm未満	(2) 7	(9) 7	(5) 7	(6) 6	(4) 6
	10cm以上30cm未満	(1) 20	(4) 20	(3) 20	(1) 10	(1) 20
	30cm以上	(—) —	(—) —	(—) —	(—) —	(—) —
	着工時除雪(平均積雪深)	—	30	60	60	50
美深町	5cm以上10cm未満	(3) 7	(8) 7	(8) 7	(5) 6	(4) 6
	10cm以上30cm未満	(2) 20	(9) 10	(5) 20	(4) 10	(2) 10
	30cm以上	(—) —	(—) —	(—) —	(—) —	(—) —
	着工時除雪(平均積雪深)	10	60	100	110	90
中川町	5cm以上10cm未満	(2) 7	(7) 7	(7) 7	(6) 7	(4) 7
	10cm以上30cm未満	(3) 20	(12) 20	(8) 20	(5) 10	(3) 20
	30cm以上	(—) —	(1) 40	(—) —	(—) —	(—) —
	着工時除雪(平均積雪深)	10	80	130	140	120
音威子府村	5cm以上10cm未満	(1) 7	(7) 7	(6) 7	(5) 6	(4) 7
	10cm以上30cm未満	(3) 20	(13) 20	(9) 20	(6) 10	(3) 20
	30cm以上	(—) —	(1) 50	(—) —	(—) —	(—) —
	着工時除雪(平均積雪深)	10	80	140	160	130
幌加内町	5cm以上10cm未満	(2) 7	(6) 7	(6) 7	(7) 7	(4) 7
	10cm以上30cm未満	(5) 20	(16) 20	(10) 20	(7) 20	(4) 20
	30cm以上	(1) 40	(1) 40	(—) —	(—) —	(—) —
	着工時除雪(平均積雪深)	10	110	160	180	160

現　行

市町村名	除雪区分	11月 (回数)降雪深	12月 (回数)降雪深	1月 (回数)降雪深	2月 (回数)降雪深	3月 (回数)降雪深
中富良野町	5cm以上10cm未満	(2) 7	(8) 7	(7) 6	(7) 6	(3) 7
	10cm以上30cm以下	(2) 20	(6) 20	(3) 10	(3) 10	(2) 10
	31cm以上	(—) —	(—) —	(—) —	(—) —	(—) —
	着工時除雪(平均積雪深)	—	20	50	60	40
南富良野町	5cm以上10cm未満	(1) 7	(6) 7	(4) 7	(6) 6	(3) 7
	10cm以上30cm以下	(1) 10	(3) 10	(3) 10	(1) 10	(1) 10
	31cm以上	(—) —	(—) —	(—) —	(—) —	(—) —
	着工時除雪(平均積雪深)	—	10	40	50	40
占冠村	5cm以上10cm未満	(2) 6	(6) 7	(6) 7	(4) 7	(3) 7
	10cm以上30cm以下	(1) 20	(3) 10	(4) 20	(4) 10	(2) 10
	31cm以上	(—) —	(—) —	(—) —	(—) —	(—) —
	着工時除雪(平均積雪深)	—	20	50	70	60
和寒町	5cm以上10cm未満	(2) 6	(6) 7	(5) 7	(5) 6	(2) 7
	10cm以上30cm以下	(3) 20	(7) 20	(3) 10	(3) 10	(1) 20
	31cm以上	(—) —	(—) —	(—) —	(—) —	(—) —
	着工時除雪(平均積雪深)	10	40	60	70	50
剣淵町	5cm以上10cm未満	(2) 6	(6) 7	(5) 7	(5) 6	(2) 7
	10cm以上30cm以下	(3) 20	(7) 20	(3) 10	(3) 10	(1) 20
	31cm以上	(—) —	(—) —	(—) —	(—) —	(—) —
	着工時除雪(平均積雪深)	10	40	60	70	50
下川町	5cm以上10cm未満	(2) 7	(9) 7	(6) 7	(6) 7	(3) 6
	10cm以上30cm以下	(2) 20	(3) 20	(3) 20	(1) 10	(1) 20
	31cm以上	(—) —	(—) —	(—) —	(—) —	(—) —
	着工時除雪(平均積雪深)	—	30	50	60	50
美深町	5cm以上10cm未満	(3) 7	(8) 7	(9) 7	(5) 6	(4) 6
	10cm以上30cm以下	(3) 20	(9) 10	(5) 20	(3) 10	(2) 10
	31cm以上	(—) —	(—) —	(—) —	(—) —	(—) —
	着工時除雪(平均積雪深)	10	50	90	110	80
中川町	5cm以上10cm未満	(3) 7	(7) 7	(7) 7	(6) 7	(4) 7
	10cm以上30cm以下	(4) 20	(12) 20	(8) 20	(4) 20	(3) 20
	31cm以上	(—) —	(1) 50	(—) —	(—) —	(—) —
	着工時除雪(平均積雪深)	10	70	120	140	110
音威子府村	5cm以上10cm未満	(2) 7	(7) 7	(6) 7	(6) 7	(4) 7
	10cm以上30cm以下	(4) 20	(14) 20	(9) 20	(6) 10	(3) 20
	31cm以上	(—) —	(—) —	(—) —	(—) —	(—) —
	着工時除雪(平均積雪深)	10	70	130	150	120
幌加内町	5cm以上10cm未満	(3) 7	(7) 7	(6) 7	(7) 7	(3) 7
	10cm以上30cm以下	(5) 20	(15) 20	(10) 20	(6) 20	(4) 20
	31cm以上	(1) 40	(1) 40	(—) —	(—) —	(—) —
	着工時除雪(平均積雪深)	20	100	160	180	160

備　考

表内、数値、字句の改正

新　旧　対　照　表

改　正

萌振興局　（cm）

市町村名	除雪区分	11月 (回数)降雪深	12月 (回数)降雪深	1月 (回数)降雪深	2月 (回数)降雪深	3月 (回数)降雪深
留萌市	5 cm以上 10 cm未満	(1) 7	(7) 7	(7) 7	(7) 7	(3) 7
	10 cm以上 30 cm未満	(1) 10	(8) 20	(8) 20	(6) 10	(2) 20
	30 cm以上	(－) －	(1) 40	(－) －	(－) －	(－) －
	着工時除雪(平均積雪深)	10	50	120	140	110
増毛町	5 cm以上 10 cm未満	(1) 6	(7) 7	(8) 7	(7) 7	(3) 7
	10 cm以上 30 cm未満	(1) 10	(7) 20	(7) 20	(6) 10	(2) 20
	30 cm以上	(－) －	(1) 40	(－) －	(－) －	(－) －
	着工時除雪(平均積雪深)	10	40	100	130	100
小平町	5 cm以上 10 cm未満	(1) 7	(7) 7	(7) 7	(7) 7	(4) 7
	10 cm以上 30 cm未満	(2) 20	(10) 20	(8) 20	(6) 20	(2) 20
	30 cm以上	(－) －	(1) 40	(－) －	(－) －	(－) －
	着工時除雪(平均積雪深)	10	60	110	130	100
苫前町	5 cm以上 10 cm未満	(1) 6	(7) 6	(8) 7	(8) 7	(3) 7
	10 cm以上 30 cm未満	(1) 20	(7) 20	(7) 20	(4) 20	(1) 20
	30 cm以上	(－) －	(－) －	(－) －	(－) －	(－) －
	着工時除雪(平均積雪深)	－	30	80	110	70
羽幌町 (焼尻・天売含む)	5 cm以上 10 cm未満	(－) －	(6) 7	(8) 7	(5) 6	(2) 7
	10 cm以上 30 cm未満	(1) 10	(4) 20	(5) 20	(4) 10	(1) 10
	30 cm以上	(－) －	(1) 40	(－) －	(－) －	(－) －
	着工時除雪(平均積雪深)	－	30	70	90	50
初山別村	5 cm以上 10 cm未満	(2) 7	(6) 7	(8) 7	(7) 7	(2) 6
	10 cm以上 30 cm未満	(1) 20	(5) 20	(8) 10	(4) 20	(1) 10
	30 cm以上	(－) －	(－) －	(－) －	(－) －	(－) －
	着工時除雪(平均積雪深)	－	20	50	60	20
遠別町	5 cm以上 10 cm未満	(1) 5	(7) 7	(7) 7	(7) 7	(3) 7
	10 cm以上 30 cm未満	(2) 20	(8) 20	(7) 20	(5) 20	(2) 20
	30 cm以上	(－) －	(1) 40	(－) －	(－) －	(－) －
	着工時除雪(平均積雪深)	－	50	90	100	70
天塩町	5 cm以上 10 cm未満	(1) 6	(8) 7	(7) 7	(7) 6	(4) 6
	10 cm以上 30 cm未満	(1) 20	(5) 20	(6) 20	(3) 10	(1) 20
	30 cm以上	(－) －	(－) －	(－) －	(－) －	(－) －
	着工時除雪(平均積雪深)	－	20	60	80	40

現　行

留萌振興局　（cm）

市町村名	除雪区分	11月 (回数)降雪深	12月 (回数)降雪深	1月 (回数)降雪深	2月 (回数)降雪深	3月 (回数)降雪深
留萌市	5 cm以上 10 cm未満	(2) 7	(6) 7	(7) 7	(6) 7	(3) 7
	10 cm以上 30 cm以下	(1) 10	(8) 20	(7) 20	(6) 10	(2) 20
	31 cm以上	(－) －	(1) 40	(－) －	(－) －	(－) －
	着工時除雪(平均積雪深)	10	50	110	130	100
増毛町	5 cm以上 10 cm未満	(2) 7	(6) 7	(7) 7	(7) 7	(3) 7
	10 cm以上 30 cm以下	(1) 20	(7) 20	(7) 20	(6) 10	(2) 20
	31 cm以上	(－) －	(1) 40	(－) －	(－) －	(－) －
	着工時除雪(平均積雪深)	10	40	100	120	90
小平町	5 cm以上 10 cm未満	(2) 7	(7) 7	(7) 7	(7) 7	(3) 7
	10 cm以上 30 cm以下	(2) 20	(9) 20	(8) 20	(6) 20	(2) 20
	31 cm以上	(－) －	(1) 40	(－) －	(－) －	(－) －
	着工時除雪(平均積雪深)	10	50	100	120	100
苫前町	5 cm以上 10 cm未満	(2) 6	(7) 7	(7) 7	(8) 7	(2) 7
	10 cm以上 30 cm以下	(1) 20	(6) 20	(7) 10	(4) 20	(1) 20
	31 cm以上	(－) －	(－) －	(－) －	(－) －	(－) －
	着工時除雪(平均積雪深)	－	30	70	90	60
羽幌町 (焼尻・天売含む)	5 cm以上 10 cm未満	(－) －	(6) 6	(8) 7	(5) 6	(1) 7
	10 cm以上 30 cm以下	(1) 10	(4) 20	(5) 10	(3) 10	(1) 10
	31 cm以上	(－) －	(－) －	(－) －	(－) －	(－) －
	着工時除雪(平均積雪深)	－	20	60	70	40
初山別村	5 cm以上 10 cm未満	(2) 7	(6) 7	(9) 7	(9) 7	(2) 6
	10 cm以上 30 cm以下	(1) 20	(5) 20	(7) 10	(3) 20	(1) 10
	31 cm以上	(－) －	(－) －	(－) －	(－) －	(－) －
	着工時除雪(平均積雪深)	－	20	40	50	20
遠別町	5 cm以上 10 cm未満	(2) 5	(7) 7	(7) 7	(7) 7	(2) 7
	10 cm以上 30 cm以下	(2) 20	(7) 20	(7) 20	(4) 20	(2) 20
	31 cm以上	(－) －	(－) －	(－) －	(－) －	(－) －
	着工時除雪(平均積雪深)	10	40	80	90	60
天塩町	5 cm以上 10 cm未満	(1) 6	(7) 7	(6) 6	(7) 6	(3) 7
	10 cm以上 30 cm以下	(1) 20	(5) 20	(6) 20	(2) 10	(1) 20
	31 cm以上	(－) －	(－) －	(－) －	(－) －	(－) －
	着工時除雪(平均積雪深)	－	20	50	60	30

備　考

表内、数値、字句の改正

新　旧　対　照　表

改　正

宗谷総合振興局　（cm）

市町村名	除雪区分	11月 (回数)降雪深	12月 (回数)降雪深	1月 (回数)降雪深	2月 (回数)降雪深	3月 (回数)降雪深
稚内市	5 cm以上 10 cm未満	(1) 6	(7) 7	(6) 7	(5) 7	(2) 6
	10 cm以上 30 cm未満	(1) 20	(5) 20	(6) 20	(4) 10	(1) 10
	30 cm以上	(－) －	(－) －	(－) －	(－) －	(－) －
	着工時除雪(平均積雪深)	－	20	50	60	40
猿払村	5 cm以上 10 cm未満	(1) 6	(7) 7	(8) 7	(6) 7	(3) 5
	10 cm以上 30 cm未満	(1) 20	(7) 20	(5) 10	(3) 20	(1) 10
	30 cm以上	(－) －	(－) －	(－) －	(－) －	(－) －
	着工時除雪(平均積雪深)	－	30	50	60	30
浜頓別町	5 cm以上 10 cm未満	(2) 8	(6) 7	(6) 7	(6) 7	(3) 6
	10 cm以上 30 cm未満	(2) 20	(9) 20	(6) 20	(2) 20	(2) 20
	30 cm以上	(－) －	(1) 40	(－) －	(－) －	(－) －
	着工時除雪(平均積雪深)	－	50	90	110	80
中頓別町	5 cm以上 10 cm未満	(2) 8	(6) 6	(6) 7	(5) 7	(3) 6
	10 cm以上 30 cm未満	(2) 20	(9) 20	(6) 20	(2) 10	(2) 10
	30 cm以上	(－) －	(1) 40	(－) －	(－) －	(－) －
	着工時除雪(平均積雪深)	－	50	100	120	90
枝幸町	5 cm以上 10 cm未満	(1) 7	(5) 7	(5) 7	(6) 6	(3) 6
	10 cm以上 30 cm未満	(2) 20	(8) 20	(6) 20	(2) 20	(2) 20
	30 cm以上	(－) －	(－) －	(－) －	(－) －	(－) －
	着工時除雪(平均積雪深)	－	40	80	90	70
豊富町	5 cm以上 10 cm未満	(1) 8	(6) 7	(7) 6	(6) 7	(4) 6
	10 cm以上 30 cm未満	(1) 20	(6) 20	(6) 10	(4) 10	(2) 10
	30 cm以上	(－) －	(－) －	(－) －	(－) －	(－) －
	着工時除雪(平均積雪深)	－	30	70	80	50
礼文町	5 cm以上 10 cm未満	(1) 6	(7) 7	(6) 7	(5) 7	(2) 6
	10 cm以上 30 cm未満	(1) 20	(5) 20	(6) 20	(4) 10	(1) 10
	30 cm以上	(－) －	(－) －	(－) －	(－) －	(－) －
	着工時除雪(平均積雪深)	－	20	50	60	40
利尻町	5 cm以上 10 cm未満	(1) 6	(7) 7	(6) 7	(5) 7	(2) 6
	10 cm以上 30 cm未満	(1) 20	(5) 20	(6) 20	(4) 10	(1) 10
	30 cm以上	(－) －	(－) －	(－) －	(－) －	(－) －
	着工時除雪(平均積雪深)	－	20	50	60	40
幌延町	5 cm以上 10 cm未満	(1) 7	(7) 7	(7) 7	(6) 7	(4) 6
	10 cm以上 30 cm未満	(1) 20	(7) 20	(6) 20	(3) 10	(2) 10
	30 cm以上	(－) －	(－) －	(－) －	(－) －	(－) －
	着工時除雪(平均積雪深)	－	30	80	90	60
利尻富士町	5 cm以上 10 cm未満	(1) 6	(7) 7	(6) 7	(5) 7	(2) 6
	10 cm以上 30 cm未満	(1) 20	(5) 20	(6) 20	(4) 10	(1) 10
	30 cm以上	(－) －	(－) －	(－) －	(－) －	(－) －
	着工時除雪(平均積雪深)	－	20	50	60	40

現　行

宗谷総合振興局　（cm）

市町村名	除雪区分	11月 (回数)降雪深	12月 (回数)降雪深	1月 (回数)降雪深	2月 (回数)降雪深	3月 (回数)降雪深
稚内市	5 cm以上 10 cm未満	(1) 6	(7) 7	(6) 7	(5) 6	(2) 6
	10 cm以上 30 cm以下	(1) 20	(4) 20	(5) 20	(3) 20	(1) 10
	31 cm以上	(－) －	(－) －	(－) －	(－) －	(－) －
	着工時除雪(平均積雪深)	－	20	40	50	30
猿払村	5 cm以上 10 cm未満	(2) 6	(7) 6	(8) 7	(8) 7	(4) 6
	10 cm以上 30 cm以下	(1) 20	(7) 20	(5) 10	(3) 10	(1) 10
	31 cm以上	(－) －	(－) －	(－) －	(－) －	(－) －
	着工時除雪(平均積雪深)	－	20	40	50	20
浜頓別町	5 cm以上 10 cm未満	(2) 8	(6) 7	(7) 7	(6) 7	(4) 6
	10 cm以上 30 cm以下	(3) 20	(8) 20	(6) 20	(2) 20	(2) 20
	31 cm以上	(－) －	(1) 50	(－) －	(－) －	(－) －
	着工時除雪(平均積雪深)	10	50	90	100	80
中頓別町	5 cm以上 10 cm未満	(2) 8	(6) 6	(7) 6	(5) 7	(4) 6
	10 cm以上 30 cm以下	(2) 20	(9) 20	(6) 20	(2) 20	(1) 20
	31 cm以上	(－) －	(1) 50	(－) －	(－) －	(－) －
	着工時除雪(平均積雪深)	－	50	90	110	90
枝幸町	5 cm以上 10 cm未満	(2) 7	(6) 7	(6) 7	(7) 7	(3) 6
	10 cm以上 30 cm以下	(3) 20	(7) 20	(5) 20	(2) 20	(2) 20
	31 cm以上	(－) －	(－) －	(－) －	(－) －	(－) －
	着工時除雪(平均積雪深)	10	40	80	90	70
豊富町	5 cm以上 10 cm未満	(1) 7	(6) 6	(8) 7	(6) 7	(3) 7
	10 cm以上 30 cm以下	(1) 20	(5) 20	(5) 10	(3) 10	(1) 10
	31 cm以上	(－) －	(－) －	(－) －	(－) －	(－) －
	着工時除雪(平均積雪深)	－	20	60	70	40
礼文町	5 cm以上 10 cm未満	(1) 6	(7) 7	(6) 7	(5) 6	(2) 6
	10 cm以上 30 cm以下	(1) 20	(4) 20	(5) 20	(3) 20	(1) 10
	31 cm以上	(－) －	(－) －	(－) －	(－) －	(－) －
	着工時除雪(平均積雪深)	－	20	40	50	30
利尻町	5 cm以上 10 cm未満	(1) 6	(7) 7	(6) 7	(5) 6	(2) 6
	10 cm以上 30 cm以下	(1) 20	(4) 20	(5) 20	(3) 20	(1) 10
	31 cm以上	(－) －	(－) －	(－) －	(－) －	(－) －
	着工時除雪(平均積雪深)	－	20	40	50	30
幌延町	5 cm以上 10 cm未満	(1) 7	(6) 6	(7) 6	(6) 7	(3) 7
	10 cm以上 30 cm以下	(1) 20	(6) 20	(6) 20	(2) 10	(1) 20
	31 cm以上	(－) －	(－) －	(－) －	(－) －	(－) －
	着工時除雪(平均積雪深)	－	30	70	80	50
利尻富士町	5 cm以上 10 cm未満	(1) 6	(7) 7	(6) 7	(5) 6	(2) 6
	10 cm以上 30 cm以下	(1) 20	(4) 20	(5) 20	(3) 20	(1) 10
	31 cm以上	(－) －	(－) －	(－) －	(－) －	(－) －
	着工時除雪(平均積雪深)	－	20	40	50	30

備　考

表内、数値、字句の改正

新　旧　対　照　表

改　正

オホーツク総合振興局　（cm）

市町村名	除雪区分	11月 (回数)降雪深	12月 (回数)降雪深	1月 (回数)降雪深	2月 (回数)降雪深	3月 (回数)降雪深
北見市	5 cm以上 10 cm未満	(－) －	(2) 6	(3) 6	(3) 7	(3) 6
	10 cm以上 30 cm未満	(－) －	(2) 20	(2) 20	(2) 20	(2) 20
	30 cm以上	(－) －	(－) －	(－) －	(－) －	(－) －
	着工時除雪(平均積雪深)	－	10	30	40	30
網走市	5 cm以上 10 cm未満	(－) －	(3) 6	(4) 7	(4) 6	(2) 7
	10 cm以上 30 cm未満	(－) －	(1) 10	(2) 20	(2) 10	(1) 20
	30 cm以上	(－) －	(－) －	(－) －	(－) －	(－) －
	着工時除雪(平均積雪深)	－	10	30	30	20
紋別市	5 cm以上 10 cm未満	(1) 5	(5) 7	(4) 6	(4) 7	(2) 7
	10 cm以上 30 cm未満	(－) －	(3) 10	(4) 20	(3) 10	(1) 20
	30 cm以上	(－) －	(－) －	(－) －	(－) －	(－) －
	着工時除雪(平均積雪深)	－	10	50	60	40
美幌町	5 cm以上 10 cm未満	(－) －	(2) 7	(3) 7	(3) 7	(3) 7
	10 cm以上 30 cm未満	(－) －	(2) 20	(3) 20	(2) 20	(1) 20
	30 cm以上	(－) －	(－) －	(－) －	(－) －	(－) －
	着工時除雪(平均積雪深)	－	10	40	50	40
津別町	5 cm以上 10 cm未満	(－) －	(1) 7	(4) 7	(2) 7	(2) 7
	10 cm以上 30 cm未満	(－) －	(2) 20	(2) 20	(1) 20	(1) 20
	30 cm以上	(－) －	(－) －	(－) －	(－) －	(－) －
	着工時除雪(平均積雪深)	－	10	40	50	40
斜里町	5 cm以上 10 cm未満	(－) －	(6) 7	(6) 6	(5) 7	(3) 7
	10 cm以上 30 cm未満	(－) －	(3) 20	(4) 20	(3) 20	(2) 20
	30 cm以上	(－) －	(－) －	(－) －	(－) －	(－) －
	着工時除雪(平均積雪深)	－	20	50	60	50
清里町	5 cm以上 10 cm未満	(－) －	(3) 7	(4) 7	(3) 7	(2) 7
	10 cm以上 30 cm未満	(－) －	(2) 20	(3) 20	(2) 20	(2) 20
	30 cm以上	(－) －	(－) －	(－) －	(－) －	(－) －
	着工時除雪(平均積雪深)	－	10	40	50	50
小清水町	5 cm以上 10 cm未満	(－) －	(3) 7	(4) 7	(4) 7	(3) 7
	10 cm以上 30 cm未満	(－) －	(2) 20	(3) 20	(2) 20	(1) 20
	30 cm以上	(－) －	(－) －	(－) －	(－) －	(－) －
	着工時除雪(平均積雪深)	－	10	40	50	40
訓子府町	5 cm以上 10 cm未満	(－) －	(1) 7	(3) 6	(2) 7	(2) 7
	10 cm以上 30 cm未満	(－) －	(2) 20	(2) 20	(1) 20	(2) 20
	30 cm以上	(－) －	(－) －	(－) －	(－) －	(－) －
	着工時除雪(平均積雪深)	－	10	30	40	30
置戸町	5 cm以上 10 cm未満	(－) －	(2) 7	(2) 6	(2) 6	(2) 7
	10 cm以上 30 cm未満	(－) －	(1) 20	(2) 20	(2) 20	(2) 20
	30 cm以上	(－) －	(－) －	(－) －	(－) －	(－) －
	着工時除雪(平均積雪深)	－	10	30	40	30
遠軽町	5 cm以上 10 cm未満	(1) 5	(5) 7	(4) 7	(4) 7	(4) 7
	10 cm以上 30 cm未満	(1) 10	(2) 20	(3) 20	(3) 10	(2) 20
	30 cm以上	(－) －	(－) －	(－) －	(－) －	(－) －
	着工時除雪(平均積雪深)	－	20	50	60	50
湧別町	5 cm以上 10 cm未満	(1) 5	(4) 7	(4) 6	(4) 7	(3) 7
	10 cm以上 30 cm未満	(－) －	(3) 20	(3) 20	(3) 10	(2) 20
	30 cm以上	(－) －	(－) －	(－) －	(－) －	(－) －
	着工時除雪(平均積雪深)	－	10	40	60	40
滝上町	5 cm以上 10 cm未満	(－) －	(4) 7	(5) 7	(5) 7	(4) 6
	10 cm以上 30 cm未満	(1) 10	(2) 20	(2) 10	(2) 10	(2) 20
	30 cm以上	(－) －	(－) －	(－) －	(－) －	(－) －
	着工時除雪(平均積雪深)	－	10	40	50	30

現　行

オホーツク総合振興局　（cm）

市町村名	除雪区分	11月 (回数)降雪深	12月 (回数)降雪深	1月 (回数)降雪深	2月 (回数)降雪深	3月 (回数)降雪深
北見市	5 cm以上 10 cm未満	(－) －	(2) 6	(3) 7	(3) 7	(2) 6
	10 cm以上 30 cm以下	(－) －	(1) 20	(2) 20	(2) 10	(2) 20
	31 cm以上	(－) －	(－) －	(－) －	(－) －	(－) －
	着工時除雪(平均積雪深)	－	10	20	40	30
網走市	5 cm以上 10 cm未満	(－) －	(3) 6	(4) 6	(4) 6	(2) 7
	10 cm以上 30 cm以下	(－) －	(1) 10	(2) 20	(2) 10	(1) 20
	31 cm以上	(－) －	(－) －	(－) －	(－) －	(－) －
	着工時除雪(平均積雪深)	－	－	20	30	20
紋別市	5 cm以上 10 cm未満	(1) 7	(5) 6	(4) 7	(5) 7	(2) 7
	10 cm以上 30 cm以下	(1) 10	(3) 10	(4) 20	(3) 10	(1) 20
	31 cm以上	(－) －	(－) －	(－) －	(－) －	(－) －
	着工時除雪(平均積雪深)	－	10	40	60	40
美幌町	5 cm以上 10 cm未満	(－) －	(2) 7	(3) 7	(3) 7	(2) 7
	10 cm以上 30 cm以下	(－) －	(2) 20	(3) 20	(2) 20	(2) 20
	31 cm以上	(－) －	(－) －	(－) －	(－) －	(－) －
	着工時除雪(平均積雪深)	－	10	30	50	40
津別町	5 cm以上 10 cm未満	(－) －	(1) 7	(3) 7	(2) 7	(2) 7
	10 cm以上 30 cm以下	(－) －	(2) 20	(3) 20	(2) 20	(1) 20
	31 cm以上	(－) －	(－) －	(－) －	(－) －	(－) －
	着工時除雪(平均積雪深)	－	10	30	50	40
斜里町	5 cm以上 10 cm未満	(－) －	(6) 7	(6) 6	(5) 7	(2) 7
	10 cm以上 30 cm以下	(－) －	(2) 20	(3) 20	(3) 10	(2) 20
	31 cm以上	(－) －	(－) －	(－) －	(－) －	(－) －
	着工時除雪(平均積雪深)	－	20	40	50	40
清里町	5 cm以上 10 cm未満	(－) －	(3) 7	(4) 7	(3) 7	(2) 7
	10 cm以上 30 cm以下	(－) －	(2) 20	(3) 20	(2) 20	(2) 20
	31 cm以上	(－) －	(－) －	(－) －	(－) －	(－) －
	着工時除雪(平均積雪深)	－	10	30	50	40
小清水町	5 cm以上 10 cm未満	(－) －	(3) 7	(4) 7	(4) 6	(2) 7
	10 cm以上 30 cm以下	(－) －	(2) 10	(3) 20	(2) 10	(2) 20
	31 cm以上	(－) －	(－) －	(－) －	(－) －	(－) －
	着工時除雪(平均積雪深)	－	10	30	50	30
訓子府町	5 cm以上 10 cm未満	(－) －	(2) 7	(3) 7	(2) 7	(2) 6
	10 cm以上 30 cm以下	(－) －	(1) 20	(2) 20	(2) 10	(2) 20
	31 cm以上	(－) －	(－) －	(－) －	(－) －	(－) －
	着工時除雪(平均積雪深)	－	10	20	40	30
置戸町	5 cm以上 10 cm未満	(－) －	(2) 7	(2) 7	(2) 6	(2) 6
	10 cm以上 30 cm以下	(－) －	(1) 20	(2) 20	(2) 10	(2) 20
	31 cm以上	(－) －	(－) －	(－) －	(－) －	(－) －
	着工時除雪(平均積雪深)	－	10	20	40	30
遠軽町	5 cm以上 10 cm未満	(1) 5	(5) 7	(4) 7	(4) 7	(3) 7
	10 cm以上 30 cm以下	(1) 10	(2) 20	(3) 20	(3) 10	(2) 20
	31 cm以上	(－) －	(－) －	(－) －	(－) －	(－) －
	着工時除雪(平均積雪深)	－	20	40	60	50
湧別町	5 cm以上 10 cm未満	(1) 5	(4) 7	(4) 7	(4) 7	(3) 7
	10 cm以上 30 cm以下	(1) 10	(2) 20	(3) 20	(3) 10	(2) 20
	31 cm以上	(－) －	(－) －	(－) －	(－) －	(－) －
	着工時除雪(平均積雪深)	－	10	40	60	40
滝上町	5 cm以上 10 cm未満	(1) 8	(4) 7	(4) 7	(4) 7	(3) 6
	10 cm以上 30 cm以下	(1) 10	(2) 20	(2) 10	(2) 10	(2) 20
	31 cm以上	(－) －	(－) －	(1) 40	(－) －	(－) －
	着工時除雪(平均積雪深)	－	10	40	60	40

備　考

表内、数値、字句の改正

新　旧　対　照　表

改　正

市町村名	除雪区分	11月 (回数)降雪深	12月 (回数)降雪深	1月 (回数)降雪深	2月 (回数)降雪深	3月 (回数)降雪深
佐呂間町	5cm以上10cm未満	(−) −	(3) 6	(5) 6	(4) 7	(3) 6
	10cm以上30cm未満	(−) −	(3) 20	(4) 20	(3) 10	(2) 20
	30cm以上	(−) −	(−) −	(−) −	(−) −	(−) −
	着工時除雪(平均積雪深)	−	10	40	60	50
興部町	5cm以上10cm未満	(1) 5	(5) 7	(5) 7	(5) 7	(3) 7
	10cm以上30cm未満	(1) 10	(3) 20	(3) 20	(2) 10	(1) 20
	30cm以上	(−) −	(−) −	(−) −	(−) −	(−) −
	着工時除雪(平均積雪深)	−	10	50	60	40
西興部村	5cm以上10cm未満	(1) 6	(5) 6	(5) 6	(5) 7	(3) 6
	10cm以上30cm未満	(1) 10	(3) 20	(3) 10	(2) 20	(1) 20
	30cm以上	(−) −	(−) −	(1) 40	(−) −	(−) −
	着工時除雪(平均積雪深)	−	20	50	60	50
大空町	5cm以上10cm未満	(1) 8	(2) 7	(3) 7	(3) 7	(3) 7
	10cm以上30cm未満	(−) −	(1) 20	(3) 10	(2) 10	(1) 20
	30cm以上	(−) −	(−) −	(−) −	(−) −	(−) −
	着工時除雪(平均積雪深)	−	10	30	50	30
雄武町	5cm以上10cm未満	(−) −	(5) 6	(5) 7	(5) 7	(3) 7
	10cm以上30cm未満	(−) −	(2) 20	(3) 20	(1) 10	(1) 20
	30cm以上	(−) −	(−) −	(−) −	(−) −	(−) −
	着工時除雪(平均積雪深)	−	10	40	50	30

現　行

市町村名	除雪区分	11月 (回数)降雪深	12月 (回数)降雪深	1月 (回数)降雪深	2月 (回数)降雪深	3月 (回数)降雪深
佐呂間町	5cm以上10cm未満	(−) −	(3) 7	(4) 6	(4) 7	(3) 6
	10cm以上30cm以下	(−) −	(3) 20	(3) 20	(3) 10	(2) 20
	31cm以上	(−) −	(−) −	(−) −	(−) −	(−) −
	着工時除雪(平均積雪深)	−	10	40	60	50
興部町	5cm以上10cm未満	(1) 7	(5) 6	(4) 7	(5) 7	(2) 7
	10cm以上30cm以下	(1) 10	(2) 20	(3) 20	(3) 10	(1) 20
	31cm以上	(−) −	(−) −	(1) 40	(−) −	(−) −
	着工時除雪(平均積雪深)	−	10	40	60	40
西興部村	5cm以上10cm未満	(1) 7	(5) 6	(5) 6	(5) 7	(2) 6
	10cm以上30cm以下	(1) 20	(2) 20	(3) 10	(3) 20	(1) 20
	31cm以上	(−) −	(−) −	(1) 40	(−) −	(−) −
	着工時除雪(平均積雪深)	−	20	50	70	60
大空町	5cm以上10cm未満	(−) −	(2) 7	(2) 7	(3) 6	(2) 7
	10cm以上30cm以下	(−) −	(1) 10	(3) 10	(2) 10	(1) 20
	31cm以上	(−) −	(−) −	(−) −	(−) −	(−) −
	着工時除雪(平均積雪深)	−	10	30	50	30
雄武町	5cm以上10cm未満	(1) 7	(4) 6	(4) 7	(5) 7	(2) 7
	10cm以上30cm以下	(−) −	(2) 20	(3) 20	(2) 10	(1) 20
	31cm以上	(−) −	(−) −	(−) −	(−) −	(−) −
	着工時除雪(平均積雪深)	−	10	40	50	30

備　考

表内、数値、字句の改正

新　旧　対　照　表

改　正

十勝総合振興局　（cm）

市町村名	除雪区分	11月 (回数)降雪深	12月 (回数)降雪深	1月 (回数)降雪深	2月 (回数)降雪深	3月 (回数)降雪深
帯広市	5cm以上10cm未満	(－) －	(1) 5	(2) 8	(1) 7	(1) 5
	10cm以上30cm未満	(－) －	(1) 20	(2) 20	(1) 20	(2) 20
	30cm以上	(－) －	(－) －	(－) －	(－) －	(－) －
	着工時除雪(平均積雪深)	－	10	30	40	40
音更町	5cm以上10cm未満	(－) －	(1) 7	(2) 8	(1) 7	(1) 6
	10cm以上30cm未満	(－) －	(1) 10	(3) 20	(2) 20	(2) 20
	30cm以上	(－) －	(－) －	(－) －	(－) －	(－) －
	着工時除雪(平均積雪深)	－	10	30	40	30
士幌町	5cm以上10cm未満	(－) －	(2) 7	(2) 7	(1) 5	(2) 6
	10cm以上30cm未満	(－) －	(1) 10	(2) 20	(2) 20	(2) 20
	30cm以上	(－) －	(－) －	(－) －	(－) －	(－) －
	着工時除雪(平均積雪深)	－	10	30	40	30
上士幌町	5cm以上10cm未満	(－) －	(2) 7	(2) 7	(2) 6	(2) 7
	10cm以上30cm未満	(－) －	(1) 20	(2) 20	(2) 20	(2) 20
	30cm以上	(－) －	(－) －	(－) －	(－) －	(－) －
	着工時除雪(平均積雪深)	－	10	30	50	40
鹿追町	5cm以上10cm未満	(－) －	(1) 7	(2) 7	(2) 6	(2) 7
	10cm以上30cm未満	(－) －	(1) 10	(2) 20	(2) 10	(1) 20
	30cm以上	(－) －	(－) －	(－) －	(－) －	(－) －
	着工時除雪(平均積雪深)	－	－	30	40	30
新得町	5cm以上10cm未満	(－) －	(1) 6	(3) 7	(4) 6	(3) 7
	10cm以上30cm未満	(－) －	(1) 10	(2) 10	(1) 10	(1) 20
	30cm以上	(－) －	(－) －	(－) －	(－) －	(－) －
	着工時除雪(平均積雪深)	－	－	30	40	20
清水町	5cm以上10cm未満	(1) 5	(3) 7	(4) 7	(4) 7	(3) 7
	10cm以上30cm未満	(－) －	(2) 10	(3) 20	(2) 10	(1) 20
	30cm以上	(－) －	(－) －	(－) －	(－) －	(－) －
	着工時除雪(平均積雪深)	－	10	40	50	30
芽室町	5cm以上10cm未満	(－) －	(1) 8	(2) 7	(1) 7	(1) 7
	10cm以上30cm未満	(－) －	(－) －	(3) 20	(2) 10	(1) 20
	30cm以上	(－) －	(－) －	(－) －	(－) －	(－) －
	着工時除雪(平均積雪深)	－	－	30	40	20
中札内村	5cm以上10cm未満	(－) －	(1) 7	(3) 6	(3) 6	(2) 6
	10cm以上30cm未満	(－) －	(1) 20	(3) 10	(2) 20	(2) 20
	30cm以上	(－) －	(－) －	(1) 40	(－) －	(－) －
	着工時除雪(平均積雪深)	－	10	40	50	40
更別村	5cm以上10cm未満	(－) －	(1) 6	(3) 7	(2) 7	(1) 6
	10cm以上30cm未満	(－) －	(1) 20	(2) 20	(2) 20	(2) 20
	30cm以上	(－) －	(－) －	(1) 40	(－) －	(－) －
	着工時除雪(平均積雪深)	－	10	30	50	40
大樹町	5cm以上10cm未満	(－) －	(1) 6	(3) 6	(1) 7	(1) 7
	10cm以上30cm未満	(－) －	(1) 20	(2) 20	(2) 20	(2) 20
	30cm以上	(－) －	(－) －	(1) 30	(－) －	(－) －
	着工時除雪(平均積雪深)	－	－	30	50	40
広尾町	5cm以上10cm未満	(－) －	(－) －	(2) 6	(2) 6	(1) 7
	10cm以上30cm未満	(－) －	(1) 20	(3) 20	(1) 20	(2) 20
	30cm以上	(－) －	(－) －	(－) －	(1) 40	(－) －
	着工時除雪(平均積雪深)	－	－	30	50	30
幕別町	5cm以上10cm未満	(－) －	(1) 6	(3) 7	(1) 7	(1) 6
	10cm以上30cm未満	(－) －	(1) 20	(2) 20	(2) 20	(2) 20
	30cm以上	(－) －	(－) －	(1) 30	(－) －	(－) －
	着工時除雪(平均積雪深)	－	10	30	50	40

現　行

十勝総合振興局　（cm）

市町村名	除雪区分	11月 (回数)降雪深	12月 (回数)降雪深	1月 (回数)降雪深	2月 (回数)降雪深	3月 (回数)降雪深
帯広市	5cm以上10cm未満	(－) －	(1) 5	(2) 8	(1) 7	(1) 5
	10cm以上30cm以下	(－) －	(1) 20	(2) 20	(2) 20	(2) 20
	31cm以上	(－) －	(－) －	(－) －	(－) －	(－) －
	着工時除雪(平均積雪深)	－	10	30	50	40
音更町	5cm以上10cm未満	(－) －	(1) 6	(2) 8	(2) 7	(1) 6
	10cm以上30cm以下	(－) －	(1) 10	(3) 20	(2) 20	(2) 20
	31cm以上	(－) －	(－) －	(－) －	(－) －	(－) －
	着工時除雪(平均積雪深)	－	10	30	50	40
士幌町	5cm以上10cm未満	(1) 5	(2) 7	(2) 7	(2) 7	(2) 7
	10cm以上30cm以下	(1) 10	(1) 10	(2) 20	(2) 20	(2) 20
	31cm以上	(－) －	(－) －	(－) －	(－) －	(－) －
	着工時除雪(平均積雪深)	－	10	30	40	30
上士幌町	5cm以上10cm未満	(1) 5	(2) 7	(2) 7	(2) 6	(2) 7
	10cm以上30cm以下	(1) 10	(2) 20	(2) 20	(2) 20	(3) 20
	31cm以上	(－) －	(－) －	(－) －	(－) －	(－) －
	着工時除雪(平均積雪深)	－	10	30	50	40
鹿追町	5cm以上10cm未満	(1) 5	(2) 7	(2) 7	(2) 6	(2) 7
	10cm以上30cm以下	(－) －	(1) 10	(3) 20	(2) 20	(2) 20
	31cm以上	(－) －	(－) －	(－) －	(－) －	(－) －
	着工時除雪(平均積雪深)	－	10	30	40	30
新得町	5cm以上10cm未満	(1) 6	(2) 6	(3) 7	(3) 6	(2) 8
	10cm以上30cm以下	(－) －	(1) 20	(3) 20	(2) 10	(1) 20
	31cm以上	(－) －	(－) －	(－) －	(－) －	(－) －
	着工時除雪(平均積雪深)	－	10	30	40	20
清水町	5cm以上10cm未満	(1) 5	(3) 7	(3) 7	(4) 7	(2) 7
	10cm以上30cm以下	(－) －	(2) 10	(3) 20	(2) 20	(1) 20
	31cm以上	(－) －	(－) －	(－) －	(－) －	(－) －
	着工時除雪(平均積雪深)	－	10	40	50	30
芽室町	5cm以上10cm未満	(－) －	(1) 7	(2) 7	(2) 7	(1) 6
	10cm以上30cm以下	(－) －	(－) －	(3) 20	(2) 20	(2) 20
	31cm以上	(－) －	(－) －	(－) －	(－) －	(－) －
	着工時除雪(平均積雪深)	－	－	30	40	30
中札内村	5cm以上10cm未満	(－) －	(2) 7	(3) 6	(3) 6	(2) 6
	10cm以上30cm以下	(－) －	(1) 20	(3) 20	(2) 20	(2) 20
	31cm以上	(－) －	(－) －	(－) －	(－) －	(－) －
	着工時除雪(平均積雪深)	－	10	40	50	50
更別村	5cm以上10cm未満	(－) －	(1) 6	(3) 7	(2) 7	(1) 6
	10cm以上30cm以下	(－) －	(1) 20	(3) 20	(2) 20	(2) 20
	31cm以上	(－) －	(－) －	(－) －	(－) －	(－) －
	着工時除雪(平均積雪深)	－	10	30	50	50
大樹町	5cm以上10cm未満	(－) －	(1) 6	(3) 6	(1) 7	(1) 6
	10cm以上30cm以下	(－) －	(1) 20	(4) 20	(2) 20	(2) 20
	31cm以上	(－) －	(－) －	(－) －	(－) －	(－) －
	着工時除雪(平均積雪深)	－	10	30	50	50
広尾町	5cm以上10cm未満	(－) －	(－) －	(2) 6	(2) 6	(1) 8
	10cm以上30cm以下	(－) －	(1) 20	(3) 20	(2) 20	(1) 20
	31cm以上	(－) －	(－) －	(－) －	(－) －	(1) 50
	着工時除雪(平均積雪深)	－	－	30	50	40
幕別町	5cm以上10cm未満	(－) －	(1) 6	(3) 7	(1) 7	(1) 6
	10cm以上30cm以下	(－) －	(1) 20	(3) 20	(2) 20	(2) 20
	31cm以上	(－) －	(－) －	(－) －	(－) －	(－) －
	着工時除雪(平均積雪深)	－	10	30	50	50

備　考

表内、数値、字句の改正

新　旧　対　照　表

改　正

市町村名	除雪区分	11月 (回数)降雪深	12月 (回数)降雪深	1月 (回数)降雪深	2月 (回数)降雪深	3月 (回数)降雪深
池田町	5cm以上10cm未満	(－) －	(1) 7	(2) 8	(1) 5	(1) 6
	10cm以上30cm未満	(－) －	(－) －	(1) 20	(1) 20	(1) 10
	30cm以上	(－) －	(－) －	(－) －	(－) －	(1) 40
	着工時除雪(平均積雪深)	－	－	20	30	20
豊頃町	5cm以上10cm未満	(－) －	(1) 7	(3) 7	(1) 7	(1) 7
	10cm以上30cm未満	(－) －	(1) 10	(2) 20	(2) 20	(1) 10
	30cm以上	(－) －	(－) －	(1) 30	(－) －	(1) 40
	着工時除雪(平均積雪深)	－	－	30	40	30
本別町	5cm以上10cm未満	(－) －	(1) 7	(2) 7	(－) －	(1) 5
	10cm以上30cm未満	(－) －	(－) －	(1) 10	(1) 10	(1) 20
	30cm以上	(－) －	(－) －	(－) －	(－) －	(－) －
	着工時除雪(平均積雪深)	－	－	20	30	10
足寄町	5cm以上10cm未満	(－) －	(1) 7	(2) 7	(1) 5	(1) 6
	10cm以上30cm未満	(－) －	(1) 10	(2) 20	(1) 20	(2) 20
	30cm以上	(－) －	(－) －	(－) －	(－) －	(－) －
	着工時除雪(平均積雪深)	－	－	30	40	20
浦幌町	5cm以上10cm未満	(－) －	(1) 7	(2) 8	(1) 6	(1) 6
	10cm以上30cm未満	(－) －	(－) －	(1) 20	(1) 20	(－) －
	30cm以上	(－) －	(－) －	(－) －	(－) －	(1) 40
	着工時除雪(平均積雪深)	－	－	20	30	20
陸別町	5cm以上10cm未満	(－) －	(1) 7	(2) 6	(2) 6	(1) 7
	10cm以上30cm未満	(－) －	(1) 20	(1) 20	(1) 10	(2) 20
	30cm以上	(－) －	(－) －	(－) －	(－) －	(－) －
	着工時除雪(平均積雪深)	－	－	30	40	20

現　行

市町村名	除雪区分	11月 (回数)降雪深	12月 (回数)降雪深	1月 (回数)降雪深	2月 (回数)降雪深	3月 (回数)降雪深
池田町	5cm以上10cm未満	(－) －	(1) 6	(2) 7	(2) 7	(1) 7
	10cm以上30cm以下	(－) －	(－) －	(1) 20	(2) 20	(1) 10
	31cm以上	(－) －	(－) －	(－) －	(－) －	(1) 40
	着工時除雪(平均積雪深)	－	－	20	30	10
豊頃町	5cm以上10cm未満	(－) －	(1) 6	(3) 7	(2) 7	(1) 7
	10cm以上30cm以下	(－) －	(1) 10	(3) 20	(2) 20	(1) 10
	31cm以上	(－) －	(－) －	(－) －	(－) －	(1) 40
	着工時除雪(平均積雪深)	－	10	30	40	30
本別町	5cm以上10cm未満	(－) －	(1) 6	(1) 7	(1) 7	(1) 6
	10cm以上30cm以下	(－) －	(－) －	(1) 20	(1) 10	(1) 10
	31cm以上	(－) －	(－) －	(－) －	(－) －	(－) －
	着工時除雪(平均積雪深)	－	－	20	30	10
足寄町	5cm以上10cm未満	(－) －	(2) 7	(2) 7	(2) 6	(1) 5
	10cm以上30cm以下	(－) －	(1) 10	(2) 20	(1) 20	(2) 20
	31cm以上	(－) －	(－) －	(－) －	(－) －	(－) －
	着工時除雪(平均積雪深)	－	10	20	40	20
浦幌町	5cm以上10cm未満	(－) －	(1) 6	(2) 7	(2) 6	(1) 7
	10cm以上30cm以下	(－) －	(－) －	(1) 20	(2) 20	(－) －
	31cm以上	(－) －	(－) －	(－) －	(－) －	(1) 40
	着工時除雪(平均積雪深)	－	－	20	30	10
陸別町	5cm以上10cm未満	(－) －	(2) 7	(2) 6	(2) 6	(2) 6
	10cm以上30cm以下	(－) －	(1) 20	(1) 20	(1) 10	(2) 20
	31cm以上	(－) －	(－) －	(－) －	(－) －	(－) －
	着工時除雪(平均積雪深)	－	10	20	40	20

備　考

表内、数値、字句の改正

新　旧　対　照　表

改　正

釧路総合振興局　（cm）

市町村名	除雪区分	11月 (回数)降雪深	12月 (回数)降雪深	1月 (回数)降雪深	2月 (回数)降雪深	3月 (回数)降雪深
釧路市	5 cm以上 10 cm未満	(－) －	(1) 7	(2) 7	(1) 7	(1) 7
	10 cm以上 30 cm未満	(－) －	(1) 10	(2) 20	(1) 20	(1) 20
	30 cm以上	(－) －	(－) －	(－) －	(－) －	(－) －
	着工時除雪(平均積雪深)	－	－	20	40	30
釧路町	5 cm以上 10 cm未満	(－) －	(1) 7	(2) 7	(1) 7	(1) 6
	10 cm以上 30 cm未満	(－) －	(1) 10	(2) 20	(1) 20	(1) 20
	30 cm以上	(－) －	(－) －	(－) －	(－) －	(－) －
	着工時除雪(平均積雪深)	－	－	20	40	20
厚岸町	5 cm以上 10 cm未満	(－) －	(1) 7	(1) 7	(1) 6	(1) 6
	10 cm以上 30 cm未満	(－) －	(1) 10	(2) 10	(2) 20	(1) 20
	30 cm以上	(－) －	(－) －	(－) －	(－) －	(－) －
	着工時除雪(平均積雪深)	－	－	30	40	20
浜中町	5 cm以上 10 cm未満	(－) －	(1) 7	(2) 7	(2) 7	(1) 6
	10 cm以上 30 cm未満	(－) －	(1) 10	(2) 20	(2) 20	(1) 20
	30 cm以上	(－) －	(－) －	(－) －	(－) －	(－) －
	着工時除雪(平均積雪深)	－	－	30	40	30
標茶町	5 cm以上 10 cm未満	(－) －	(2) 7	(2) 7	(1) 7	(1) 6
	10 cm以上 30 cm未満	(－) －	(－) －	(1) 20	(1) 20	(1) 20
	30 cm以上	(－) －	(－) －	(－) －	(－) －	(－) －
	着工時除雪(平均積雪深)	－	－	20	30	10
白糠町	5 cm以上 10 cm未満	(－) －	(1) 7	(1) 7	(1) 6	(1) 6
	10 cm以上 30 cm未満	(－) －	(－) －	(2) 20	(1) 20	(1) 20
	30 cm以上	(－) －	(－) －	(－) －	(－) －	(－) －
	着工時除雪(平均積雪深)	－	－	20	40	20
鶴居村	5 cm以上 10 cm未満	(－) －	(1) 6	(1) 8	(1) 7	(1) 5
	10 cm以上 30 cm未満	(－) －	(1) 20	(2) 20	(1) 20	(1) 20
	30 cm以上	(－) －	(－) －	(－) －	(－) －	(－) －
	着工時除雪(平均積雪深)	－	－	20	30	20
弟子屈町	5 cm以上 10 cm未満	(－) －	(1) 6	(3) 7	(3) 7	(3) 6
	10 cm以上 30 cm未満	(－) －	(1) 10	(3) 10	(2) 20	(1) 20
	30 cm以上	(－) －	(－) －	(－) －	(－) －	(－) －
	着工時除雪(平均積雪深)	－	10	40	50	50

現　行

釧路総合振興局　（cm）

市町村名	除雪区分	11月 (回数)降雪深	12月 (回数)降雪深	1月 (回数)降雪深	2月 (回数)降雪深	3月 (回数)降雪深
釧路市	5 cm以上 10 cm未満	(－) －	(1) 6	(2) 7	(2) 7	(1) 6
	10 cm以上 30 cm以下	(－) －	(1) 10	(2) 20	(1) 20	(1) 10
	31 cm以上	(－) －	(－) －	(－) －	(－) －	(－) －
	着工時除雪(平均積雪深)	－	－	20	40	30
釧路町	5 cm以上 10 cm未満	(－) －	(1) 7	(2) 7	(1) 7	(1) 6
	10 cm以上 30 cm以下	(－) －	(1) 10	(2) 20	(1) 20	(1) 10
	31 cm以上	(－) －	(－) －	(－) －	(－) －	(－) －
	着工時除雪(平均積雪深)	－	－	20	30	20
厚岸町	5 cm以上 10 cm未満	(－) －	(1) 7	(2) 7	(1) 6	(1) 6
	10 cm以上 30 cm以下	(－) －	(1) 10	(2) 20	(2) 10	(－) －
	31 cm以上	(－) －	(－) －	(－) －	(－) －	(－) －
	着工時除雪(平均積雪深)	－	－	30	40	20
浜中町	5 cm以上 10 cm未満	(－) －	(1) 7	(2) 7	(1) 7	(1) 6
	10 cm以上 30 cm以下	(－) －	(1) 10	(2) 20	(2) 20	(1) 10
	31 cm以上	(－) －	(－) －	(－) －	(－) －	(－) －
	着工時除雪(平均積雪深)	－	－	30	40	20
標茶町	5 cm以上 10 cm未満	(－) －	(2) 7	(2) 7	(1) 7	(1) 6
	10 cm以上 30 cm以下	(－) －	(－) －	(2) 20	(1) 10	(1) 20
	31 cm以上	(－) －	(－) －	(－) －	(－) －	(－) －
	着工時除雪(平均積雪深)	－	－	20	20	10
白糠町	5 cm以上 10 cm未満	(－) －	(2) 7	(2) 7	(2) 6	(－) －
	10 cm以上 30 cm以下	(－) －	(－) －	(2) 20	(1) 20	(1) 20
	31 cm以上	(－) －	(－) －	(－) －	(－) －	(－) －
	着工時除雪(平均積雪深)	－	－	20	30	20
鶴居村	5 cm以上 10 cm未満	(－) －	(1) 6	(1) 8	(1) 7	(1) 5
	10 cm以上 30 cm以下	(－) －	(－) －	(2) 10	(1) 20	(1) 20
	31 cm以上	(－) －	(－) －	(－) －	(－) －	(－) －
	着工時除雪(平均積雪深)	－	－	20	30	20
弟子屈町	5 cm以上 10 cm未満	(－) －	(1) 6	(4) 7	(3) 6	(2) 6
	10 cm以上 30 cm以下	(－) －	(2) 10	(3) 10	(2) 20	(2) 20
	31 cm以上	(－) －	(－) －	(－) －	(－) －	(－) －
	着工時除雪(平均積雪深)	－	10	30	50	40

備　考

表内、数値、字句の改正

新　旧　対　照　表

改　正

根室振興局　（cm）

市町村名	除雪区分	11月 (回数)降雪深	12月 (回数)降雪深	1月 (回数)降雪深	2月 (回数)降雪深	3月 (回数)降雪深
根室市	5 cm以上 10 cm未満	(－) －	(1) 8	(2) 7	(2) 8	(1) 7
	10 cm以上 30 cm未満	(－) －	(1) 10	(2) 20	(1) 20	(1) 20
	30 cm以上	(－) －	(－) －	(－) －	(－) －	(－) －
	着工時除雪(平均積雪深)	－	－	20	30	20
別海町	5 cm以上 10 cm未満	(－) －	(2) 7	(2) 7	(2) 7	(1) 5
	10 cm以上 30 cm未満	(－) －	(1) 10	(2) 20	(2) 20	(2) 10
	30 cm以上	(－) －	(－) －	(－) －	(－) －	(－) －
	着工時除雪(平均積雪深)	－	10	30	50	40
中標津町	5 cm以上 10 cm未満	(－) －	(1) 7	(2) 7	(2) 7	(1) 8
	10 cm以上 30 cm未満	(－) －	(1) 20	(3) 20	(1) 20	(2) 20
	30 cm以上	(－) －	(－) －	(－) －	(－) －	(－) －
	着工時除雪(平均積雪深)	－	－	30	50	40
標津町	5 cm以上 10 cm未満	(－) －	(4) 7	(4) 7	(3) 7	(2) 7
	10 cm以上 30 cm未満	(－) －	(2) 20	(4) 20	(2) 20	(2) 20
	30 cm以上	(－) －	(－) －	(－) －	(－) －	(－) －
	着工時除雪(平均積雪深)	－	10	40	60	50
羅臼町	5 cm以上 10 cm未満	(－) －	(5) 7	(6) 6	(2) 6	(2) 6
	10 cm以上 30 cm未満	(－) －	(4) 20	(5) 20	(2) 20	(2) 20
	30 cm以上	(－) －	(－) －	(－) －	(－) －	(－) －
	着工時除雪(平均積雪深)	－	20	50	70	50

凡例

市町村名	除雪区分	11月 (回数)降雪深
○○町	5 cm以上 10 cm未満	(8) 10
	10 cm以上 30 cm未満	(1) 20
	30 cm以上	(1) 40
	着工時除雪(平均積雪深)	10

11月の降雪回数を表す。8回
平均降雪深を表す。10 cm
11月に平均降雪深10 cmの雪が8回降ることを表す。
平均積雪深を表す。10 cm

現　行

根室振興局　（cm）

市町村名	除雪区分	11月 (回数)降雪深	12月 (回数)降雪深	1月 (回数)降雪深	2月 (回数)降雪深	3月 (回数)降雪深
根室市	5 cm以上 10 cm未満	(－) －	(1) 7	(2) 6	(2) 7	(1) 7
	10 cm以上 30 cm以下	(－) －	(1) 10	(1) 20	(1) 20	(1) 20
	31 cm以上	(－) －	(－) －	(－) －	(－) －	(－) －
	着工時除雪(平均積雪深)	－	－	20	30	20
別海町	5 cm以上 10 cm未満	(－) －	(2) 7	(2) 7	(1) 8	(1) 5
	10 cm以上 30 cm以下	(－) －	(1) 10	(2) 20	(2) 20	(1) 10
	31 cm以上	(－) －	(－) －	(－) －	(－) －	(－) －
	着工時除雪(平均積雪深)	－	10	30	40	30
中標津町	5 cm以上 10 cm未満	(－) －	(2) 7	(2) 7	(2) 7	(1) 7
	10 cm以上 30 cm以下	(－) －	(1) 20	(3) 20	(2) 20	(2) 20
	31 cm以上	(－) －	(－) －	(－) －	(－) －	(－) －
	着工時除雪(平均積雪深)	－	10	30	50	40
標津町	5 cm以上 10 cm未満	(－) －	(4) 7	(4) 7	(3) 7	(2) 6
	10 cm以上 30 cm以下	(－) －	(2) 20	(4) 20	(2) 20	(2) 20
	31 cm以上	(－) －	(－) －	(－) －	(－) －	(－) －
	着工時除雪(平均積雪深)	－	10	40	50	40
羅臼町	5 cm以上 10 cm未満	(－) －	(5) 7	(6) 7	(3) 6	(2) 6
	10 cm以上 30 cm以下	(－) －	(3) 20	(6) 20	(2) 20	(2) 20
	31 cm以上	(－) －	(－) －	(－) －	(－) －	(－) －
	着工時除雪(平均積雪深)	－	10	50	60	50

凡例

市町村名	除雪区分	11月 (回数)降雪深
○○町	5 cm以上 10 cm未満	(8) 10
	10 cm以上 30 cm以下	(1) 20
	31 cm以上	(1) 40
	着工時除雪(平均積雪深)	10

11月の降雪回数を表す。8回
平均降雪深を表す。10 cm
11月に平均降雪深10 cmの雪が8回降ることを表す。
平均積雪深を表す。10 cm

備　考

表内、数値、字句の改正

Ｘ　土木工事市場単価

・土木工事標準単価

土地改良事業等適用標準歩掛

（平成 17 年 9 月 29 日付け事調第 592 号農政部長通知）の一部改正

１．適用年月日

	最新設計単価の対象工事	最新設計単価の対象外工事
積算基準日	令和７年 12 月 19 日以降	令和８年 2 月 20 日以降

新　旧　対　照　表

改　正

X　土木工事市場単価・土木工事標準単価

X～3040　防護柵設置工（落石防止網）

1　適用範囲

【省略】

2　市場単価の設定

【省略】

2－3　加算率・補正係数

（1）　加算率・補正係数の適用基準

【省略】

（2）　加算率・補正係数の数値

表 2－3－2　加算率・補正係数の数値

区　分		記号	金網・ロープ設置	アンカー設置
加算率	施工規模	S_0	500 ㎡以上（金網設置面積）　0%	
		S_1	500 ㎡未満（金網設置面積）　10%	
補正係数	時間的制約を受ける場合	K_1	1.10	1.10
	夜間作業	K_2	1.25	1.25
	金網仕様　亜鉛メッキカラー	K_3	1.05	－
	金網仕様　厚メッキ	K_4	1.05	－
	金網仕様　厚メッキカラー	K_5	1.15	－
	金網仕様　合成樹脂被覆	K_6	1.20	－

（注 1）　施工規模は、1 工事における金網の設置面積の合計数量で判定する。

（注 2）　アンカーの施工規模加算の適用は金網の設置面積で判定する。

（注 3）　施工規模加算率（S_1）と時間的制約を受ける場合の補正係数（K_1）が重複する場合は、施工規模加算率のみを対象とする。

現　行

X　土木工事市場単価・土木工事標準単価

X～3040　防護柵設置工（落石防止網）

1　適用範囲

【省略】

2　市場単価の設定

【省略】

2－3　加算率・補正係数

（1）　加算率・補正係数の適用基準

【省略】

（2）　加算率・補正係数の数値

表 2－3－2　加算率・補正係数の数値

区　分		記号	金網・ロープ設置	アンカー設置
加算率	施工規模	S_0	500 ㎡以上（金網設置面積）　0%	
		S_1	500 ㎡未満（金網設置面積）　10%	
補正係数	時間的制約を受ける場合	K_1	1.10	1.10
	夜間作業	K_2	1.25	1.25
	金網仕様　亜鉛メッキカラー	K_3	1.05	－
	金網仕様　厚メッキ	K_4	1.05	－
	金網仕様　厚メッキカラー	K_5	1.10	－
	金網仕様　合成樹脂被覆	K_6	1.10	－

（注 1）　施工規模は、1 工事における金網の設置面積の合計数量で判定する。

（注 2）　アンカーの施工規模加算の適用は金網の設置面積で判定する。

（注 3）　施工規模加算率（S_1）と時間的制約を受ける場合の補正係数（K_1）が重複する場合は、施工規模加算率のみを対象とする。

備　考

表内、数値の改正

工事積算基準等の運用

Ⅱ　土地改良事業等工事積算基準等の運用

土地改良事業等適用標準歩掛

（平成 17 年 9 月 29 日付け事調第 589 号農政部長通知）の一部改正

１．適用年月日

	最新設計単価の対象工事	最新設計単価の対象外工事
積算基準日	令和７年 12 月 19 日以降	令和８年 2 月 20 日以降

新　旧　対　照　表

改　正

Ⅱ　土地改良事業等工事積算基準等の運用

３　土地改良事業等請負工事の共通仮設費算定基準の運用事項

第３　運搬費、準備費、安全費、役務費、技術管理費及び営繕費の積算方法

1　共通仮設費率の算定

【省略】

2　共通仮設費率及び現場管理費率の補正

【省略】

	直接工事費計上項目		
	積込費	運搬費	処分費
積込：施工業者等 運搬：施工業者等 処分：産廃（有料）処分業者	標準歩掛	標準歩掛	見積 （産廃（有料）処分業者が定めた額）
積込：施工業者等 運搬：産廃（有料）処分業者 処分：産廃（有料）処分業者	標準歩掛	見積 （産廃（有料）処分業者が定めた額）	見積 （産廃（有料）処分業者が定めた額）
積込：産廃（有料）処分業者 運搬：産廃（有料）処分業者 処分：産廃（有料）処分業者	見積 （産廃（有料）処分業者が定めた額）	見積 （産廃（有料）処分業者が定めた額）	見積 （産廃（有料）処分業者が定めた額）

（注１）　□の範囲内が処分費等の対象を示す。

②　有料道路利用料

③　建設発生土等を有料処分地で処分する場合の費用

また、「処分費等」を含む工事の積算は、当該処分費等を直接工事費（準備費に含まれる処分費を含む）に計上し、間接工事費等の積算は、次表のとおりとする。

区　分	処分費等が共通仮設費対象金額の 3%以下かつ処分費等が 3 千万円以下の場合	処分費等が共通仮設費対象金額の 3%を超える場合、または処分費等が 3 千万円を超える場合
共通仮設費 現場管理費 一般管理費等	処分費等は全額を率の対象とする。	処分費等は共通仮設費対象金額の 3%の金額を率計算の対象とし、3%を超える金額は、率計算の対象としない。ただし、対象とする金額は 3 千万円を上限とする。

（注１）　表中の処分費等は準備費に含まれる処分費を含む。（準備費に含まれる処分費は、伐開、除根等に伴うのである。）

（注２）　これにより難い場合は、別途考慮する。

○計算例１（処分費等：共通仮設費対象金額の 3%を超え、3 千万円を超える）

共通仮設費対象金額：600,000,000 円

処分費　　：400,000,000 円

率計算対象　　：　18,000,000 円［共通仮設費対象金額×3%］（上限 30,000,000 円）

率計算対象外　　：382,000,000 円［処分費－率計算対象］（積上げ計上）

現　行

Ⅱ　土地改良事業等工事積算基準等の運用

３　土地改良事業等請負工事の共通仮設費算定基準の運用事項

第３　運搬費、準備費、安全費、役務費、技術管理費及び営繕費の積算方法

1　共通仮設費率の算定

【省略】

2　共通仮設費率及び現場管理費率の補正

【省略】

	直接工事費計上項目	
	運搬費	処分費
ケース１	施工業者等が運搬を行う場合 （標準歩掛等により計上）	産業廃棄物処分業者が処理を行う場合 （見積りにより産廃処分業者が定めた料金により計上）
ケース２	産業廃棄物処分業者が運搬・処理を行う場合 （見積りにより産廃処分業者が定めた料金により計上）	

（注１）　□の範囲内が処分費等の対象を示す。

②　有料道路利用料

③　建設発生土__を有料処分地で処分する場合の費用

また、「処分費等」を含む工事の積算は、当該処分費等を直接工事費（準備費に含まれる処分費を含む）に計上し、間接工事費等の積算は、次表のとおりとする。

区　分	処分費等が共通仮設費対象金額の 3%以下かつ処分費等が 3 千万円以下の場合	処分費等が共通仮設費対象金額の 3%を超える場合、または処分費等が 3 千万円を超える場合
共通仮設費 現場管理費 一般管理費等	処分費等は全額を率の対象とする。	処分費等は共通仮設費対象金額の 3%の金額を率計算の対象とし、3%を超える金額は、率計算の対象としない。ただし、対象とする金額は 3 千万円を上限とする。

（注１）　表中の処分費等は準備費に含まれる処分費を含む。

（注２）　準備費に含まれる処分費は、伐開、除根等に伴うものである。

（注３）　これにより難い場合は、別途考慮する。

備　考

表の改正

字句の追加

字句の追加
番号、字句の削除
番号の改正

字句の追加
〃
〃
〃
〃

新　旧　対　照　表

改　正	現　行	備　考
○計算例２（処分費等：共通仮設費対象金額の 3%を超え、3 千万円以下）		字句の追加
共通仮設費対象金額：　70,000,000 円		〃
処分費　　：　5,000,000 円		〃
率計算対象　　：　2,100,000 円［共通仮設費対象金額×3%］（上限 30,000,000 円）		〃
率計算対象外　　：　2,900,000 円［処分費－率対象金額］（積上げ計上）		〃
【省略】	【省略】	

新　旧　対　照　表

改　正	現　行	備　考
８　土地改良事業等請負工事仮設材経費算定基準の運用事項 【省略】 **１現場当り修理費及び損耗費** 鋼矢板、H形鋼及び覆工板の１現場当り修理費及び損耗費を示されたい。 【省略】 たて込み簡易土留の１現場当り修理費及び損耗費を示されたい。 たて込み簡易土留の１現場当り修理費及び損耗費は、次式のとおりとする。 Ｙ＝ａ・ｂ Ｙ：たて込み簡易土留の１現場当り修理費及び損耗費（円／㎡） ａ：係数 ｂ：市場価格 たて込み簡易土留の１現場当り修理費及び損耗費算定のための係数及び市場価格 名称 / 補助工法 / 係数（ａ） / 市場価格（ｂ） たて込み簡易土留 / ― / 1.00 / たて込み簡易土留　整備費 （注１）　修理費及び損耗費は、整備費、「土木工事共通仕様書」第３章　施工共通事項３－10－６　31に示す施工手順により適切に施工した際に生じる軽微な修理費及び損耗費である。 （注２）　特別ケレン・穴埋め・曲がり直し、切梁破損等の修理費が必要と認められる場合は別途計上する。	**８　土地改良事業等請負工事仮設材経費算定基準の運用事項** 【省略】 **１現場当り修理費及び損耗費** 鋼矢板、H形鋼及び覆工板の１現場当り修理費及び損耗費を示されたい。 【省略】 ［追加］	字句の追加 〃 〃 〃 〃 〃 表の追加

工事積算基準等の運用

Ⅲ　資料

土地改良事業等適用標準歩掛
（平成 17 年 9 月 29 日付け事調第 589 号農政部長通知）の一部改正

１．適用年月日

	最新設計単価の対象工事	最新設計単価の対象外工事
積算基準日	令和７年 12 月 19 日以降	令和８年 2 月 20 日以降

新　旧　対　照　表

改正

Ⅲ　資　料

1　作業日当り標準作業量

【省略】

Ｂ～0810　土工

①　掘削

【省略】

⑧　人力積込

土質	作業日当り標準作業量
土　　砂	7.1 ㎥／日
岩塊・玉石	5.3 ㎥／日
＿＿＿＿	＿＿＿＿
＿＿＿＿	＿＿＿＿
＿＿＿＿	＿＿＿＿
＿＿＿＿＿	＿＿＿＿
＿＿＿＿＿	＿＿＿＿

（注 1）　作業日当り標準作業量は、普通作業員１名の場合。

【省略】

Ｃ～2200　補強土壁工（帯鋼補強土壁・アンカー補強土壁・ジオテキスタイル補強）

【省略】

③　まき出し・敷均し、締固め

作業種別	作業日当り標準作業量
帯 鋼 補 強 土 壁	95 ㎥／日
アンカー補強土壁	95 ㎥／日
ジオテキスタイル補強土壁 （二重壁タイプ）	95 ㎥／日

（注 1）　水平排水層の設置の有無にかかわらず適用できる。

【省略】

Ｃ～2210　補強盛土工

【省略】

③　まき出し・敷均し、締固め

作業日当り標準作業量	95 ㎥／日

（注 1）　上表は、補強盛土工１段当りのまき出し厚さ及び締固め回数に関係なく適用できる。
（注 2）　水平排水層の設置の有無にかかわらず適用できる。

【省略】

現行

Ⅲ　資　料

1　作業日当り標準作業量

【省略】

Ｂ～0810　土工

①　掘削

【省略】

⑧　人力積込

土質	作業日当り標準作業量
土　　砂	7.1 ㎥／日
岩塊・玉石	5.3 ㎥／日
軟　　岩	5.6 ㎥／日
中 硬 岩	5.0 ㎥／日
硬　　岩	4.5 ㎥／日
アスファルト塊	5.6 ㎥／日
コンクリート塊	5.0 ㎥／日

（注 1）　作業日当り標準作業量は、普通作業員１名の場合。

【省略】

Ｃ～2200　補強土壁工（帯鋼補強土壁・アンカー補強土壁・ジオテキスタイル補強）

【省略】

③　まき出し・敷均し、締固め

作業種別	作業日当り標準作業量
帯 鋼 補 強 土 壁	95 ㎥／日
アンカー補強土壁	95 ㎥／日
ジオテキスタイル補強土壁 （二重壁タイプ）	95 ㎥／日

【省略】

Ｃ～2210　補強盛土工

【省略】

③　まき出し・敷均し、締固め

作業日当り標準作業量	95 ㎥／日

（注 1）　上表は、補強盛土工１段当りのまき出し厚さ及び締固め回数に関係なく適用できる。
（注 2）　水平排水材、層厚管理材の有無にかかわらず適用できる。

【省略】

備考

表内、字句の削除

字句の追加

字句の改正

新　旧　対　照　表

改　正

C～2400　函渠工

函渠工（1）

①　函渠

内空寸法「（幅×高さ）m」	作業日当り標準作業量（㎥／日）
幅：1.0 以上 2.5 未満かつ高さ：1.0 以上 2.5 未満	2.0
幅：2.5 以上 4.0 以下かつ高さ：1.0 以上 2.5 未満	3.4
幅：1.0 以上 2.5 未満かつ高さ：2.5 以上 4.0 以下	3.5
幅：2.5 以上 4.0 未満かつ高さ：2.5 以上 4.0 以下	3.9
幅：4.0 以上 5.5 未満かつ高さ：2.5 以上 4.0 未満	5.0
幅：5.5 以上 7.0 以下かつ高さ：2.5 以上 4.0 未満	5.9
幅：4.0 以上 5.5 未満かつ高さ：4.0 以上 5.5 未満	6.5
幅：5.5 以上 7.0 以下かつ高さ：4.0 以上 5.5 未満	7.5
幅：7.0 超　8.5 未満かつ高さ：4.0 以上 5.5 以下	8.5
幅：8.5 以上 10.0 以下かつ高さ：4.0 以上 5.5 以下	10.0
幅：4.0 以上 5.5 未満かつ高さ：5.5 以上 7.0 以下	7.2
幅：5.5 以上 7.0 以下かつ高さ：5.5 以上 7.0 以下	8.4

【省略】

C～3090　現場取卸工

①　現場取卸工

作業名	作業日当り標準作業量
現場取卸（鋼桁、門扉）	136ｔ／日
現場取卸（鋼管杭）	111ｔ／日

【省略】

C～4200　発泡スチロールを用いた超軽量盛土工

①　発泡スチロール設置、壁面付発泡スチロール設置及び壁面材設置

作業名	作業日当り標準作業量
発泡スチロール設置	39 ㎥／日
壁面付発泡スチロール設置（ガイドピン有り）	38 ㎥／日
壁面付発泡スチロール設置（ガイドピン無し）	37 ㎥／日
壁面材設置	65 ㎥／日

（注 1）　発泡スチロールブロックの緊結金具設置作業及び現場での発泡スチロールの加工作業を含む

（注 2）　壁面付発泡スチロール設置（ガイドピン有り）は、壁面部同士の接続にガイドピンを用いるもので、ガイドピンを用いないものは壁面付発泡スチロール設置（ガイドピン無し）とする。

（注 3）　壁面付発泡スチロール設置（ガイドピン有り）には、ガイドピン等（固定金具）取付作業、目地材の施工を含む。

（注 4）　壁面付発泡スチロール設置（ガイドピン無し）には、目地材の施工、壁面の水平垂直調整を含む。ただし、壁面材及び取付金具の取付作業は含まないため、別途考慮する。

（注 5）　壁面付発泡スチロールの背面部における発泡スチロールの設置は、発泡スチロール設置による。

（注 6）　壁面材設置（簡易な壁体構造の壁面材設置を除く）には壁面材の金具による固定作業及び壁面材頂部に取付ける天端目隠しプレートの取付け作業を含む。

【省略】

現　行

C～2400　函渠工

函渠工（1）

①　函渠

内空寸法「（幅×高さ）m」	作業日当り標準作業量（㎥／日）
幅：1.0 以上 2.5 未満かつ高さ：1.0 以上 2.5 未満	2.0
幅：2.5 以上 4.0 以下かつ高さ：1.0 以上 2.5 未満	3.4
幅：1.0 以上 2.5 未満かつ高さ：2.5 以上 4.0 以下	3.5
幅：2.5 以上 4.0 未満かつ高さ：2.5 以上 4.0 以下	3.9
幅：4.0 以上 5.5 未満かつ高さ：2.5 以上 4.0 未満	5.0
幅：5.5 以上 7.0 以下かつ高さ：2.5 以上 4.0 未満	5.9
幅：4.0 以上 5.5 未満かつ高さ：4.0 以上 5.5 未満	6.5
幅：5.5 以上 7.0 未満かつ高さ：4.0 以上 5.5 未満	7.5
幅：7.0 以上 8.5 未満かつ高さ：4.0 以上 5.5 以下	8.5
幅：8.5 以上 10.0 以下かつ高さ：4.0 以上 5.5 以下	10.0
幅：4.0 以上 5.5 未満かつ高さ：5.5 以上 7.0 以下	7.2
幅：5.5 以上 7.0 以下かつ高さ：5.5 以上 7.0 以下	8.4

【省略】

C～3090　現場取卸工

①　現場取卸工

作業名	作業日当り標準作業量
現場取卸（鋼　桁）	136ｔ／日
現場取卸（鋼管杭）	111ｔ／日

【省略】

C～4200　発泡スチロールを用いた超軽量盛土工

①　発泡スチロール設置　　及び壁面材設置

作業名	作業日当り標準作業量
発泡スチロール設置	42 ㎥／日
壁面材設置	65 ㎥／日

（注 1）　発泡スチロール設置には発泡スチロールブロックの緊結金具設置作業及び現場での発泡スチロールの加工作業を含む

（注 2）　壁面材設置　　には壁面材の金具による固定作業及び壁面材頂部に取付ける天端目隠しプレートの取付け作業を含む。

【省略】

備　考

表内、字句の改正

表内、字句の追加

字句の追加

表内、数値および字句の追加、改正

字句の削除

番号および字句の追加

番号、字句の追加

〃

〃

〃

番号、字句の追加、改正

新　旧　対　照　表

改　正

Ｆ～1030　護岸基礎ブロックエ

① 護岸基礎ブロック据付

ブロック質量	作業半径	据付高さ(H)	ブロック製品長	作業日当り標準作業量
2,000 kg／個以下	5.0m以下	H＜－5.0m	2,000 ㎜以上 2,500 ㎜以下	30m／日
			2,500 ㎜を超え 3,000 ㎜以下	33m／日
			3,000 ㎜を超え 3,500 ㎜以下	35m／日
			3,500 ㎜を超え 4,000 ㎜以下	38m／日
			4,000 ㎜を超え 4,500 ㎜以下	41m／日
			4,500 ㎜を超え 5,000 ㎜以下	44m／日
		－5.0m≦H	1,000 ㎜以上 1,500 ㎜以下	27m／日
			1,500 ㎜を超え 2,000 ㎜以下	30m／日
			2,000 ㎜を超え 2,500 ㎜以下	33m／日
			2,500 ㎜を超え 3,000 ㎜以下	37m／日
			3,000 ㎜を超え 3,500 ㎜以下	40m／日
			3,500 ㎜を超え 4,000 ㎜以下	43m／日
			4,000 ㎜を超え 4,500 ㎜以下	46m／日
			4,500 ㎜を超え 5,000 ㎜以下	50m／日
	5.0mを超え 8.0m以下	H＜－2.0m	2,000 ㎜以上 2,500 ㎜以下	30m／日
			2,500 ㎜を超え 3,000 ㎜以下	33m／日
			3,000 ㎜を超え 3,500 ㎜以下	35m／日
			3,500 ㎜を超え 4,000 ㎜以下	38m／日
			4,000 ㎜を超え 4,500 ㎜以下	41m／日
			4,500 ㎜を超え 5,000 ㎜以下	44m／日
		－2.0m≦H	1,000 ㎜以上 1,500 ㎜以下	27m／日
			1,500 ㎜を超え 2,000 ㎜以下	30m／日
			2,000 ㎜を超え 2,500 ㎜以下	33m／日
			2,500 ㎜を超え 3,000 ㎜以下	37m／日
			3,000 ㎜を超え 3,500 ㎜以下	40m／日
			3,500 ㎜を超え 4,000 ㎜以下	43m／日
			4,000 ㎜を超え 4,500 ㎜以下	46m／日
			4,500 ㎜を超え 5,000 ㎜以下	50m／日
	8.0mを超え 14.0m以下	―	2,000 ㎜以上 2,500 ㎜以下	30m／日
			2,500 ㎜を超え 3,000 ㎜以下	33m／日
			3,000 ㎜を超え 3,500 ㎜以下	35m／日
			3,500 ㎜を超え 4,000 ㎜以下	38m／日
			4,000 ㎜を超え 4,500 ㎜以下	41m／日
			4,500 ㎜を超え 5,000 ㎜以下	44m／日
2,000 kg／個を超え 4,000 kg／個以下	14.0m以下	―	2,000 ㎜以上 2,500 ㎜以下	30m／日
			2,500 ㎜を超え 3,000 ㎜以下	33m／日
			3,000 ㎜を超え 3,500 ㎜以下	35m／日
			3,500 ㎜を超え 4,000 ㎜以下	38m／日
			4,000 ㎜を超え 4,500 ㎜以下	41m／日
			4,500 ㎜を超え 5,000 ㎜以下	44m／日

（注 1）　上表の作業日当り標準作業量には、ブロックの据付け、連結、目地材設置を含む。

現　行

Ｆ～1030　護岸基礎ブロックエ

① プレキャスト基礎(中詰材の種類：コンクリート)

ブロック製品長	ブロック下幅	作業日当り標準作業量	
		基礎砕石有り	基礎砕石無し
2,000 ㎜	500 ㎜以上 600 ㎜未満	23m／日	26m／日
	600 ㎜以上 700 ㎜未満	20m／日	22m／日
	700 ㎜以上 900 ㎜未満	16m／日	18m／日
	900 ㎜以上 1,100 ㎜未満	13m／日	14m／日
	1,100 ㎜	11m／日	12m／日
3,300 ㎜	500 ㎜以上 600 ㎜未満	28m／日	33m／日
	600 ㎜以上 700 ㎜未満	23m／日	26m／日
	700 ㎜以上 900 ㎜未満	18m／日	21m／日
	900 ㎜以上 1,100 ㎜未満	14m／日	16m／日
	1,100 ㎜	12m／日	13m／日
5,000 ㎜	500 ㎜以上 600 ㎜未満	34m／日	40m／日
	600 ㎜以上 700 ㎜未満	26m／日	31m／日
	700 ㎜以上 900 ㎜未満	20m／日	23m／日
	900 ㎜以上 1,100 ㎜未満	15m／日	17m／日
	1,100 ㎜	13m／日	15m／日

（注 1）　上表の作業日当り標準作業量には、ブロックの据付け、連結、目地材設置、中詰コンクリート打設、養生を含む。
（注 2）　中詰コンクリート工はクレーン車打設とする。
（注 3）　養生は、養生材の被覆、散水養生、被覆養生程度のものである。

備　考

字句の改正
表の改正

新　旧　対　照　表

改　正	現　行	備　考
［削除］	②　プレキャスト基礎（中詰材の種類：その他または無し） （注 1）　上表の作業日当り標準作業量には、ブロックの据付け、連結、目地材設置を含む。 （注 2）　ブロック製品長 2,000 ㎜で、中詰材投入の必要がない場合は（　）内の値とする。 （注 3）　中詰材の投入は含まない。	番号、字句の削除 表の削除

ブロック製品長	ブロック下幅	作業日当り標準作業量	
		基礎砕石有り	基礎砕石無し
2,000 ㎜	400 ㎜以上 500 ㎜未満	27(28)ｍ／日	30(32)ｍ／日
	500 ㎜以上 600 ㎜未満	26(28)ｍ／日	
	600 ㎜以上 700 ㎜未満	26(27)ｍ／日	
	700 ㎜以上 900 ㎜未満	25(27)ｍ／日	
	900 ㎜以上 1,100 ㎜未満	24(26)ｍ／日	
	1,100 ㎜	24(25)ｍ／日	
3,300 ㎜	400 ㎜以上 500 ㎜未満	33ｍ／日	38ｍ／日
	500 ㎜以上 600 ㎜未満	32ｍ／日	
	600 ㎜以上 700 ㎜未満	31ｍ／日	
	700 ㎜以上 900 ㎜未満	31ｍ／日	
	900 ㎜以上 1,100 ㎜未満	29ｍ／日	
	1,100 ㎜	29ｍ／日	
4,000 ㎜	400 ㎜以上 500 ㎜未満	36ｍ／日	42ｍ／日
	500 ㎜以上 600 ㎜未満	35ｍ／日	
	600 ㎜以上 700 ㎜未満	34ｍ／日	
	700 ㎜以上 900 ㎜未満	33ｍ／日	
	900 ㎜以上 1,100 ㎜未満	32ｍ／日	
	1,100 ㎜	31ｍ／日	
5,000 ㎜	400 ㎜以上 500 ㎜未満	40ｍ／日	48ｍ／日
	500 ㎜以上 600 ㎜未満	39ｍ／日	
	600 ㎜以上 700 ㎜未満	38ｍ／日	
	700 ㎜以上 900 ㎜未満	37ｍ／日	
	900 ㎜以上 1,100 ㎜未満	35ｍ／日	
	1,100 ㎜	34ｍ／日	

②　中詰コンクリート打設	
作業日当り標準作業量	9 ㎥／日

（注 1）　上表の作業日当り標準作業量には、中詰コンクリート打設、養生を含む。

【省略】

③　中詰コンクリート打設	
作業日当り標準作業量	17 ㎥／日

【省略】

番号の改正
表内、数値の改正
番号および字句の追加

新　旧　対　照　表

改正

Ｇ～2000　場所打杭工（全回転式オールケーシングエ）

①　基礎杭工　…　該当工種の計算式（1 本当り施工日数）を参照。

②　杭頭処理

設計杭径（㎜）	作業日当り標準作業量
1,000	5.9 本／日
1,100	5.3 本／日
1,200	4.9 本／日
1,500	3.9 本／日
2,000	2.9 本／日

【省略】

Ｉ～2010　路盤工

①　不陸整正、下層路盤、上層路盤

施工区分	工　種	単位	作業日当り標準作業量
車道・路肩部施工	不陸整正	㎡	1,400 ㎡／日・層
	下層路盤		830 ㎡／日・層
	上層路盤（粒度調整砕石）		830 ㎡／日・層
歩道施工	下層路盤及び上層路盤		250 ㎡／日・層

【省略】

【省略】

Ｊ～3700　排水構造物（排水管、フィルター材）

①　暗渠排水管

区　分	管　径（㎜）	作業日当り標準作業量（m／日）
直　管	50 ～ 150	175
	200 ～ 400	155
網状管	50 ～ 150	239
	200 ～ 400	196
波状管	50 ～ 150	239
	200 ～ 400	196
	450 ～ 600	106
	700 ～ 1,000	49
	1,100 ～ 1,500	45

（注 1）　撤去の作業日当り標準作業量は、上表×2 とする。

②　フィルター材

作業日当り標準作業量	31 ㎥／日

【省略】

現行

Ｇ～2000　場所打杭工（全回転式オールケーシングエ）

①　基礎杭工　…　該当工種の計算式（1 本当り施工日数）を参照。

②　杭頭処理

設計杭径（㎜）	作業日当り標準作業量
1,000	6.3 本／日
1,100	5.9 本／日
1,200	5.6 本／日
1,500	4.3 本／日
2,000	3.2 本／日

Ｇ～2010　場所打杭工（アースオーガエ・硬質地盤用アースオーガエ）

該当工種の計算式（10 本当り施工日数）を参照。

【省略】

Ｉ～2010　路盤工

①　不陸整正、下層路盤、上層路盤

施工区分	工　種	単位	作業日当り標準作業量
車道・路肩部施工	不陸整正	㎡	1,510 ㎡／日・層
	下層路盤		940 ㎡／日・層
	上層路盤（粒度調整砕石）		940 ㎡／日・層
歩道施工	下層路盤及び上層路盤		268 ㎡／日・層

【省略】

【省略】

Ｊ～3700　排水構造物（排水管、フィルター材）

①　暗渠排水管

区分	直管		波・網状管		
管径（㎜）	50～150	200～400	50～150	200～400	450～600
作業日当り標準作業量（m／日）	250	125	429	273	150

（注 1）　撤去の作業日当り標準作業量は、上表×2 とする。

②　フィルター材

作業日当り標準作業量	36 ㎥／日

【省略】

備考

表内、字句の改正

歩掛の削除

表内、字句改正

表の改正

表内、字句改正

新　旧　対　照　表

改　正

K～3100　鋼橋架設工

【省略】

作業名			作業日当り標準作業量 設置	作業日当り標準作業量 撤去
主体足場（パイプ吊足場）	プレートガーダ・ボックスガーダ		152 ㎡／日	217 ㎡／日
	ラーメン		116 ㎡／日	185 ㎡／日
	トラス、アーチ		79 ㎡／日	132 ㎡／日
	少数Ｉ桁		156 ㎡／日	217 ㎡／日
主体足場（ワイヤーブリッジ転用足場）	プレートガーダ・ボックスガーダ		98 ㎡／日	156 ㎡／日
	トラス、アーチ		62 ㎡／日	106 ㎡／日
中段足場	プレートガーダ・ボックスガーダ ラーメン トラス、アーチ		333 ㎡／日	625 ㎡／日
	少数Ｉ桁		357 ㎡／日	500 ㎡／日
安全通路	プレートガーダ・ボックスガーダ		333 ㎡／日（設置・撤去）	
	ラーメン		172 ㎡／日（設置・撤去）	
	トラス、アーチ		167 ㎡／日（設置・撤去）	
	少数Ｉ桁		333 ㎡／日（設置・撤去）	
部分作業床	プレートガーダ・ボックスガーダ		556 ㎡／日（設置・撤去）	
	ラーメン		172 ㎡／日（設置・撤去）	
	トラス、アーチ		156 ㎡／日（設置・撤去）	
	少数Ｉ桁		556 ㎡／日（設置・撤去）	
朝　顔	プレートガーダ・ボックスガーダ	両側朝顔	313 ㎡／日	455 ㎡／日
		片側朝顔	625 ㎡／日	909 ㎡／日
	ラーメン	両側朝顔	263 ㎡／日	333 ㎡／日
		片側朝顔	526 ㎡／日	667 ㎡／日
	トラス、アーチ	両側朝顔	313 ㎡／日	455 ㎡／日
		片側朝顔	625 ㎡／日	909 ㎡／日
	少数Ｉ桁	両側朝顔	357 ㎡／日	556 ㎡／日
		片側朝顔	714 ㎡／日	1,111 ㎡／日

作業名		作業日当り標準作業量 設置	作業日当り標準作業量 撤去
側面塗装足場		278 ㎡／日（設置・撤去）	
板張防護工	両側朝顔	167 ㎡／日	385 ㎡／日
	片側朝顔	179 ㎡／日	417 ㎡／日
シート張防護工	両側朝顔	714 ㎡／日	1,250 ㎡／日
	片側朝顔	833 ㎡／日	1,250 ㎡／日
シート張防護工（側面）		1,250 ㎡／日（設置・撤去）	
ワイヤーブリッジ防護工		100 ㎡／日	238 ㎡／日
ネット防護工		263 ㎡／日	333 ㎡／日
登り桟橋工		11m／日	15m／日

（注１）　作業日当り標準作業量は、橋梁特殊工５名の場合。

【省略】

現　行

K～3100　鋼橋架設工

【省略】

作業名			作業日当り標準作業量 設置	作業日当り標準作業量 撤去
主体足場（パイプ吊足場）	プレートガーダ・ボックスガーダ		172 ㎡／日	250 ㎡／日
	ラーメン		132 ㎡／日	208 ㎡／日
	トラス、アーチ		89 ㎡／日	147 ㎡／日
	少数Ｉ桁		179 ㎡／日	250 ㎡／日
主体足場（ワイヤーブリッジ転用足場）	プレートガーダ・ボックスガーダ		111 ㎡／日	179 ㎡／日
	トラス、アーチ		69 ㎡／日	119 ㎡／日
中段足場	プレートガーダ・ボックスガーダ ラーメン トラス、アーチ		385 ㎡／日	714 ㎡／日
	少数Ｉ桁		417 ㎡／日	556 ㎡／日
安全通路	プレートガーダ・ボックスガーダ		385 ㎡／日（設置・撤去）	
	ラーメン		192 ㎡／日（設置・撤去）	
	トラス、アーチ		185 ㎡／日（設置・撤去）	
	少数Ｉ桁		385 ㎡／日（設置・撤去）	
部分作業床	プレートガーダ・ボックスガーダ		714 ㎡／日（設置・撤去）	
	ラーメン		192 ㎡／日（設置・撤去）	
	トラス、アーチ		172 ㎡／日（設置・撤去）	
	少数Ｉ桁		714 ㎡／日（設置・撤去）	
朝　顔	プレートガーダ・ボックスガーダ	両側朝顔	357 ㎡／日	500 ㎡／日
		片側朝顔	714 ㎡／日	1,000 ㎡／日
	ラーメン	両側朝顔	294 ㎡／日	385 ㎡／日
		片側朝顔	588 ㎡／日	769 ㎡／日
	トラス、アーチ	両側朝顔	357 ㎡／日	500 ㎡／日
		片側朝顔	714 ㎡／日	1,000 ㎡／日
	少数Ｉ桁	両側朝顔	417 ㎡／日	625 ㎡／日
		片側朝顔	833 ㎡／日	1,250 ㎡／日

作業名		作業日当り標準作業量 設置	作業日当り標準作業量 撤去
側面塗装足場		278 ㎡／日（設置・撤去）	
板張防護工	両側朝顔	185 ㎡／日	417 ㎡／日
	片側朝顔	200 ㎡／日	455 ㎡／日
シート張防護工	両側朝顔	833 ㎡／日	1,667 ㎡／日
	片側朝顔	1,000 ㎡／日	1,667 ㎡／日
シート張防護工（側面）		1,250 ㎡／日（設置・撤去）	
ワイヤーブリッジ防護工		111 ㎡／日	263 ㎡／日
ネット防護工		294 ㎡／日	385 ㎡／日
登り桟橋工	手摺先行工法有り	12m／日	16m／日
	手摺先行工法無し	14m／日	19m／日

（注１）　作業日当り標準作業量は、橋梁特殊工５名の場合。

【省略】

備　考

表内、字句の改正

表内、字句の削除、改正

新　旧　対　照　表

改　正	現　行	備　考
Ｌ～2000　かごエ（地すべり防止工事用） ①　かごエ かご種類 / かご寸法（cm） / 作業日当り標準作業量 ＿＿＿ / ＿＿ / ＿＿＿ ＿＿＿ / ＿＿ / ＿＿＿ ふとんかご / 高さ 40×幅 120 / 9m／日 ふとんかご / 高さ 50×幅 120 / 7m／日 ふとんかご / 高さ 60×幅 120 / 6m／日 ふとんかご / 高さ 100×幅 120 / 4m／日 ふとんかご / 高さ 50×幅 200 / 4m／日 ふとんかご / 高さ 100×幅 200 / 2m／日 ＿＿＿＿ ＿＿＿＿＿＿＿＿ / ＿＿＿＿ ＿＿＿＿＿＿＿＿＿＿＿＿＿＿＿＿ 【省略】	**Ｌ～2000　かごエ（地すべり防止工事用）** ①　かごエ かご種類 / かご寸法（cm） / 作業日当り標準作業量 じゃかご / φ45 / 25m／日 じゃかご / φ60 / 14m／日 ふとんかご / 高さ 40×幅 120 / 9m／日 ふとんかご / 高さ 50×幅 120 / 7m／日 ふとんかご / 高さ 60×幅 120 / 6m／日 ふとんかご / 高さ 100×幅 120 / 4m／日 ふとんかご / 高さ 50×幅 200 / 4m／日 ふとんかご / 高さ 100×幅 200 / 2m／日 ②　止杭工 作業日当り標準作業量 / 17 本／日 （注 1）　作業日当り標準作業量は、普通作業員 1 名の場合。 【省略】	表内、数値・字句の削除 番号、字句の削除 表の削除

新　旧　対　照　表

改　正

Q～1000　消波根固ブロック工

①　消波根固めブロック製作

消波根固め ブロック規格	1個当りコンクリート体積	1個当り型枠面積	作業日当り 標準作業量
2.5ｔ以下	0.17 ㎥以上 0.23 ㎥以下	2.00 ㎡以上 2.20 ㎡以下	22 個／日
		2.20 ㎡を超え 2.40 ㎡以下	20 個／日
		2.40 ㎡を超え 2.60 ㎡以下	19 個／日
		2.60 ㎡を超え 2.80 ㎡以下	18 個／日
		2.80 ㎡を超え 3.00 ㎡以下	16 個／日
	0.23 ㎥を超え 0.28 ㎥以下	2.20 ㎡以上 2.43 ㎡以下	19 個／日
		2.43 ㎡を超え 2.66 ㎡以下	18 個／日
		2.66 ㎡を超え 2.89 ㎡以下	17 個／日
		2.89 ㎡を超え 3.12 ㎡以下	15 個／日
		3.12 ㎡を超え 3.35 ㎡以下	15 個／日
	0.28 ㎥を超え 0.33 ㎥以下	2.37 ㎡以上 2.64 ㎡以下	18 個／日
		2.64 ㎡を超え 2.91 ㎡以下	16 個／日
		2.91 ㎡を超え 3.18 ㎡以下	15 個／日
		3.18 ㎡を超え 3.45 ㎡以下	14 個／日
		3.45 ㎡を超え 3.72 ㎡以下	13 個／日
	0.33 ㎥を超え 0.39 ㎥以下	2.59 ㎡以上 2.90 ㎡以下	16 個／日
		2.90 ㎡を超え 3.21 ㎡以下	15 個／日
		3.21 ㎡を超え 3.52 ㎡以下	13 個／日
		3.52 ㎡を超え 3.83 ㎡以下	12 個／日
		3.83 ㎡を超え 4.14 ㎡以下	12 個／日
	0.39 ㎥を超え 0.45 ㎥以下	2.81 ㎡以上 3.16 ㎡以下	15 個／日
		3.16 ㎡を超え 3.51 ㎡以下	13 個／日
		3.51 ㎡を超え 3.86 ㎡以下	12 個／日
		3.86 ㎡を超え 4.21 ㎡以下	11 個／日
		4.21 ㎡を超え 4.56 ㎡以下	10 個／日
		4.56 ㎡を超え 4.91 ㎡以下	9.8 個／日
	0.45 ㎥を超え 0.51 ㎥以下	3.04 ㎡以上 3.43 ㎡以下	13 個／日
		3.43 ㎡を超え 3.82 ㎡以下	12 個／日
		3.82 ㎡を超え 4.21 ㎡以下	11 個／日
		4.21 ㎡を超え 4.60 ㎡以下	10 個／日
		4.60 ㎡を超え 4.99 ㎡以下	9.5 個／日
		4.99 ㎡を超え 5.38 ㎡以下	8.9 個／日
		5.38 ㎡を超え 5.77 ㎡以下	8.4 個／日
		5.77 ㎡を超え 6.16 ㎡以下	7.9 個／日

現　行

Q～1000　消波根固ブロック工

①　消波根固めブロック製作

消波根固め ブロック規格	1個当りコンクリート体積	1個当り型枠面積	作業日当り 標準作業量
2.5ｔ以下	0.17 ㎥以上 0.23 ㎥以下	2.00 ㎡以上 2.20 ㎡以下	25 個／日
		2.20 ㎡を超え 2.40 ㎡以下	23 個／日
		2.40 ㎡を超え 2.60 ㎡以下	22 個／日
		2.60 ㎡を超え 2.80 ㎡以下	20 個／日
		2.80 ㎡を超え 3.00 ㎡以下	19 個／日
	0.23 ㎥を超え 0.28 ㎥以下	2.20 ㎡以上 2.43 ㎡以下	22 個／日
		2.43 ㎡を超え 2.66 ㎡以下	21 個／日
		2.66 ㎡を超え 2.89 ㎡以下	19 個／日
		2.89 ㎡を超え 3.12 ㎡以下	18 個／日
		3.12 ㎡を超え 3.35 ㎡以下	17 個／日
	0.28 ㎥を超え 0.33 ㎥以下	2.37 ㎡以上 2.64 ㎡以下	20 個／日
		2.64 ㎡を超え 2.91 ㎡以下	19 個／日
		2.91 ㎡を超え 3.18 ㎡以下	17 個／日
		3.18 ㎡を超え 3.45 ㎡以下	16 個／日
		3.45 ㎡を超え 3.72 ㎡以下	15 個／日
	0.33 ㎥を超え 0.39 ㎥以下	2.59 ㎡以上 2.90 ㎡以下	18 個／日
		2.90 ㎡を超え 3.21 ㎡以下	17 個／日
		3.21 ㎡を超え 3.52 ㎡以下	15 個／日
		3.52 ㎡を超え 3.83 ㎡以下	14 個／日
		3.83 ㎡を超え 4.14 ㎡以下	13 個／日
	0.39 ㎥を超え 0.45 ㎥以下	2.81 ㎡以上 3.16 ㎡以下	17 個／日
		3.16 ㎡を超え 3.51 ㎡以下	15 個／日
		3.51 ㎡を超え 3.86 ㎡以下	14 個／日
		3.86 ㎡を超え 4.21 ㎡以下	13 個／日
		4.21 ㎡を超え 4.56 ㎡以下	12 個／日
		4.56 ㎡を超え 4.91 ㎡以下	11 個／日
	0.45 ㎥を超え 0.51 ㎥以下	3.04 ㎡以上 3.43 ㎡以下	15 個／日
		3.43 ㎡を超え 3.82 ㎡以下	14 個／日
		3.82 ㎡を超え 4.21 ㎡以下	13 個／日
		4.21 ㎡を超え 4.60 ㎡以下	12 個／日
		4.60 ㎡を超え 4.99 ㎡以下	11 個／日
		4.99 ㎡を超え 5.38 ㎡以下	10 個／日
		5.38 ㎡を超え 5.77 ㎡以下	9.6 個／日
		5.77 ㎡を超え 6.16 ㎡以下	9.0 個／日

備　考

表内、字句の改正

新　旧　対　照　表

改　正

消波根固めブロック規格	1個当りコンクリート体積	1個当り型枠面積	作業日当り標準作業量
2.5ｔ以下	0.51 ㎥を超え 0.57 ㎥以下	3.25 ㎡以上 3.69 ㎡以下	12 個／日
		3.69 ㎡を超え 4.12 ㎡以下	11 個／日
		4.12 ㎡を超え 4.55 ㎡以下	10 個／日
		4.55 ㎡を超え 4.98 ㎡以下	9.4 個／日
		4.98 ㎡を超え 5.41 ㎡以下	8.8 個／日
	0.57 ㎥を超え 0.64 ㎥以下	3.50 ㎡以上 3.96 ㎡以下	11 個／日
		3.96 ㎡を超え 4.42 ㎡以下	10 個／日
		4.42 ㎡を超え 4.88 ㎡以下	9.5 個／日
		4.88 ㎡を超え 5.34 ㎡以下	8.8 個／日
		5.34 ㎡を超え 5.80 ㎡以下	8.1 個／日
	0.64 ㎥を超え 0.71 ㎥以下	3.75 ㎡以上 4.27 ㎡以下	10 個／日
		4.27 ㎡を超え 4.78 ㎡以下	9.5 個／日
		4.78 ㎡を超え 5.29 ㎡以下	8.7 個／日
		5.29 ㎡を超え 5.80 ㎡以下	8.0 個／日
		5.80 ㎡を超え 6.31 ㎡以下	7.4 個／日
	0.71 ㎥を超え 0.79 ㎥以下	4.06 ㎡以上 4.62 ㎡以下	9.7 個／日
		4.62 ㎡を超え 5.18 ㎡以下	8.8 個／日
		5.18 ㎡を超え 5.74 ㎡以下	8.0 個／日
		5.74 ㎡を超え 6.30 ㎡以下	7.4 個／日
		6.30 ㎡を超え 6.86 ㎡以下	6.8 個／日
	0.79 ㎥を超え 0.86 ㎥以下	4.28 ㎡以上 4.90 ㎡以下	9.1 個／日
		4.90 ㎡を超え 5.52 ㎡以下	8.2 個／日
		5.52 ㎡を超え 6.14 ㎡以下	7.5 個／日
		6.14 ㎡を超え 6.76 ㎡以下	6.9 個／日
		6.76 ㎡を超え 7.38 ㎡以下	6.3 個／日
		7.38 ㎡を超え 8.00 ㎡以下	5.9 個／日
	0.86 ㎥を超え 0.94 ㎥以下	4.58 ㎡以上 5.26 ㎡以下	8.4 個／日
		5.26 ㎡を超え 5.93 ㎡以下	7.6 個／日
		5.93 ㎡を超え 6.60 ㎡以下	6.9 個／日
		6.60 ㎡を超え 7.27 ㎡以下	6.4 個／日
		7.27 ㎡を超え 7.94 ㎡以下	5.9 個／日
	0.94 ㎥を超え 1.04 ㎥以下	4.92 ㎡以上 5.66 ㎡以下	7.8 個／日
		5.66 ㎡を超え 6.39 ㎡以下	7.0 個／日
		6.39 ㎡を超え 7.12 ㎡以下	6.4 個／日
		7.12 ㎡を超え 7.85 ㎡以下	5.9 個／日
		7.85 ㎡を超え 8.58 ㎡以下	5.4 個／日
		8.58 ㎡を超え 9.31 ㎡以下	5.1 個／日
		9.31 ㎡を超え 10.04 ㎡以下	4.7 個／日
	1.04 ㎥を超え 1.13 ㎥以下	5.25 ㎡以上 6.05 ㎡以下	7.3 個／日
		6.05 ㎡を超え 6.84 ㎡以下	6.5 個／日
		6.84 ㎡を超え 7.63 ㎡以下	5.9 個／日
		7.63 ㎡を超え 8.42 ㎡以下	5.5 個／日
		8.42 ㎡を超え 9.21 ㎡以下	5.0 個／日

現　行

消波根固めブロック規格	1個当りコンクリート体積	1個当り型枠面積	作業日当り標準作業量
2.5ｔ以下	0.51 ㎥を超え 0.57 ㎥以下	3.25 ㎡以上 3.69 ㎡以下	14 個／日
		3.69 ㎡を超え 4.12 ㎡以下	13 個／日
		4.12 ㎡を超え 4.55 ㎡以下	12 個／日
		4.55 ㎡を超え 4.98 ㎡以下	11 個／日
		4.98 ㎡を超え 5.41 ㎡以下	10 個／日
	0.57 ㎥を超え 0.64 ㎥以下	3.50 ㎡以上 3.96 ㎡以下	13 個／日
		3.96 ㎡を超え 4.42 ㎡以下	12 個／日
		4.42 ㎡を超え 4.88 ㎡以下	11 個／日
		4.88 ㎡を超え 5.34 ㎡以下	10 個／日
		5.34 ㎡を超え 5.80 ㎡以下	9.3 個／日
	0.64 ㎥を超え 0.71 ㎥以下	3.75 ㎡以上 4.27 ㎡以下	12 個／日
		4.27 ㎡を超え 4.78 ㎡以下	11 個／日
		4.78 ㎡を超え 5.29 ㎡以下	10 個／日
		5.29 ㎡を超え 5.80 ㎡以下	9.2 個／日
		5.80 ㎡を超え 6.31 ㎡以下	8.5 個／日
	0.71 ㎥を超え 0.79 ㎥以下	4.06 ㎡以上 4.62 ㎡以下	11 個／日
		4.62 ㎡を超え 5.18 ㎡以下	10 個／日
		5.18 ㎡を超え 5.74 ㎡以下	9.2 個／日
		5.74 ㎡を超え 6.30 ㎡以下	8.5 個／日
		6.30 ㎡を超え 6.86 ㎡以下	7.8 個／日
	0.79 ㎥を超え 0.86 ㎥以下	4.28 ㎡以上 4.90 ㎡以下	10 個／日
		4.90 ㎡を超え 5.52 ㎡以下	9.4 個／日
		5.52 ㎡を超え 6.14 ㎡以下	8.6 個／日
		6.14 ㎡を超え 6.76 ㎡以下	7.9 個／日
		6.76 ㎡を超え 7.38 ㎡以下	7.3 個／日
		7.38 ㎡を超え 8.00 ㎡以下	6.8 個／日
	0.86 ㎥を超え 0.94 ㎥以下	4.58 ㎡以上 5.26 ㎡以下	9.7 個／日
		5.26 ㎡を超え 5.93 ㎡以下	8.7 個／日
		5.93 ㎡を超え 6.60 ㎡以下	8.0 個／日
		6.60 ㎡を超え 7.27 ㎡以下	7.3 個／日
		7.27 ㎡を超え 7.94 ㎡以下	6.7 個／日
	0.94 ㎥を超え 1.04 ㎥以下	4.92 ㎡以上 5.66 ㎡以下	9.0 個／日
		5.66 ㎡を超え 6.39 ㎡以下	8.1 個／日
		6.39 ㎡を超え 7.12 ㎡以下	7.4 個／日
		7.12 ㎡を超え 7.85 ㎡以下	6.7 個／日
		7.85 ㎡を超え 8.58 ㎡以下	6.2 個／日
		8.58 ㎡を超え 9.31 ㎡以下	5.8 個／日
		9.31 ㎡を超え 10.04 ㎡以下	5.4 個／日
	1.04 ㎥を超え 1.13 ㎥以下	5.25 ㎡以上 6.05 ㎡以下	8.3 個／日
		6.05 ㎡を超え 6.84 ㎡以下	7.5 個／日
		6.84 ㎡を超え 7.63 ㎡以下	6.8 個／日
		7.63 ㎡を超え 8.42 ㎡以下	6.3 個／日
		8.42 ㎡を超え 9.21 ㎡以下	5.8 個／日

備　考

表内、字句の改正

新　旧　対　照　表

改　正

消波根固めブロック規格	1個当りコンクリート体積	1個当り型枠面積	作業日当り標準作業量
2.5ｔを超え5.5ｔ以下	1.05 ㎥以上 1.15 ㎥以下	5.14 ㎡以上 5.94 ㎡以下	11 個／日
		5.94 ㎡を超え 6.73 ㎡以下	9.5 個／日
		6.73 ㎡を超え 7.52 ㎡以下	8.7 個／日
		7.52 ㎡を超え 8.31 ㎡以下	8.0 個／日
		8.31 ㎡を超え 9.10 ㎡以下	7.4 個／日
	1.15 ㎥を超え 1.25 ㎥以下	5.35 ㎡以上 6.21 ㎡以下	10 個／日
		6.21 ㎡を超え 7.06 ㎡以下	9.0 個／日
		7.06 ㎡を超え 7.91 ㎡以下	8.2 個／日
		7.91 ㎡を超え 8.76 ㎡以下	7.5 個／日
		8.76 ㎡を超え 9.61 ㎡以下	7.0 個／日
	1.25 ㎥を超え 1.37 ㎥以下	5.58 ㎡以上 6.50 ㎡以下	9.5 個／日
		6.50 ㎡を超え 7.41 ㎡以下	8.5 個／日
		7.41 ㎡を超え 8.32 ㎡以下	7.7 個／日
		8.32 ㎡を超え 9.23 ㎡以下	7.1 個／日
		9.23 ㎡を超え 10.14 ㎡以下	6.6 個／日
	1.37 ㎥を超え 1.48 ㎥以下	5.87 ㎡以上 6.83 ㎡以下	8.9 個／日
		6.83 ㎡を超え 7.80 ㎡以下	8.0 個／日
		7.80 ㎡を超え 8.77 ㎡以下	7.3 個／日
		8.77 ㎡を超え 9.74 ㎡以下	6.7 個／日
		9.74 ㎡を超え 10.71 ㎡以下	6.2 個／日
	1.48 ㎥を超え 1.61 ㎥以下	6.04 ㎡以上 7.08 ㎡以下	8.5 個／日
		7.08 ㎡を超え 8.12 ㎡以下	7.6 個／日
		8.12 ㎡を超え 9.16 ㎡以下	6.9 個／日
		9.16 ㎡を超え 10.20 ㎡以下	6.4 個／日
		10.20 ㎡を超え 11.24 ㎡以下	5.9 個／日
		11.24 ㎡を超え 12.28 ㎡以下	5.4 個／日
	1.61 ㎥を超え 1.73 ㎥以下	6.34 ㎡以上 7.46 ㎡以下	8.0 個／日
		7.46 ㎡を超え 8.58 ㎡以下	7.2 個／日
		8.58 ㎡を超え 9.70 ㎡以下	6.5 個／日
		9.70 ㎡を超え 10.82 ㎡以下	6.0 個／日
		10.82 ㎡を超え 11.94 ㎡以下	5.5 個／日
	1.73 ㎥を超え 1.87 ㎥以下	6.61 ㎡以上 7.81 ㎡以下	7.6 個／日
		7.81 ㎡を超え 9.00 ㎡以下	6.8 個／日
		9.00 ㎡を超え 10.19 ㎡以下	6.2 個／日
		10.19 ㎡を超え 11.38 ㎡以下	5.6 個／日
		11.38 ㎡を超え 12.57 ㎡以下	5.2 個／日
	1.87 ㎥を超え 2.01 ㎥以下	6.91 ㎡以上 8.19 ㎡以下	7.2 個／日
		8.19 ㎡を超え 9.46 ㎡以下	6.4 個／日
		9.46 ㎡を超え 10.73 ㎡以下	5.8 個／日
		10.73 ㎡を超え 12.00 ㎡以下	5.3 個／日
		12.00 ㎡を超え 13.27 ㎡以下	4.9 個／日
		13.27 ㎡を超え 14.54 ㎡以下	4.6 個／日
		14.54 ㎡を超え 15.81 ㎡以下	4.2 個／日

現　行

消波根固めブロック規格	1個当りコンクリート体積	1個当り型枠面積	作業日当り標準作業量
2.5ｔを超え5.5ｔ以下	1.05 ㎥以上 1.15 ㎥以下	5.14 ㎡以上 5.94 ㎡以下	12 個／日
		5.94 ㎡を超え 6.73 ㎡以下	11 個／日
		6.73 ㎡を超え 7.52 ㎡以下	10 個／日
		7.52 ㎡を超え 8.31 ㎡以下	9.2 個／日
		8.31 ㎡を超え 9.10 ㎡以下	8.5 個／日
	1.15 ㎥を超え 1.25 ㎥以下	5.35 ㎡以上 6.21 ㎡以下	12 個／日
		6.21 ㎡を超え 7.06 ㎡以下	10 個／日
		7.06 ㎡を超え 7.91 ㎡以下	9.4 個／日
		7.91 ㎡を超え 8.76 ㎡以下	8.7 個／日
		8.76 ㎡を超え 9.61 ㎡以下	8.0 個／日
	1.25 ㎥を超え 1.37 ㎥以下	5.58 ㎡以上 6.50 ㎡以下	11 個／日
		6.50 ㎡を超え 7.41 ㎡以下	9.8 個／日
		7.41 ㎡を超え 8.32 ㎡以下	8.9 個／日
		8.32 ㎡を超え 9.23 ㎡以下	8.2 個／日
		9.23 ㎡を超え 10.14 ㎡以下	7.5 個／日
	1.37 ㎥を超え 1.48 ㎥以下	5.87 ㎡以上 6.83 ㎡以下	10 個／日
		6.83 ㎡を超え 7.80 ㎡以下	9.3 個／日
		7.80 ㎡を超え 8.77 ㎡以下	8.4 個／日
		8.77 ㎡を超え 9.74 ㎡以下	7.7 個／日
		9.74 ㎡を超え 10.71 ㎡以下	7.1 個／日
	1.48 ㎥を超え 1.61 ㎥以下	6.04 ㎡以上 7.08 ㎡以下	9.8 個／日
		7.08 ㎡を超え 8.12 ㎡以下	8.8 個／日
		8.12 ㎡を超え 9.16 ㎡以下	8.0 個／日
		9.16 ㎡を超え 10.20 ㎡以下	7.3 個／日
		10.20 ㎡を超え 11.24 ㎡以下	6.7 個／日
		11.24 ㎡を超え 12.28 ㎡以下	6.2 個／日
	1.61 ㎥を超え 1.73 ㎥以下	6.34 ㎡以上 7.46 ㎡以下	9.3 個／日
		7.46 ㎡を超え 8.58 ㎡以下	8.3 個／日
		8.58 ㎡を超え 9.70 ㎡以下	7.5 個／日
		9.70 ㎡を超え 10.82 ㎡以下	6.9 個／日
		10.82 ㎡を超え 11.94 ㎡以下	6.3 個／日
	1.73 ㎥を超え 1.87 ㎥以下	6.61 ㎡以上 7.81 ㎡以下	8.8 個／日
		7.81 ㎡を超え 9.00 ㎡以下	7.9 個／日
		9.00 ㎡を超え 10.19 ㎡以下	7.1 個／日
		10.19 ㎡を超え 11.38 ㎡以下	6.5 個／日
		11.38 ㎡を超え 12.57 ㎡以下	6.0 個／日
	1.87 ㎥を超え 2.01 ㎥以下	6.91 ㎡以上 8.19 ㎡以下	8.3 個／日
		8.19 ㎡を超え 9.46 ㎡以下	7.4 個／日
		9.46 ㎡を超え 10.73 ㎡以下	6.7 個／日
		10.73 ㎡を超え 12.00 ㎡以下	6.1 個／日
		12.00 ㎡を超え 13.27 ㎡以下	5.6 個／日
		13.27 ㎡を超え 14.54 ㎡以下	5.2 個／日
		14.54 ㎡を超え 15.81 ㎡以下	4.9 個／日

備　考

表内、字句の改正

新　旧　対　照　表

改　正

消波根固めブロック規格	1個当りコンクリート体積	1個当り型枠面積	作業日当り標準作業量
2.5ｔを超え5.5ｔ以下	2.01㎥を超え2.17㎥以下	7.24㎡以上8.60㎡以下	6.8個／日
		8.60㎡を超え9.95㎡以下	6.1個／日
		9.95㎡を超え11.30㎡以下	5.5個／日
		11.30㎡を超え12.65㎡以下	5.0個／日
		12.65㎡を超え14.00㎡以下	4.6個／日
	2.17㎥を超え2.33㎥以下	7.53㎡以上8.99㎡以下	6.5個／日
		8.99㎡を超え10.45㎡以下	5.8個／日
		10.45㎡を超え11.91㎡以下	5.2個／日
		11.91㎡を超え13.37㎡以下	4.8個／日
		13.37㎡を超え14.83㎡以下	4.4個／日
	2.33㎥を超え2.51㎥以下	7.95㎡以上9.49㎡以下	6.1個／日
		9.49㎡を超え11.02㎡以下	5.4個／日
		11.02㎡を超え12.55㎡以下	4.9個／日
		12.55㎡を超え14.08㎡以下	4.5個／日
		14.08㎡を超え15.61㎡以下	4.1個／日
5.5ｔを超え11.0ｔ以下	2.20㎥以上2.40㎥以下	10.01㎡以上11.59㎡以下	5.5個／日
		11.59㎡を超え13.15㎡以下	4.9個／日
		13.15㎡を超え14.73㎡以下	4.5個／日
	2.40㎥を超え2.60㎥以下	10.38㎡以上12.08㎡以下	5.2個／日
		12.08㎡を超え13.76㎡以下	4.7個／日
		13.76㎡を超え15.46㎡以下	4.2個／日
	2.60㎥を超え2.80㎥以下	10.74㎡以上12.56㎡以下	5.0個／日
		12.56㎡を超え14.36㎡以下	4.4個／日
		14.36㎡を超え16.18㎡以下	4.0個／日
	2.80㎥を超え3.00㎥以下	11.12㎡以上13.04㎡以下	4.7個／日
		13.04㎡を超え14.96㎡以下	4.2個／日
		14.96㎡を超え16.88㎡以下	3.8個／日
	3.00㎥を超え3.22㎥以下	11.51㎡以上13.53㎡以下	4.5個／日
		13.53㎡を超え15.55㎡以下	4.1個／日
		15.55㎡を超え17.57㎡以下	3.7個／日
		17.57㎡を超え19.59㎡以下	3.4個／日
	3.22㎥を超え3.45㎥以下	11.94㎡以上14.10㎡以下	4.3個／日
		14.10㎡を超え16.24㎡以下	3.9個／日
		16.24㎡を超え18.40㎡以下	3.5個／日
	3.45㎥を超え3.70㎥以下	12.23㎡以上14.51㎡以下	4.1個／日
		14.51㎡を超え16.79㎡以下	3.7個／日
		16.79㎡を超え19.07㎡以下	3.3個／日
	3.70㎥を超え3.96㎥以下	12.86㎡以上15.28㎡以下	3.9個／日
		15.28㎡を超え17.70㎡以下	3.5個／日
		17.70㎡を超え20.12㎡以下	3.2個／日

現　行

消波根固めブロック規格	1個当りコンクリート体積	1個当り型枠面積	作業日当り標準作業量
2.5ｔを超え5.5ｔ以下	2.01㎥を超え2.17㎥以下	7.24㎡以上8.60㎡以下	7.9個／日
		8.60㎡を超え9.95㎡以下	7.0個／日
		9.95㎡を超え11.30㎡以下	6.4個／日
		11.30㎡を超え12.65㎡以下	5.8個／日
		12.65㎡を超え14.00㎡以下	5.3個／日
	2.17㎥を超え2.33㎥以下	7.53㎡以上8.99㎡以下	7.5個／日
		8.99㎡を超え10.45㎡以下	6.7個／日
		10.45㎡を超え11.91㎡以下	6.0個／日
		11.91㎡を超え13.37㎡以下	5.5個／日
		13.37㎡を超え14.83㎡以下	5.0個／日
	2.33㎥を超え2.51㎥以下	7.95㎡以上9.49㎡以下	7.1個／日
		9.49㎡を超え11.02㎡以下	6.3個／日
		11.02㎡を超え12.55㎡以下	5.7個／日
		12.55㎡を超え14.08㎡以下	5.2個／日
		14.08㎡を超え15.61㎡以下	4.7個／日
5.5ｔを超え11.0ｔ以下	2.20㎥以上2.40㎥以下	10.01㎡以上11.59㎡以下	6.2個／日
		11.59㎡を超え13.15㎡以下	5.6個／日
		13.15㎡を超え14.73㎡以下	5.1個／日
	2.40㎥を超え2.60㎥以下	10.38㎡以上12.08㎡以下	5.9個／日
		12.08㎡を超え13.76㎡以下	5.3個／日
		13.76㎡を超え15.46㎡以下	4.8個／日
	2.60㎥を超え2.80㎥以下	10.74㎡以上12.56㎡以下	5.6個／日
		12.56㎡を超え14.36㎡以下	5.1個／日
		14.36㎡を超え16.18㎡以下	4.6個／日
	2.80㎥を超え3.00㎥以下	11.12㎡以上13.04㎡以下	5.4個／日
		13.04㎡を超え14.96㎡以下	4.8個／日
		14.96㎡を超え16.88㎡以下	4.4個／日
	3.00㎥を超え3.22㎥以下	11.51㎡以上13.53㎡以下	5.2個／日
		13.53㎡を超え15.55㎡以下	4.6個／日
		15.55㎡を超え17.57㎡以下	4.2個／日
		17.57㎡を超え19.59㎡以下	3.8個／日
	3.22㎥を超え3.45㎥以下	11.94㎡以上14.10㎡以下	4.9個／日
		14.10㎡を超え16.24㎡以下	4.4個／日
		16.24㎡を超え18.40㎡以下	4.0個／日
	3.45㎥を超え3.70㎥以下	12.23㎡以上14.51㎡以下	4.7個／日
		14.51㎡を超え16.79㎡以下	4.2個／日
		16.79㎡を超え19.07㎡以下	3.8個／日
	3.70㎥を超え3.96㎥以下	12.86㎡以上15.28㎡以下	4.5個／日
		15.28㎡を超え17.70㎡以下	4.0個／日
		17.70㎡を超え20.12㎡以下	3.6個／日

備　考

表内、字句の改正

新　旧　対　照　表

改　正

消波根固め ブロック規格	1個当りコンクリート体積	1個当り型枠面積	作業日当り 標準作業量
5.5ｔを超え 11.0ｔ以下	3.96 ㎥を超え 4.23 ㎥以下	13.33 ㎡以上 15.93 ㎡以下	3.7 個／日
		15.93 ㎡を超え 18.51 ㎡以下	3.3 個／日
		18.51 ㎡を超え 21.11 ㎡以下	3.0 個／日
		21.11 ㎡を超え 23.71 ㎡以下	2.7 個／日
	4.23 ㎥を超え 4.53 ㎥以下	13.87 ㎡以上 16.61 ㎡以下	3.6 個／日
		16.61 ㎡を超え 19.35 ㎡以下	3.2 個／日
		19.35 ㎡を超え 22.09 ㎡以下	2.9 個／日
		22.09 ㎡を超え 24.83 ㎡以下	2.6 個／日
	4.53 ㎥を超え 4.84 ㎥以下	14.45 ㎡以上 17.37 ㎡以下	3.4 個／日
		17.37 ㎡を超え 20.27 ㎡以下	3.0 個／日
		20.27 ㎡を超え 23.19 ㎡以下	2.7 個／日

（参考）各作業単独の場合の作業量

(1)　ブロック製作（型枠工）

区分	作業日当り標準作業量		摘要
	組立	脱型	
2.5ｔ以下	94 ㎡／日	119 ㎡／日	バックホウ使用
2.5ｔを超え 11.0ｔ以下	146 ㎡／日	171 ㎡／日	

(2)　ブロック製作（コンクリート工）

区分	作業日当り標準作業量	摘要
2.5ｔ以下	36 ㎥／日	バックホウ打設
2.5ｔを超え 5.5ｔ以下	45 ㎥／日	
5.5ｔを超え 11.0ｔ以下	50 ㎥／日	

②　消波根固めブロック横取り・積込み・荷卸・据付け

	作業日当り標準作業量		
作業区分	2.5ｔ以下	2.5ｔを超え 5.5ｔ以下	5.5ｔを超え 11.0ｔ以下
横取り	64 個／日	61 個／日	42 個／日
積込み	67 個／日	52 個／日	46 個／日
荷卸	70 個／日	67 個／日	55 個／日
据付け（乱積）	59 個／日	54 個／日	43 個／日
据付け（層積）	44 個／日	36 個／日	32 個／日

現　行

消波根固め ブロック規格	1個当りコンクリート体積	1個当り型枠面積	作業日当り 標準作業量
5.5ｔを超え 11.0ｔ以下	3.96 ㎥を超え 4.23 ㎥以下	13.33 ㎡以上 15.93 ㎡以下	4.3 個／日
		15.93 ㎡を超え 18.51 ㎡以下	3.8 個／日
		18.51 ㎡を超え 21.11 ㎡以下	3.4 個／日
		21.11 ㎡を超え 23.71 ㎡以下	3.1 個／日
	4.23 ㎥を超え 4.53 ㎥以下	13.87 ㎡以上 16.61 ㎡以下	4.1 個／日
		16.61 ㎡を超え 19.35 ㎡以下	3.6 個／日
		19.35 ㎡を超え 22.09 ㎡以下	3.2 個／日
		22.09 ㎡を超え 24.83 ㎡以下	3.0 個／日
	4.53 ㎥を超え 4.84 ㎥以下	14.45 ㎡以上 17.37 ㎡以下	3.9 個／日
		17.37 ㎡を超え 20.27 ㎡以下	3.4 個／日
		20.27 ㎡を超え 23.19 ㎡以下	3.1 個／日

（参考）各作業単独の場合の作業量

(1)　ブロック製作（型枠工）

区分	作業日当り標準作業量		摘要
	組立	脱型	
2.5ｔ以下	105 ㎡／日	139 ㎡／日	―――
2.5ｔを超え 11.0ｔ以下	164 ㎡／日	193 ㎡／日	

(2)　ブロック製作（コンクリート工）

区分	作業日当り標準作業量	摘要
2.5ｔ以下	43 ㎥／日	クレーン打設
2.5ｔを超え 5.5ｔ以下	56 ㎥／日	
5.5ｔを超え 11.0ｔ以下	59 ㎥／日	

②　消波根固めブロック横取り・積込み・荷卸・据付け

	作業日当り標準作業量		
作業区分	2.5ｔ以下	2.5ｔを超え 5.5ｔ以下	5.5ｔを超え 11.0ｔ以下
横取り	78 個／日	74 個／日	52 個／日
積込み	69 個／日	62 個／日	55 個／日
荷卸	72 個／日	72 個／日	60 個／日
据付け（乱積）	66 個／日	65 個／日	48 個／日
据付け（層積）	50 個／日	43 個／日	36 個／日

備　考

表内、字句改正

表内、字句の追加、改正

表内、字句の改正

表内、字句の改正

新　旧　対　照　表

改　正

③　消波根固めブロック運搬

作業日当り標準作業量（個／日）						
ブロック規格	2.5ｔ以下					
積載個数	1個／台			2個／台		
トラック1台当り運搬距離	積込・荷卸	積込・据付(乱積)	積込・据付(層積)	積込・荷卸	積込・据付(乱積)	積込・据付(層積)
0.5㎞以下	22	21	18	24	22	19
1.0㎞以下	21	19	17	23	21	18
1.5㎞以下	18	17	15	21	20	17
2.0㎞以下	17	16	14	21	19	17
2.5㎞以下	15	14	13	19	18	16
3.0㎞以下	14	13	12	18	17	15
3.5㎞以下	13	12	11	17	16	15
4.0㎞以下	12	11	10	16	15	14
4.5㎞以下	11	11	10	16	15	13
5.0㎞以下	11	10	9.4	15	14	13
5.5㎞以下	9.8	9.5	8.8	14	14	12
6.0㎞以下	9.5	9.2	8.6	14	13	12
6.5㎞以下	8.9	8.6	8.1	13	13	12
7.0㎞以下	8.4	8.1	7.6	13	12	11
7.5㎞以下	8.1	7.9	7.4	12	12	11
8.5㎞以下	7.9	7.7	7.2	12	12	11
9.5㎞以下	7.3	7.1	6.7	11	11	10
10.5㎞以下	6.8	6.6	6.3	11	10	9.6
11.5㎞以下	6.2	6.0	5.8	10	9.7	9.0
12.5㎞以下	5.8	5.7	5.4	9.5	9.2	8.6
14.0㎞以下	5.5	5.4	5.1	9.0	8.8	8.2
15.0㎞以下	5.0	4.9	4.7	8.4	8.1	7.6

積載個数	3個／台			4個／台		
0.5㎞以下	25	23	19	25	23	20
1.0㎞以下	24	22	19	25	23	19
1.5㎞以下	23	21	18	24	22	19
2.0㎞以下	22	21	18	23	21	18
2.5㎞以下	21	20	17	22	21	18
3.0㎞以下	20	19	16	21	20	17
3.5㎞以下	20	18	16	21	20	17
4.0㎞以下	19	18	15	20	19	16
4.5㎞以下	18	17	15	20	19	16
5.0㎞以下	18	17	15	19	18	16
5.5㎞以下	17	16	14	19	17	15
6.0㎞以下	17	16	14	18	17	15
6.5㎞以下	16	15	13	18	17	15
7.0㎞以下	15	15	13	17	16	14
7.5㎞以下	15	14	13	17	16	14
8.5㎞以下	15	14	13	17	16	14
9.5㎞以下	14	13	12	16	15	13
10.5㎞以下	13	13	12	15	14	13
11.5㎞以下	13	12	11	14	14	12
12.5㎞以下	12	12	11	14	13	12
14.0㎞以下	12	11	10	13	13	12
15.0㎞以下	11	10	9.6	13	12	11

現　行

③　消波根固めブロック運搬

作業日当り標準作業量（個／日）						
ブロック規格	2.5ｔ以下					
積載個数	1個／台			2個／台		
トラック1台当り運搬距離	積込・荷卸	積込・据付(乱積)	積込・据付(層積)	積込・荷卸	積込・据付(乱積)	積込・据付(層積)
0.5㎞以下	22	22	19	24	24	20
1.0㎞以下	21	20	18	23	23	20
1.5㎞以下	18	18	16	22	21	18
2.0㎞以下	17	17	15	21	20	18
2.5㎞以下	15	15	13	19	19	17
3.0㎞以下	14	13	12	18	18	16
3.5㎞以下	13	13	12	18	17	15
4.0㎞以下	12	12	11	16	16	15
4.5㎞以下	11	11	10	16	16	14
5.0㎞以下	11	10	9.8	15	15	13
5.5㎞以下	9.9	9.7	9.1	14	14	13
6.0㎞以下	9.5	9.4	8.8	14	14	13
6.5㎞以下	8.9	8.8	8.3	13	13	12
7.0㎞以下	8.4	8.3	7.9	13	13	12
7.5㎞以下	8.1	8.1	7.6	12	12	11
8.5㎞以下	7.9	7.8	7.4	12	12	11
9.5㎞以下	7.3	7.2	6.9	11	11	10
10.5㎞以下	6.8	6.7	6.4	11	11	9.9
11.5㎞以下	6.2	6.1	5.9	10	9.9	9.3
12.5㎞以下	5.8	5.8	5.5	9.5	9.4	8.8
14.0㎞以下	5.5	5.4	5.2	9.1	9.0	8.4
15.0㎞以下	5.0	4.9	4.8	8.4	8.3	7.9

積載個数	3個／台			4個／台		
0.5㎞以下	25	24	21	25	25	21
1.0㎞以下	24	24	20	25	24	21
1.5㎞以下	23	22	19	24	23	20
2.0㎞以下	22	22	19	23	23	20
2.5㎞以下	21	21	18	22	22	19
3.0㎞以下	20	20	17	22	21	18
3.5㎞以下	20	19	17	21	21	18
4.0㎞以下	19	18	16	20	20	17
4.5㎞以下	18	18	16	20	19	17
5.0㎞以下	18	17	15	19	19	17
5.5㎞以下	17	17	15	19	18	16
6.0㎞以下	17	16	15	18	18	16
6.5㎞以下	16	16	14	18	17	16
7.0㎞以下	15	15	14	17	17	15
7.5㎞以下	15	15	13	17	17	15
8.5㎞以下	15	15	13	17	16	15
9.5㎞以下	14	14	13	16	16	14
10.5㎞以下	13	13	12	15	15	14
11.5㎞以下	13	12	11	15	14	13
12.5㎞以下	12	12	11	14	14	13
14.0㎞以下	12	11	11	14	13	12
15.0㎞以下	11	11	10	13	13	12

備　考

表内、数値の改正

表内、数値の改正

新　旧　対　照　表

改　正

作業日当り標準作業量（個／日）						
ブロック規格	2.5ｔ以下					
積載個数	5個／台			6個／台		
トラック１台当り運搬距離	積込・荷卸	積込・据付(乱積)	積込・据付(層積)	積込・荷卸	積込・据付(乱積)	積込・据付(層積)
0.5 km以下	25	23	20	26	23	20
1.0 km以下	25	23	19	25	23	20
1.5 km以下	24	22	19	24	22	19
2.0 km以下	24	22	19	24	22	19
2.5 km以下	23	21	18	23	22	19
3.0 km以下	22	21	18	23	21	18
3.5 km以下	22	20	18	22	21	18
4.0 km以下	21	20	17	22	20	18
4.5 km以下	21	19	17	22	20	17
5.0 km以下	20	19	16	21	20	17
5.5 km以下	20	18	16	21	19	17
6.0 km以下	19	18	16	20	19	17
6.5 km以下	19	18	16	20	19	16
7.0 km以下	18	17	15	19	18	16
7.5 km以下	18	17	15	19	18	16
8.5 km以下	18	17	15	19	18	16
9.5 km以下	17	16	14	18	17	15
10.5 km以下	17	16	14	18	17	15
11.5 km以下	16	15	13	17	16	14
12.5 km以下	15	15	13	17	16	14
14.0 km以下	15	14	13	16	15	14
15.0 km以下	14	13	12	15	15	13

積載個数	7個／台			8個／台		
0.5 km以下	26	24	20	26	24	20
1.0 km以下	25	23	20	25	23	20
1.5 km以下	25	23	19	25	23	19
2.0 km以下	24	22	19	25	23	19
2.5 km以下	24	22	19	24	22	19
3.0 km以下	23	21	18	24	22	19
3.5 km以下	23	21	18	23	22	18
4.0 km以下	22	21	18	23	21	18
4.5 km以下	22	21	18	23	21	18
5.0 km以下	22	20	17	22	21	18
5.5 km以下	21	20	17	22	20	17
6.0 km以下	21	20	17	22	20	17
6.5 km以下	21	19	17	21	20	17
7.0 km以下	20	19	16	21	19	17
7.5 km以下	20	19	16	21	19	17
8.5 km以下	20	18	16	20	19	17
9.5 km以下	19	18	16	20	19	16
10.5 km以下	19	17	15	19	18	16
11.5 km以下	18	17	15	19	18	15
12.5 km以下	17	16	15	18	17	15
14.0 km以下	17	16	14	18	17	15
15.0 km以下	16	15	14	17	16	14

現　行

作業日当り標準作業量（個／日）						
ブロック規格	2.5ｔ以下					
積載個数	5個／台			6個／台		
トラック１台当り運搬距離	積込・荷卸	積込・据付(乱積)	積込・据付(層積)	積込・荷卸	積込・据付(乱積)	積込・据付(層積)
0.5 km以下	26	25	21	26	25	21
1.0 km以下	25	24	21	25	25	21
1.5 km以下	24	24	20	25	24	21
2.0 km以下	24	23	20	24	24	20
2.5 km以下	23	22	19	24	23	20
3.0 km以下	22	22	19	23	22	19
3.5 km以下	22	21	19	23	22	19
4.0 km以下	21	21	18	22	21	19
4.5 km以下	21	20	18	22	21	19
5.0 km以下	20	20	18	21	21	18
5.5 km以下	20	19	17	21	20	18
6.0 km以下	20	19	17	20	20	18
6.5 km以下	19	19	16	20	19	17
7.0 km以下	19	18	16	20	19	17
7.5 km以下	18	18	16	19	19	17
8.5 km以下	18	18	16	19	19	17
9.5 km以下	17	17	15	18	18	16
10.5 km以下	17	16	15	18	17	16
11.5 km以下	16	16	14	17	17	15
12.5 km以下	15	15	14	17	16	15
14.0 km以下	15	15	13	16	16	14
15.0 km以下	14	14	13	15	15	14

積載個数	7個／台			8個／台		
0.5 km以下	26	25	21	26	25	21
1.0 km以下	26	25	21	26	25	21
1.5 km以下	25	24	21	25	24	21
2.0 km以下	25	24	20	25	24	21
2.5 km以下	24	23	20	24	24	20
3.0 km以下	23	23	20	24	23	20
3.5 km以下	23	22	19	24	23	20
4.0 km以下	23	22	19	23	22	19
4.5 km以下	22	22	19	23	22	19
5.0 km以下	22	21	19	22	22	19
5.5 km以下	21	21	18	22	21	19
6.0 km以下	21	21	18	22	21	18
6.5 km以下	21	20	18	21	21	18
7.0 km以下	20	20	17	21	20	18
7.5 km以下	20	20	17	21	20	18
8.5 km以下	20	19	17	21	20	18
9.5 km以下	19	19	17	20	19	17
10.5 km以下	19	18	16	19	19	17
11.5 km以下	18	18	16	19	18	16
12.5 km以下	18	17	15	18	18	16
14.0 km以下	17	17	15	18	17	16
15.0 km以下	16	16	14	17	17	15

備　考

表内、数値の改正

表内、数値の改正

新　旧　対　照　表

改　正

作業日当り標準作業量（個／日）						
ブロック規格	2.5ｔ以下					
積載個数	9個／台			10個／台		
トラック１台当り運搬距離	積込・荷卸	積込・据付(乱積)	積込・据付(層積)	積込・荷卸	積込・据付(乱積)	積込・据付(層積)
0.5㎞以下	26	24	20	26	24	20
1.0㎞以下	26	23	20	26	24	20
1.5㎞以下	25	23	20	25	23	20
2.0㎞以下	25	23	19	25	23	19
2.5㎞以下	24	22	19	25	23	19
3.0㎞以下	24	22	19	24	22	19
3.5㎞以下	24	22	19	24	22	19
4.0㎞以下	23	21	18	24	22	19
4.5㎞以下	23	21	18	23	22	18
5.0㎞以下	23	21	18	23	21	18
5.5㎞以下	22	21	18	23	21	18
6.0㎞以下	22	20	18	22	21	18
6.5㎞以下	22	20	17	22	20	18
7.0㎞以下	21	20	17	22	20	17
7.5㎞以下	21	20	17	22	20	17
8.5㎞以下	21	19	17	21	20	17
9.5㎞以下	20	19	17	21	19	17
10.5㎞以下	20	19	16	20	19	17
11.5㎞以下	19	18	16	20	19	16
12.5㎞以下	19	18	16	19	18	16
14.0㎞以下	18	17	15	19	18	16
15.0㎞以下	18	17	15	18	17	15

積載個数	11個以上15個以下／台			15個を超え23個以下／台		
0.5㎞以下	26	24	20	26	24	20
1.0㎞以下	26	24	20	26	24	20
1.5㎞以下	25	23	20	26	24	20
2.0㎞以下	25	23	20	26	23	20
2.5㎞以下	25	23	19	25	23	20
3.0㎞以下	25	23	19	25	23	20
3.5㎞以下	24	22	19	25	23	19
4.0㎞以下	24	22	19	25	23	19
4.5㎞以下	24	22	19	25	23	19
5.0㎞以下	24	22	19	24	22	19
5.5㎞以下	23	22	18	24	22	19
6.0㎞以下	23	21	18	24	22	19
6.5㎞以下	23	21	18	24	22	19
7.0㎞以下	23	21	18	24	22	19
7.5㎞以下	22	21	18	24	22	19
8.5㎞以下	22	21	18	23	22	19
9.5㎞以下	22	20	18	23	21	18
10.5㎞以下	22	20	17	23	21	18
11.5㎞以下	21	20	17	22	21	18
12.5㎞以下	21	19	17	22	21	18
14.0㎞以下	20	19	17	22	20	18
15.0㎞以下	20	19	16	21	20	17

現　行

作業日当り標準作業量（個／日）						
ブロック規格	2.5ｔ以下					
積載個数	9個／台			10個／台		
トラック１台当り運搬距離	積込・荷卸	積込・据付(乱積)	積込・据付(層積)	積込・荷卸	積込・据付(乱積)	積込・据付(層積)
0.5㎞以下	26	25	21	26	25	22
1.0㎞以下	26	25	21	26	25	21
1.5㎞以下	25	24	21	25	25	21
2.0㎞以下	25	24	21	25	24	21
2.5㎞以下	25	24	20	25	24	21
3.0㎞以下	24	23	20	24	24	20
3.5㎞以下	24	23	20	24	23	20
4.0㎞以下	23	23	20	24	23	20
4.5㎞以下	23	22	20	24	23	20
5.0㎞以下	23	22	19	23	22	19
5.5㎞以下	22	22	19	23	22	19
6.0㎞以下	22	22	19	23	22	19
6.5㎞以下	22	21	19	22	22	19
7.0㎞以下	21	21	18	22	21	19
7.5㎞以下	21	21	18	22	21	18
8.5㎞以下	21	20	18	22	21	18
9.5㎞以下	21	20	18	21	20	18
10.5㎞以下	20	20	17	21	20	18
11.5㎞以下	19	19	17	20	19	17
12.5㎞以下	19	19	16	20	19	17
14.0㎞以下	19	18	16	19	19	17
15.0㎞以下	18	18	16	19	18	16

積載個数	11個以上15個以下／台			15個を超え23個以下／台		
0.5㎞以下	26	25	22	26	25	22
1.0㎞以下	26	25	21	26	25	22
1.5㎞以下	26	25	21	26	25	21
2.0㎞以下	25	25	21	26	25	21
2.5㎞以下	25	24	21	26	25	21
3.0㎞以下	25	24	21	25	24	21
3.5㎞以下	25	24	21	25	24	21
4.0㎞以下	24	24	20	25	24	21
4.5㎞以下	24	23	20	25	24	21
5.0㎞以下	24	23	20	25	24	21
5.5㎞以下	24	23	20	24	24	20
6.0㎞以下	23	23	20	24	24	20
6.5㎞以下	23	22	19	24	23	20
7.0㎞以下	23	22	19	24	23	20
7.5㎞以下	23	22	19	24	23	20
8.5㎞以下	23	22	19	24	23	20
9.5㎞以下	22	21	19	23	23	20
10.5㎞以下	22	21	18	23	22	19
11.5㎞以下	21	21	18	23	22	19
12.5㎞以下	21	20	18	22	22	19
14.0㎞以下	21	20	18	22	21	19
15.0㎞以下	20	19	17	22	21	18

備　考

表内、数値の改正

表内、数値の改正

新　旧　対　照　表

改　正

作業日当り標準作業量（個／日）						
ブロック規格	2.5ｔを超え5.5ｔ以下					
積載個数	1個／台			2個／台		
トラック1台当り運搬距離	積込・荷卸	積込・据付(乱積)	積込・据付(層積)	積込・荷卸	積込・据付(乱積)	積込・据付(層積)
0.5 km以下	19	18	15	21	19	16
1.0 km以下	18	17	14	20	18	15
1.5 km以下	16	15	13	19	17	14
2.0 km以下	15	14	12	18	17	14
2.5 km以下	14	13	11	17	16	13
3.0 km以下	13	12	10	16	15	13
3.5 km以下	12	11	10	16	15	12
4.0 km以下	11	11	9.4	15	14	12
4.5 km以下	11	10	9.1	14	14	12
5.0 km以下	9.9	9.5	8.5	14	13	11
5.5 km以下	9.2	8.9	8.0	13	12	11
6.0 km以下	9.0	8.6	7.8	13	12	11
6.5 km以下	8.4	8.1	7.4	12	12	10
7.0 km以下	7.9	7.7	7.0	12	11	9.9
7.5 km以下	7.7	7.5	6.9	12	11	9.7
8.5 km以下	7.5	7.3	6.7	11	11	9.5
9.5 km以下	7.0	6.7	6.3	11	10	9.1
10.5 km以下	6.5	6.3	5.9	10	9.6	8.7
11.5 km以下	5.9	5.8	5.4	9.4	9.0	8.1
12.5 km以下	5.6	5.4	5.1	9.0	8.6	7.8
14.0 km以下	5.3	5.1	4.9	8.5	8.2	7.5
15.0 km以下	4.8	4.7	4.5	7.9	7.7	7.0

積載個数	3個／台			4個／台		
0.5 km以下	21	19	16	22	20	16
1.0 km以下	21	19	16	21	19	16
1.5 km以下	20	18	15	21	19	15
2.0 km以下	19	18	15	20	18	15
2.5 km以下	19	17	14	19	18	15
3.0 km以下	18	16	14	19	17	14
3.5 km以下	17	16	14	18	17	14
4.0 km以下	17	16	13	18	17	14
4.5 km以下	16	15	13	18	16	14
5.0 km以下	16	15	13	17	16	13
5.5 km以下	15	14	12	17	15	13
6.0 km以下	15	14	12	16	15	13
6.5 km以下	14	14	12	16	15	13
7.0 km以下	14	13	11	15	14	12
7.5 km以下	14	13	11	15	14	12
8.5 km以下	14	13	11	15	14	12
9.5 km以下	13	12	11	14	14	12
10.5 km以下	12	12	10	14	13	11
11.5 km以下	12	11	9.8	13	13	11
12.5 km以下	11	11	9.5	13	12	11
14.0 km以下	11	10	9.2	12	12	10
15.0 km以下	10	9.7	8.7	12	11	9.9

現　行

作業日当り標準作業量（個／日）						
ブロック規格	2.5ｔを超え5.5ｔ以下					
積載個数	1個／台			2個／台		
トラック1台当り運搬距離	積込・荷卸	積込・据付(乱積)	積込・据付(層積)	積込・荷卸	積込・据付(乱積)	積込・据付(層積)
0.5 km以下	21	21	17	23	22	18
1.0 km以下	20	19	16	22	21	18
1.5 km以下	17	17	14	21	20	16
2.0 km以下	16	16	14	20	19	16
2.5 km以下	15	14	12	19	18	15
3.0 km以下	13	13	11	17	17	14
3.5 km以下	13	12	11	17	16	14
4.0 km以下	12	11	10	16	15	13
4.5 km以下	11	11	9.9	15	15	13
5.0 km以下	10	10	9.2	15	14	12
5.5 km以下	9.7	9.5	8.7	14	14	12
6.0 km以下	9.3	9.2	8.4	14	13	12
6.5 km以下	8.8	8.6	7.9	13	13	11
7.0 km以下	8.2	8.1	7.5	12	12	11
7.5 km以下	8.0	7.9	7.3	12	12	11
8.5 km以下	7.8	7.7	7.1	12	12	10
9.5 km以下	7.2	7.1	6.6	11	11	9.9
10.5 km以下	6.7	6.6	6.2	11	10	9.4
11.5 km以下	6.1	6.0	5.7	9.8	9.7	8.8
12.5 km以下	5.7	5.7	5.4	9.3	9.2	8.4
14.0 km以下	5.4	5.4	5.1	8.9	8.8	8.0
15.0 km以下	4.9	4.9	4.7	8.2	8.1	7.5

積載個数	3個／台			4個／台		
0.5 km以下	24	23	18	24	23	19
1.0 km以下	23	22	18	24	23	18
1.5 km以下	22	21	17	23	22	18
2.0 km以下	21	21	17	22	21	18
2.5 km以下	20	20	16	21	21	17
3.0 km以下	19	19	16	21	20	16
3.5 km以下	19	18	15	20	20	16
4.0 km以下	18	18	15	20	19	16
4.5 km以下	18	17	15	19	19	16
5.0 km以下	17	17	14	19	18	15
5.5 km以下	16	16	14	18	17	15
6.0 km以下	16	16	13	18	17	15
6.5 km以下	15	15	13	17	17	14
7.0 km以下	15	15	13	17	16	14
7.5 km以下	15	14	12	16	16	14
8.5 km以下	14	14	12	16	16	14
9.5 km以下	14	13	12	15	15	13
10.5 km以下	13	13	11	15	14	13
11.5 km以下	12	12	11	14	14	12
12.5 km以下	12	12	10	14	13	12
14.0 km以下	11	11	10	13	13	11
15.0 km以下	11	10	9.4	12	12	11

備　考

表内、数値の改正

表内、数値の改正

新　旧　対　照　表

改　正

作業日当り標準作業量（個／日）						
ブロック規格	5.5ｔを超え11.0ｔ以下					
積載個数	1個／台			2個／台		
トラック1台当り運搬距離	積込・荷卸	積込・据付(乱積)	積込・据付(層積)	積込・荷卸	積込・据付(乱積)	積込・据付(層積)
0.5 km以下	17	15	13	18	16	14
1.0 km以下	16	14	13	18	16	13
1.5 km以下	14	13	12	16	15	13
2.0 km以下	14	12	11	16	14	13
2.5 km以下	12	11	10	15	14	12
3.0 km以下	11	11	9.6	14	13	12
3.5 km以下	11	10	9.2	14	13	11
4.0 km以下	10	9.5	8.7	13	12	11
4.5 km以下	9.9	9.2	8.4	13	12	11
5.0 km以下	9.2	8.7	7.9	12	11	10
5.5 km以下	8.7	8.1	7.5	12	11	9.9
6.0 km以下	8.4	7.9	7.3	12	11	9.7
6.5 km以下	7.9	7.5	7.0	11	10	9.4
7.0 km以下	7.5	7.1	6.6	11	10	9.1
7.5 km以下	7.3	6.9	6.5	11	9.9	9.0
8.5 km以下	7.1	6.8	6.3	10	9.7	8.8
9.5 km以下	6.6	6.3	5.9	9.9	9.2	8.4
10.5 km以下	6.2	5.9	5.6	9.4	8.8	8.1
11.5 km以下	5.7	5.5	5.2	8.8	8.3	7.6
12.5 km以下	5.4	5.2	4.9	8.4	7.9	7.3
14.0 km以下	5.1	4.9	4.7	8.0	7.6	7.0
15.0 km以下	4.7	4.5	4.3	7.5	7.1	6.6

【省略】

Ｔ～1110　防寒仮囲い工

①　防寒仮囲い工

タイプ		作業日当り標準作業量
		設置・撤去
Ｐタイプ	—	83 ㎡／日
Ｗ・ＰＷタイプ	枠組足場部	45 ㎡／日
	枠組足場以外	83 ㎡／日

②　除雪工

区　分	作業日当り標準作業量
積雪深 5 cm以上 30 cm以下	29 ㎥／日
積雪深 30 cm超	24 ㎥／日

（注 1）　作業日当り標準作業量は、普通作業員 1 名の場合。

【省略】

現　行

作業日当り標準作業量（個／日）						
ブロック規格	5.5ｔを超え11.0ｔ以下					
積載個数	1個／台			2個／台		
トラック1台当り運搬距離	積込・荷卸	積込・据付(乱積)	積込・据付(層積)	積込・荷卸	積込・据付(乱積)	積込・据付(層積)
0.5 km以下	19	17	15	20	18	15
1.0 km以下	18	16	14	19	18	15
1.5 km以下	16	14	13	18	16	14
2.0 km以下	15	14	12	18	16	14
2.5 km以下	13	12	11	17	15	13
3.0 km以下	12	11	10	16	14	13
3.5 km以下	12	11	10	15	14	12
4.0 km以下	11	10	9.3	14	13	12
4.5 km以下	10	9.9	9.0	14	13	12
5.0 km以下	9.7	9.2	8.5	13	12	11
5.5 km以下	9.1	8.7	8.0	13	12	11
6.0 km以下	8.8	8.4	7.8	13	12	11
6.5 km以下	8.3	7.9	7.4	12	11	10
7.0 km以下	7.8	7.5	7.0	12	11	9.8
7.5 km以下	7.6	7.3	6.8	11	11	9.7
8.5 km以下	7.4	7.1	6.7	11	10	9.5
9.5 km以下	6.9	6.6	6.2	10	9.9	9.0
10.5 km以下	6.4	6.2	5.9	9.9	9.4	8.6
11.5 km以下	5.9	5.7	5.4	9.2	8.8	8.1
12.5 km以下	5.5	5.4	5.1	8.8	8.4	7.8
14.0 km以下	5.2	5.1	4.8	8.4	8.0	7.5
15.0 km以下	4.8	4.7	4.5	7.8	7.5	7.0

【省略】

Ｔ～1110　防寒仮囲い工

①　防寒仮囲い工

タイプ		作業日当り標準作業量
		設置・撤去
Ｐタイプ	—	91 ㎡／日
Ｗ・ＰＷタイプ	枠組足場部	45 ㎡／日
	枠組足場以外	91 ㎡／日

②　除雪工

作業日当り標準作業量	24 ㎥／日

（注 1）　作業日当り標準作業量は、普通作業員 1 名の場合。

【省略】

備　考

表内、数値の改正

表内、字句の改正

表の改正

改　正

3　移動式クレーンの規格別作業能力表

【省略】

表１　フックブロック質量表

吊り上げ荷重（ｔ）	フックブロック質量（kg）
10.0	140
15.0	220
20.0	290
25.0	360
30.0	440
35.0	510
40.0	590
45.0	670
50.0	750
55.0	830
60.0	910
65.0	990
70.0	1,070
80.0	1,230
90.0	1,400
100.0	1,570
120.0	1,930
150.0	2,480
200.0	3,470
250.0	4,530
300.0	5,680
350.0	6,910
450.0	9,600
500.0	11,100
650.0	15,900

※この表に示す吊り上げ荷重（ｔ）は、クレーンの能力を示すものではなく、使用クレーンでの吊り上げ荷重とフックブロック質量との関係を示すものである。（例えば、最大吊り能力が100ｔのクレーンには、いつでも1,570kgのフックブロックをつけて作業するという意味ではない。例えば、作業半径と吊り上げ高さの関係から、55ｔの吊り荷作業を定常業務として使用する場合は、フックブロック質量を830kgとして、選定すればよいことを示す表である。）

現　行

3　移動式クレーンの規格別作業能力表

【省略】

表１　フックブロック質量表

吊り上げ荷重（ｔ）	フックブロック質量（kg）
10.0	100
15.0	170
20.0	230
25.0	280
30.0	360
35.0	400
40.0	450
45.0	500
55.0	750
60.0	800
65.0	880
70.0	940
90.0	1,440
100.0	1,800
120.0	2,300
150.0	2,650
200.0	2,800
250.0	4,500
300.0	5,300
350.0	7,700
450.0	8,400
500.0	10,000
650.0	15,500
750.0	22,400

※この表に示す吊り上げ荷重（ｔ）は、クレーンの能力を示すものではなく、使用クレーンでの吊り上げ荷重とフックブロック質量との関係を示すものである。（例えば、最大吊り能力が100ｔのクレーンには、いつでも1,800kgのフックブロックをつけて作業するという意味ではない。例えば、作業半径と吊り上げ高さの関係から、50ｔの吊り荷作業を定常業務として使用する場合は、フックブロック質量を750kgとして、選定すればよいことを示す表である。）

備　考

表内、数値の追加、削除及び改正

字句の改正

新　旧　対　照　表

改正

機械名	クローラクレーン																									
規　格	機械駆動式ウインチ・ラチスジブ型　40t 吊																									
ブーム長(m)	9.14		9.5		12.5		15.5		18.5		21.5		24.5		27.5		30.5		33.5		36.5		39.5		42.5	
作業半径(m)	フックの地上高さ(m)	定格総荷重(t)	フックの地上高さ(m)	定格総荷重(t)	フックの地上高さ(m)	定格総荷重(t)	フックの地上高さ(m)	定格総荷重(t)	フックの地上高さ(m)	定格総荷重(t)	フックの地上高さ(m)	定格総荷重(t)	フックの地上高さ(m)	定格総荷重(t)	フックの地上高さ(m)	定格総荷重(t)	フックの地上高さ(m)	定格総荷重(t)	フックの地上高さ(m)	定格総荷重(t)	フックの地上高さ(m)	定格総荷重(t)	フックの地上高さ(m)	定格総荷重(t)	フックの地上高さ(m)	定格総荷重(t)
3.5	7.2	40.0	7.6	40.0																						
4.0	7.0	33.0	7.4	33.0	10.6	32.6																				
4.5	6.8	27.5	7.2	27.5	10.5	27.4																				
5.0	6.5	23.4	6.9	23.4	10.3	23.3	13.5	23.2																		
5.5	6.1	20.6	6.6	20.6	10.0	20.5	13.3	20.4																		
6.0	5.7	17.8	6.2	17.7	9.8	17.6	13.1	17.5	16.3	17.4	19.5	17.3														
7.0	4.7	14.2	5.2	14.2	9.2	14.1	12.6	14.0	15.9	13.9	19.1	13.8	22.3	13.7	25.4	13.6										
8.0	3.2	11.8	3.9	11.8	8.4	11.7	12.1	11.6	15.5	11.5	18.8	11.4	22.0	11.3	25.1	11.2	28.2	11.1	31.3	11.0	34.4	10.4				
9.0	0.4	10.1	1.8	10.0	7.5	9.9	11.4	9.8	15.0	9.7	18.3	9.6	21.6	9.6	24.8	9.5	27.9	9.4	31.1	9.3	34.2	9.2	37.3	9.0	40.3	8.4
10.0					6.3	8.6	10.6	8.5	14.4	8.4	17.8	8.3	21.2	8.3	24.4	8.2	27.6	8.1	30.8	8.0	33.9	7.9	37.0	7.8	40.1	7.6
12.0							8.6	6.7	12.9	6.6	16.6	6.5	20.2	6.4	23.5	6.3	26.8	6.2	30.1	6.1	33.3	6.0	36.4	5.9	39.6	5.8
14.0							5.5	5.4	10.9	5.3	15.1	5.2	18.9	5.2	22.5	5.1	25.9	5.0	29.2	4.9	32.5	4.8	35.7	4.7	38.9	4.6
16.0									8.1	4.5	13.2	4.4	17.4	4.3	21.2	4.2	24.8	4.1	28.2	4.0	31.6	3.9	34.9	3.8	38.2	3.7
18.0											10.6	3.7	15.4	3.6	19.6	3.5	23.4	3.4	27.1	3.3	30.6	3.2	34.0	3.1	37.3	3.0
20.0													13.0	3.1	17.7	3.0	21.8	2.9	25.7	2.8	29.3	2.7	32.9	2.6	36.3	2.5
22.0															15.3	2.6	19.9	2.5	24.1	2.4	27.9	2.3	31.6	2.2	35.2	2.1
24.0																	17.6	2.2	22.2	2.0	26.3	1.9	30.2	1.8	33.9	1.7
26.0																	14.8	1.9	19.9	1.7	24.4	1.6	28.5	1.4	32.4	1.3
28.0																					22.2	1.3	26.7	1.1	30.8	1.0
30.0																					19.6	1.0	24.5	0.9	28.9	0.8
32.0																							22.0	0.7	26.8	0.6

【省略】

機械名	クローラクレーン																									
規　格	機械駆動式ウインチ・ラチスジブ型　100t 吊																									
ブーム長(m)	18.3		18.5		21.5		24.5		27.5		30.5		33.5		36.5		39.5		42.5		45.5		48.5		51.5		54.5	
作業半径(m)	フックの地上高さ(m)	定格総荷重(t)	フックの地上高さ(m)	定格総荷重(t)	フックの地上高さ(m)	定格総荷重(t)	フックの地上高さ(m)	定格総荷重(t)	フックの地上高さ(m)	定格総荷重(t)	フックの地上高さ(m)	定格総荷重(t)	フックの地上高さ(m)	定格総荷重(t)	フックの地上高さ(m)	定格総荷重(t)	フックの地上高さ(m)	定格総荷重(t)	フックの地上高さ(m)	定格総荷重(t)	フックの地上高さ(m)	定格総荷重(t)	フックの地上高さ(m)	定格総荷重(t)	フックの地上高さ(m)	定格総荷重(t)
5.0	13.1	100.0																								
5.5	12.9	96.4																								
6.0	12.8	92.8	13.0	92.1	16.2	81.7																				
7.0	12.4	71.3	12.6	71.3	15.8	71.1	19.0	70.8	22.1	64.2	25.2	57.7														
8.0	12.0	58.3	12.2	58.3	15.5	58.1	18.7	58.0	21.8	57.7	24.9	55.7	28.0	50.0	31.1	45.6										
9.0	11.4	49.0	11.7	49.0	15.0	48.8	18.3	48.7	21.5	48.5	24.6	48.3	27.8	48.0	30.9	44.5	34.0	40.2	37.0	36.8						
10.0	10.8	42.2	11.1	42.2	14.5	42.0	17.9	41.9	21.1	41.7	24.3	41.5	27.5	41.4	30.6	41.2	33.7	39.1	36.8	36.0	39.9	32.8	43.0	30.3		
12.0	9.3	32.9	9.6	32.9	13.3	32.7	16.9	32.6	20.2	32.4	23.5	32.2	26.8	32.1	30.0	31.9	33.1	31.7	36.3	31.6	39.4	31.0	42.5	28.6	45.6	26.1	48.7	24.0
14.0	7.3	26.8	7.6	26.8	11.8	26.6	15.6	26.5	19.2	26.3	22.6	26.1	25.9	26.0	29.2	25.8	32.4	25.6	35.6	25.5	38.8	25.3	41.9	25.1	45.1	24.6	48.2	23.0
16.0	4.4	22.5	4.8	22.5	9.9	22.3	14.1	22.2	17.9	22.0	21.5	21.8	24.9	21.7	28.3	21.5	31.6	21.3	34.9	21.2	38.1	21.0	41.3	20.8	44.5	20.7	47.6	20.5
18.0					7.3	19.2	12.1	19.1	16.3	18.9	20.1	18.7	23.8	18.6	27.3	18.4	30.7	18.2	34.0	18.1	37.3	17.9	40.5	17.7	43.8	17.6	46.9	17.4
20.0					3.4	16.7	9.7	16.6	14.4	16.4	18.5	16.2	22.4	16.1	26.0	15.9	29.6	15.7	33.0	15.6	36.4	15.4	39.7	15.2	43.0	15.1	46.2	14.9
22.0									12.0	14.5	16.6	14.3	20.8	14.2	24.6	14.0	28.3	13.8	31.9	13.7	35.3	13.5	38.7	13.3	42.1	13.2	45.4	13.0
24.0											14.3	12.7	18.9	12.6	23.0	12.4	26.9	12.2	30.6	12.1	34.2	11.9	37.7	11.7	41.1	11.6	44.4	11.4
26.0											11.5	11.4	16.6	11.3	21.1	11.1	25.2	10.9	29.1	10.8	32.8	10.6	36.4	10.4	40.0	10.3	43.4	10.1
28.0													13.9	10.1	18.9	9.9	23.4	9.7	27.5	9.6	31.4	9.4	35.1	9.2	38.7	9.1	42.3	8.9
30.0															16.3	9.0	21.2	8.8	25.6	8.7	29.7	8.5	33.6	8.3	37.4	8.2	41.0	8.0
32.0																			23.5	7.9	27.9	7.7	32.0	7.5	35.9	7.4	39.6	7.2
34.0																			21.0	7.2	25.7	7.0	30.1	6.8	34.2	6.7	38.1	6.5
36.0																			18.1	6.5	23.3	6.3	28.0	6.1	32.3	6.0	36.4	5.8
38.0																			20.5	5.8	25.6	5.6	30.3	5.5	34.6	5.3
40.0																					22.9	5.1	27.9	5.0	32.5	4.8
42.0																							25.3	4.5	30.2	4.3
44.0																							22.3	4.1	27.7	3.9
46.0																									24.7	3.5

現行

機械名	クローラクレーン																									
規　格	機械駆動式ウインチ・ラチスジブ型　40t 吊																									
ブーム長(m)	9.14		9.5		12.5		15.5		18.5		21.5		24.5		27.5		30.5		33.5		36.5		39.5		42.5	
作業半径(m)	フックの地上高さ(m)	定格総荷重(t)	フックの地上高さ(m)	定格総荷重(t)	フックの地上高さ(m)	定格総荷重(t)	フックの地上高さ(m)	定格総荷重(t)	フックの地上高さ(m)	定格総荷重(t)	フックの地上高さ(m)	定格総荷重(t)	フックの地上高さ(m)	定格総荷重(t)	フックの地上高さ(m)	定格総荷重(t)	フックの地上高さ(m)	定格総荷重(t)	フックの地上高さ(m)	定格総荷重(t)	フックの地上高さ(m)	定格総荷重(t)	フックの地上高さ(m)	定格総荷重(t)	フックの地上高さ(m)	定格総荷重(t)
3.5	7.2	40.0	7.6	40.0																						
4.0	7.0	33.0	7.4	33.0	10.6	32.6																				
4.5	6.8	27.5	7.2	27.5	10.5	27.4																				
5.0	6.5	23.4	6.9	23.4	10.3	23.3	13.5	23.2																		
5.5	6.1	20.6	6.6	20.6	10.0	20.5	13.3	20.4																		
6.0	5.7	17.8	6.2	17.7	9.8	17.6	13.1	17.5	16.3	17.4	19.5	17.3														
7.0	4.7	14.2	5.2	14.2	9.2	14.1	12.6	14.0	15.9	13.9	19.1	13.8	22.3	13.7	25.4	13.6										
8.0	3.2	11.8	3.9	11.8	8.4	11.7	12.1	11.6	15.5	11.5	18.8	11.4	22.0	11.3	25.1	11.2	28.2	11.1	31.3	11.0	34.4	10.4				
9.0	0.4	10.1	1.8	11.0	7.5	9.9	11.4	9.8	15.0	9.7	18.3	9.6	21.6	9.6	24.8	9.5	27.9	9.4	31.1	9.3	34.2	9.2	37.3	9.0	40.3	8.4
10.0					6.3	8.6	10.6	8.5	14.4	8.4	17.8	8.3	21.2	8.3	24.4	8.2	27.6	8.1	30.8	8.0	33.9	7.9	37.0	7.8	40.1	7.6
12.0							8.6	6.7	12.9	6.6	16.6	6.5	20.2	6.4	23.5	6.3	26.8	6.2	30.1	6.1	33.3	6.0	36.4	5.9	39.6	5.8
14.0							5.5	5.4	10.9	5.3	15.1	5.2	18.9	5.2	22.5	5.1	25.9	5.0	29.2	4.9	32.5	4.8	35.7	4.7	38.9	4.6
16.0									8.1	4.5	13.2	4.4	17.4	4.3	21.2	4.2	24.8	4.1	28.2	4.0	31.6	3.9	34.9	3.8	38.2	3.7
18.0											10.6	3.7	15.4	3.6	19.6	3.5	23.4	3.4	27.1	3.3	30.6	3.2	34.0	3.1	37.3	3.0
20.0													13.0	3.1	17.7	3.0	21.8	2.9	25.7	2.8	29.3	2.7	32.9	2.6	36.3	2.5
22.0															15.3	2.6	19.9	2.5	24.1	2.4	27.9	2.3	31.6	2.2	35.2	2.1
24.0																	17.6	2.2	22.2	2.0	26.3	1.9	30.2	1.8	33.9	1.7
26.0																	14.8	1.9	19.9	1.7	24.4	1.6	28.5	1.4	32.4	1.3
28.0																					22.2	1.3	26.7	1.1	30.8	1.0
30.0																					19.6	1.0	24.5	0.9	28.9	0.8
32.0																							22.0	0.7	26.8	0.6

【省略】

機械名	クローラクレーン																									
規　格	機械駆動式ウインチ・ラチスジブ型　100t 吊																									
ブーム長(m)	18.3		18.5		21.5		24.5		27.5		30.5		33.5		36.5		39.5		42.5		45.5		48.5		51.5		54.5	
作業半径(m)	フックの地上高さ(m)	定格総荷重(t)	フックの地上高さ(m)	定格総荷重(t)	フックの地上高さ(m)	定格総荷重(t)	フックの地上高さ(m)	定格総荷重(t)	フックの地上高さ(m)	定格総荷重(t)	フックの地上高さ(m)	定格総荷重(t)	フックの地上高さ(m)	定格総荷重(t)	フックの地上高さ(m)	定格総荷重(t)	フックの地上高さ(m)	定格総荷重(t)	フックの地上高さ(m)	定格総荷重(t)	フックの地上高さ(m)	定格総荷重(t)	フックの地上高さ(m)	定格総荷重(t)	フックの地上高さ(m)	定格総荷重(t)
5.0	13.1	100.0																								
5.5	12.9	96.4																								
6.0	12.8	92.8	13.0	92.1	16.2	81.7																				
7.0	12.4	71.3	12.6	71.3	15.8	71.1	19.0	70.8	22.1	64.2	25.2	57.7														
8.0	12.0	58.3	12.2	58.3	15.5	58.1	18.7	58.0	21.8	57.7	24.9	55.7	28.0	50.0	31.1	45.6										
9.0	11.4	49.0	11.7	49.0	15.0	48.8	18.3	48.7	21.5	48.5	24.6	48.3	27.8	48.0	30.9	44.5	34.0	40.2	37.0	36.8						
10.0	10.8	42.2	11.1	42.2	14.5	42.0	17.9	41.9	21.1	41.7	24.3	41.5	27.5	41.4	30.6	41.2	33.7	39.1	36.8	36.0	39.9	32.8	43.0	30.3		
12.0	9.3	32.9	9.6	32.9	13.3	32.7	16.9	32.6	20.2	32.4	23.5	32.2	26.8	32.1	30.0	31.9	33.1	31.7	36.3	31.6	39.4	31.0	42.5	28.6	45.6	26.1	48.7	24.0
14.0	7.3	26.8	7.6	26.8	11.8	26.6	15.6	26.5	19.2	26.3	22.6	26.1	25.9	26.0	29.2	25.8	32.4	25.6	35.6	25.5	38.8	25.3	41.9	25.1	45.1	24.6	48.2	23.0
16.0	4.4	22.5	4.8	22.5	9.9	22.3	14.1	22.2	17.9	22.0	21.5	21.8	24.9	21.7	28.3	21.5	31.6	21.3	34.9	21.2	38.1	21.0	41.3	20.8	44.5	20.7	47.6	20.5
18.0					7.3	19.2	12.1	19.1	16.3	18.9	20.1	18.7	23.8	18.6	27.3	18.4	30.7	18.2	34.0	18.1	37.3	17.9	40.5	17.7	43.8	17.6	46.9	17.4
20.0					3.4	16.7	9.7	16.6	14.4	16.4	18.5	16.2	22.4	16.1	26.0	15.9	29.6	15.7	33.0	15.6	36.4	15.4	39.7	15.2	43.0	15.1	46.2	14.9
22.0									12.0	14.5	16.6	14.3	20.8	14.2	24.5	14.0	28.3	13.8	31.9	13.7	35.3	13.5	38.7	13.3	42.1	13.2	45.4	13.0
24.0											14.3	12.7	18.9	12.6	23.0	12.4	26.9	12.2	30.6	12.1	34.2	11.9	37.7	11.7	41.1	11.6	44.4	11.4
26.0											11.5	11.4	16.6	11.3	21.1	11.1	25.2	10.9	29.1	10.8	32.8	10.6	36.4	10.4	40.0	10.3	43.4	10.1
28.0													13.9	10.1	18.9	9.9	23.4	9.7	27.5	9.6	31.4	9.4	35.1	9.2	38.7	9.1	42.3	8.9
30.0															16.3	9.0	21.2	8.8	25.6	8.7	29.7	8.5	33.6	8.3	37.4	8.2	41.0	8.0
32.0																			23.5	7.9	27.9	7.7	32.0	7.5	35.9	7.4	39.6	7.2
34.0																			21.0	7.2	25.7	7.0	30.1	6.8	34.2	6.7	38.1	6.5
36.0																			18.1	6.5	23.3	6.3	28.0	6.1	32.3	6.0	36.4	5.8
38.0																					20.5	5.8	25.6	5.6	30.3	5.5	34.6	5.3
40.0																							22.9	5.1	27.9	5.0	32.5	4.8
42.0																									25.3	4.5	30.2	4.3
44.0																									22.3	4.1	27.7	3.9
46.0																											24.7	3.5

備考

表内、数値の改正

表内、数値の改正

新　旧　対　照　表

改　正

機械名	クローラクレーン																	
規　格	油圧駆動式ウインチ・ラチスジブ型　30t 吊																	
ブーム長(m)	10.0		12.5		15.5		18.5		21.5		24.5		27.5		30.5		33.5	
作業半径(m)	フックの地上高さ(m)	定格総荷重(t)	フックの地上高さ(m)	定格総荷重(t)	フックの地上高さ(m)	定格総荷重(t)	フックの地上高さ(m)	定格総荷重(t)	フックの地上高さ(m)	定格総荷重(t)	フックの地上高さ(m)	定格総荷重(t)	フックの地上高さ(m)	定格総荷重(t)	フックの地上高さ(m)	定格総荷重(t)	フックの地上高さ(m)	定格総荷重(t)
3.0	7.0	30.0																
3.5	6.9	23.9																
4.0	6.7	19.4	9.3	19.4														
4.5	6.4	16.3	9.2	16.3	12.3	16.2												
5.0	6.2	14.1	9.0	14.0	12.2	13.9	15.3	13.9										
5.5	5.8	12.5	8.7	12.4	12.0	12.3	15.2	12.3										
6.0	5.5	11.0	8.5	10.9	11.8	10.8	15.0	10.7	18.1	10.6	21.3	10.6						
7.0	4.6	8.9	7.9	8.8	11.3	8.7	14.6	8.7	17.8	8.6	21.0	8.5	24.1	8.4	27.2	8.3		
8.0	3.5	7.5	7.1	7.4	10.8	7.3	14.2	7.2	17.5	7.1	20.7	7.1	23.8	7.0	26.9	6.9	30.0	6.8
9.0	1.9	6.4	6.2	6.3	10.1	6.2	13.7	6.2	17.0	6.0	20.3	6.0	23.5	5.9	26.6	5.8	29.8	5.7
10.0			5.0	5.5	9.3	5.4	13.1	5.3	16.5	5.2	19.9	5.2	23.1	5.0	26.3	5.0	29.5	4.8
12.0			1.0	4.3	7.3	4.2	11.6	4.1	15.3	4.0	18.9	4.0	22.2	3.8	25.5	3.8	28.8	3.6
14.0					4.2	3.4	9.6	3.3	13.8	3.2	17.6	3.1	21.2	3.0	24.6	2.9	27.9	2.8
16.0							6.8	2.7	11.9	2.6	16.1	2.5	19.9	2.4	23.5	2.3	26.9	2.2
18.0									9.3	2.1	14.1	2.1	18.3	2.0	22.1	1.9	25.8	1.8
20.0									5.4	1.8	11.7	1.7	16.4	1.6	20.5	1.5	24.4	1.4
22.0											8.3	1.4	14.0	1.3	18.6	1.2	22.8	1.1
24.0													10.9	1.1	16.3	1.0	20.9	0.9
26.0															13.4	0.8	18.6	0.7
28.0																	15.9	0.5

機械名	クローラクレーン																	
規　格	油圧駆動式ウインチ・ラチスジブ型　35t 吊																	
ブーム長(m)	9.0		9.5		12.5		15.5		18.5		21.5		24.5		27.5		30.5	
作業半径(m)	フックの地上高さ(m)	定格総荷重(t)	フックの地上高さ(m)	定格総荷重(t)	フックの地上高さ(m)	定格総荷重(t)	フックの地上高さ(m)	定格総荷重(t)	フックの地上高さ(m)	定格総荷重(t)	フックの地上高さ(m)	定格総荷重(t)	フックの地上高さ(m)	定格総荷重(t)	フックの地上高さ(m)	定格総荷重(t)	フックの地上高さ(m)	定格総荷重(t)
3.0	6.3	35.0																
3.5	6.1	35.0	6.9	35.0														
4.0	5.9	33.1	6.7	33.1	9.9	33.0												
4.5	5.6	27.1	6.4	27.1	9.7	27.0	12.9	27.0										
5.0	5.3	22.8	6.1	22.8	9.5	22.7	12.7	22.7	15.9	22.6								
5.5	4.9	20.1	6.3	19.7	9.8	19.6	13.0	19.6	16.2	19.5	19.3	19.5						
6.0	4.5	17.4	5.4	17.4	9.0	17.3	12.4	17.2	15.6	17.2	18.7	17.1	21.8	17.1				
7.0	3.5	14.0	4.5	14.0	8.4	13.9	11.9	13.8	15.2	13.8	18.4	13.7	21.5	13.6	24.7	13.6	27.7	13.5
8.0	1.9	11.6	3.2	11.6	7.7	11.5	11.3	11.5	14.7	11.4	18.0	11.3	21.2	11.3	24.4	11.2	27.5	11.1
9.0					6.7	9.8	10.7	9.7	14.2	9.7	17.6	9.6	20.8	9.5	24.0	9.4	27.2	9.4
10.0					5.6	8.5	9.9	8.5	13.6	8.4	17.1	8.3	20.4	8.3	23.7	8.2	26.9	8.1
12.0							7.9	6.7	12.1	6.6	15.9	6.5	19.4	6.5	22.8	6.4	26.1	6.3
14.0							4.7	5.5	10.2	5.7	14.4	5.3	18.2	5.3	21.7	5.2	25.2	5.1
16.0									7.3	4.6	12.4	4.5	16.6	4.4	20.4	4.3	24.0	4.2
18.0											9.8	3.8	14.7	3.7	18.9	3.6	22.7	3.6
20.0													12.2	3.1	16.9	3.1	21.1	3.0
22.0													9.3	2.8	14.6	2.6	19.2	2.6
24.0															11.5	2.3	16.9	2.3
26.0																	14.0	2.0
28.0																		
30.0																		
32.0																		

機械名	クローラクレーン																	
規　格	油圧駆動式ウインチ・ラチスジブ型　35t 吊																	
ブーム長(m)	33.5		36.5		39.5													
作業半径(m)	フックの地上高さ(m)	定格総荷重(t)	フックの地上高さ(m)	定格総荷重(t)	フックの地上高さ(m)	定格総荷重(t)												
3.0																		
3.5																		
4.0																		
4.5																		
5.0																		
5.5																		
6.0																		
7.0																		
8.0	37.2	9.2																
9.0	37.0	8.7																
10.0	36.8	8.0																
12.0	36.2	6.1																
14.0	35.5	4.9																
16.0	34.7	4.0																
18.0	33.7	3.3																
20.0	32.6	2.8																
22.0	31.4	2.4																
24.0	29.9	2.1																
26.0	28.3	1.8																
28.0	26.4	1.5																
30.0	24.3	1.3																
32.0	21.7	1.1																

現　行

機械名	クローラクレーン																	
規　格	油圧駆動式ウインチ・ラチスジブ型　30t 吊																	
ブーム長(m)	10.0		12.5		15.5		18.5		21.5		24.5		27.5		30.5		33.5	
作業半径(m)	フックの地上高さ(m)	定格総荷重(t)	フックの地上高さ(m)	定格総荷重(t)	フックの地上高さ(m)	定格総荷重(t)	フックの地上高さ(m)	定格総荷重(t)	フックの地上高さ(m)	定格総荷重(t)	フックの地上高さ(m)	定格総荷重(t)	フックの地上高さ(m)	定格総荷重(t)	フックの地上高さ(m)	定格総荷重(t)	フックの地上高さ(m)	定格総荷重(t)
3.0	7.0	30.0																
3.5	6.9	23.9																
4.0	6.7	19.4	9.3	19.4														
4.5	6.4	16.3	9.2	16.3	12.3	16.2												
5.0	6.2	14.1	9.0	14.0	12.2	13.9	15.3	13.9										
5.5	5.9	12.5	8.7	12.4	12.0	12.3	15.2	12.3										
6.0	5.5	11.0	8.5	10.9	11.8	10.8	15.0	10.7	18.1	10.6	21.3	10.6						
7.0	4.6	8.9	7.9	8.8	11.3	8.7	14.6	8.7	17.8	8.6	21.0	8.5	24.1	8.4	27.2	8.3		
8.0	3.5	7.5	7.1	7.4	10.8	7.3	14.2	7.2	17.5	7.1	20.7	7.1	23.8	7.0	26.9	6.9	30.0	6.8
9.0	―	―	―	―	10.1	6.2	13.7	6.2	17.0	6.0	20.3	6.0	23.5	5.9	26.6	5.8	29.8	5.7
10.0			―	―	9.3	5.4	13.1	5.3	16.5	5.2	19.9	5.2	23.1	5.0	26.3	5.0	29.5	4.8
12.0			―	―	―	―	11.6	4.1	15.3	4.0	18.9	4.0	22.2	3.8	25.5	3.8	28.8	3.6
14.0					―	―	―	―	13.8	3.2	17.6	3.1	21.2	3.0	24.6	2.9	27.9	2.8
16.0							―	―	―	―	16.1	2.5	19.9	2.4	23.5	2.3	26.9	2.2
18.0									―	―	14.1	2.1	18.3	2.0	22.1	1.9	25.8	1.8
20.0									―	―	―	―	16.4	1.6	20.5	1.5	24.4	1.4
22.0											―	―	―	―	―	―	18.6	1.2
24.0															―	―	―	―
―																	―	―
―																		

機械名	クローラクレーン																	
規　格	油圧駆動式ウインチ・ラチスジブ型　35t 吊																	
ブーム長(m)	9.0		9.5		12.5		15.5		18.5		21.5		24.5		27.5		30.5	
作業半径(m)	フックの地上高さ(m)	定格総荷重(t)	フックの地上高さ(m)	定格総荷重(t)	フックの地上高さ(m)	定格総荷重(t)	フックの地上高さ(m)	定格総荷重(t)	フックの地上高さ(m)	定格総荷重(t)	フックの地上高さ(m)	定格総荷重(t)	フックの地上高さ(m)	定格総荷重(t)	フックの地上高さ(m)	定格総荷重(t)	フックの地上高さ(m)	定格総荷重(t)
3.0	7.2	35.0																
3.5	7.0	35.0	―	―														
4.0	6.8	35.0	7.1	34.7	10.3	33.0												
4.5	6.5	33.1	6.9	32.0	10.2	27.0	13.3	26.9										
5.0	6.2	27.1	6.6	26.3	10.0	22.7	13.2	22.7	16.3	22.6								
5.5	5.9	22.8	6.3	22.2	9.7	19.6	13.0	19.6	16.2	19.5	19.3	19.5						
6.0	5.4	19.7	5.9	19.3	9.5	17.3	12.8	17.2	16.0	17.1	19.2	17.1	22.3	17.0				
7.0	4.4	17.4	4.9	16.7	8.9	13.8	12.3	13.8	15.6	13.7	18.8	13.6	22.0	13.6	25.1	13.5	28.2	13.4
8.0	3.0	14.0	3.6	13.5	8.1	11.5	11.8	11.4	15.2	11.4	18.5	11.3	21.7	11.2	24.8	11.2	27.9	11.1
9.0			1.6	11.4	7.2	9.8	11.1	9.7	14.7	9.7	18.0	9.6	21.3	9.5	24.5	9.5	27.6	9.4
10.0					6.0	8.5	10.3	8.5	14.1	8.4	17.5	8.3	20.9	8.3	24.1	8.2	27.3	8.1
12.0							8.3	6.6	12.6	6.6	16.3	6.5	19.9	6.4	23.2	6.4	26.5	6.3
14.0							5.2	5.5	10.6	5.5	14.8	5.3	18.6	5.2	22.2	5.2	25.6	5.1
16.0									7.8	4.5	12.9	4.4	17.1	4.3	20.9	4.3	24.5	4.2
18.0											10.3	3.7	15.1	3.7	19.3	3.6	23.1	3.5
20.0													12.7	3.2	17.4	3.1	21.5	3.0
22.0													9.3	2.6	15.0	2.6	19.6	2.6
24.0															11.9	2.4	17.3	2.3
26.0																	14.5	2.0
28.0																		
30.0																		
32.0																		

機械名	クローラクレーン																	
規　格	油圧駆動式ウインチ・ラチスジブ型　35t 吊																	
ブーム長(m)	33.5		36.5		39.5													
作業半径(m)	フックの地上高さ(m)	定格総荷重(t)	フックの地上高さ(m)	定格総荷重(t)	フックの地上高さ(m)	定格総荷重(t)												
3.0																		
3.5																		
4.0																		
4.5																		
5.0																		
5.5																		
6.0																		
7.0																		
8.0	34.2	10.4	37.2	9.2														
9.0	33.9	9.3	37.0	8.8														
10.0	33.6	8.0	36.7	8.0														
12.0	33.0	6.2	36.1	6.1														
14.0	32.2	5.0	35.4	4.9														
16.0	31.3	4.1	34.6	4.0														
18.0	30.3	3.4	33.7	3.3														
20.0	29.0	2.9	32.6	2.8														
22.0	27.6	2.5	31.3	2.4														
24.0	26.0	2.1	29.9	2.1														
26.0	24.1	1.9	28.2	1.8														
28.0	21.9	1.6	26.4	1.5														
30.0	19.3	1.4	24.2	1.3														
32.0	15.4	1.1	21.7	1.1														

備　考

表内、数値の改正及び追加

表内、数値の改正及び追加・削除

新　旧　対　照　表

改　正

機械名：クローラクレーン
規　格：油圧駆動式ウインチ・ラチスジブ型　40t 吊

ブーム長(m)	10.0		12.5		15.5		18.5		21.5		24.5		27.5		30.5		33.5		36.5		39.5		42.5		45.5	
作業半径(m)	フックの地上高さ(m)	定格総荷重(t)	フックの地上高さ(m)	定格総荷重(t)	フックの地上高さ(m)	定格総荷重(t)	フックの地上高さ(m)	定格総荷重(t)	フックの地上高さ(m)	定格総荷重(t)	フックの地上高さ(m)	定格総荷重(t)	フックの地上高さ(m)	定格総荷重(t)	フックの地上高さ(m)	定格総荷重(t)	フックの地上高さ(m)	定格総荷重(t)	フックの地上高さ(m)	定格総荷重(t)	フックの地上高さ(m)	定格総荷重(t)	フックの地上高さ(m)	定格総荷重(t)	フックの地上高さ(m)	定格総荷重(t)
3.5	8.3	40.0	10.9	40.0																						
4.0	8.1	35.6	10.8	35.6	14.0	35.0																				
4.5	7.9	29.6	10.6	29.6	13.8	29.5	17.0	28.8																		
5.0	7.6	25.0	10.4	25.0	13.6	24.9	16.7	24.8	20.0	24.4																
5.5	7.3	22.1	10.1	22.0	13.4	21.9	16.6	21.9	19.8	21.6																
6.0	6.9	19.1	9.9	19.1	13.2	19.0	16.4	18.9	19.6	18.9	22.7	18.8	25.9	18.5												
7.0	6.1	15.4	9.3	15.3	12.8	15.3	16.1	15.2	19.3	15.1	22.4	15.1	25.5	15.0	28.6	14.9										
8.0	4.9	12.8	8.5	12.8	12.2	12.7	15.6	12.6	18.9	12.6	22.1	12.5	25.2	12.4	28.4	12.4	31.5	12.3	34.5	12.2						
9.0	3.3	11.0	7.6	10.9	11.6	10.9	15.1	10.8	18.5	10.7	21.7	10.6	24.9	10.6	28.1	10.5	31.2	10.4	34.3	10.4	37.4	10.3	40.5	10.1		
10.0					10.8	9.4	14.5	9.4	18.0	9.3	21.3	9.2	24.6	9.1	27.7	9.1	30.9	9.0	34.0	8.9	37.1	8.9	40.2	8.8	43.3	8.5
12.0					8.7	7.4	13.0	7.4	16.8	7.3	20.3	7.2	23.7	7.1	27.0	7.0	30.2	7.0	33.4	6.9	36.6	6.8	39.7	6.8	42.8	6.7
14.0							11.0	6.0	15.3	5.9	19.0	5.8	22.6	5.7	26.0	5.7	29.4	5.6	32.6	5.5	35.9	5.5	39.1	5.4	42.2	5.3
16.0									13.3	4.9	17.5	4.9	21.3	4.8	24.9	4.7	28.4	4.6	31.7	4.6	35.0	4.5	38.3	4.4	41.5	4.3
18.0											15.6	4.1	19.7	4.1	23.6	4.0	27.2	3.9	30.7	3.8	34.1	3.7	37.4	3.7	40.7	3.6
20.0											13.1	3.6	17.8	3.5	22.0	3.4	25.8	3.3	29.5	3.3	33.0	3.2	36.4	3.1	39.8	3.0
22.0													15.4	3.0	20.1	2.9	24.2	2.8	28.1	2.8	31.7	2.7	35.3	2.6	38.8	2.5
24.0															17.8	2.5	22.3	2.4	26.4	2.4	30.3	2.3	34.0	2.2	37.6	2.1
26.0																	20.1	2.1	24.6	2.0	28.7	1.9	32.6	1.8	36.3	1.8
28.0																	17.2	1.9	22.3	1.8	26.8	1.6	30.9	1.5	34.8	1.5
30.0																			19.7	1.5	24.6	1.4	29.0	1.3	33.1	1.2
32.0																					22.1	1.2	26.9	1.1	31.3	1.0

機械名：クローラクレーン
規　格：油圧駆動式ウインチ・ラチスジブ型　45t 吊

ブーム長(m)	9.14		9.5		12.5		15.5		18.5		21.5		24.5		27.5		30.5		33.5		36.5		39.5		42.5		45.5			
作業半径(m)	フックの地上高さ(m)	定格総荷重(t)	フックの地上高さ(m)	定格総荷重(t)	フックの地上高さ(m)	定格総荷重(t)	フックの地上高さ(m)	定格総荷重(t)	フックの地上高さ(m)	定格総荷重(t)	フックの地上高さ(m)	定格総荷重(t)	フックの地上高さ(m)	定格総荷重(t)	フックの地上高さ(m)	定格総荷重(t)	フックの地上高さ(m)	定格総荷重(t)	フックの地上高さ(m)	定格総荷重(t)	フックの地上高さ(m)	定格総荷重(t)	フックの地上高さ(m)	定格総荷重(t)	フックの地上高さ(m)	定格総荷重(t)	フックの地上高さ(m)	定格総荷重(t)		
3.5	7.0	45.0	7.4	45.0																										
4.0	6.8	41.5	7.2	41.5	10.4	41.4																								
4.5	6.6	35.7	7.0	35.7	10.3	35.6	13.4	35.6																						
5.0	6.2	30.1	6.7	30.0	10.1	29.8	13.3	29.0	16.4	29.8																				
5.5	5.9	26.4	6.3	26.4	9.8	26.2	13.1	25.8	16.2	26.1																				
6.0	5.5	22.8	6.0	22.7	9.6	22.6	12.9	22.5	16.1	22.5	19.2	22.4	22.3	22.4																
7.0	4.5	18.3	5.0	18.2	9.0	18.1	12.4	18.0	15.7	18.0	18.9	17.9	22.1	17.8	25.2	17.8	28.3	17.7	31.4	17.1										
8.0	3.0	15.2	3.7	15.2	8.2	15.0	11.9	15.0	15.3	14.9	18.6	14.8	21.8	14.8	24.9	14.7	28.0	14.6	31.1	14.5	34.2	14.5								
9.0	0.2	13.0	1.6	13.0	7.3	12.8	11.2	12.7	14.8	12.7	18.1	12.6	21.4	12.6	24.6	12.5	27.7	12.4	30.9	12.3	34.0	12.3	37.1	12.2	40.1	11.4				
10.0					6.1	11.2	10.4	11.1	14.2	11.0	17.6	10.9	21.0	10.9	24.2	10.8	27.4	10.7	30.6	10.6	33.7	10.6	36.8	10.5	39.9	10.4	43.0	10.4		
12.0							8.4	8.7	12.7	8.6	16.4	8.6	20.0	8.5	23.3	8.4	26.6	8.3	29.9	8.2	33.1	8.2	36.2	8.1	39.4	8.0	42.5	8.0		
14.0							5.2	7.1	10.7	7.0	14.9	6.9	18.7	6.9	22.3	6.8	25.7	6.7	29.0	6.6	32.3	6.6	35.5	6.5	38.7	6.4	41.9	6.4		
16.0									7.9	5.9	13.0	5.8	17.1	5.7	21.0	5.7	24.6	5.6	28.0	5.5	31.4	5.4	34.7	5.3	38.0	5.3	41.2	5.2		
18.0											10.4	4.9	15.2	4.9	19.4	4.8	23.2	4.7	26.8	4.6	30.3	4.6	33.8	4.5	37.1	4.4	40.4	4.4		
20.0													12.7	4.2	17.5	4.1	21.6	4.0	25.5	4.0	29.1	3.9	32.7	3.8	36.1	3.7	39.5	3.7		
22.0													9.4	3.7	15.1	3.6	19.7	3.5	23.9	3.4	27.7	3.4	31.4	3.3	35.0	3.2	38.4	3.1		
24.0															12.0	3.2	17.4	3.1	22.0	3.0	26.1	2.9	30.0	2.6	33.7	2.7	37.3	2.7		
26.0																	14.5	2.7	19.7	2.6	24.2	2.6	28.3	2.4	32.2	2.4	35.9	2.3		
28.0																					22.0	2.2	26.5	2.1	30.6	2.1	34.5	2.0		
30.0																					19.4	2.0	24.3	1.9	28.7	1.8	32.8	1.7		
32.0																							21.8	1.6	26.6	1.5	30.9	1.4		
34.0																							24.1	1.3	28.8	1.2				

現　行

機械名：クローラクレーン
規　格：油圧駆動式ウインチ・ラチスジブ型　40t 吊

ブーム長(m)	10.0		12.5		15.5		18.5		21.5		24.5		27.5		30.5		33.5		36.5		39.5		42.5		45.5	
作業半径(m)	フックの地上高さ(m)	定格総荷重(t)	フックの地上高さ(m)	定格総荷重(t)	フックの地上高さ(m)	定格総荷重(t)	フックの地上高さ(m)	定格総荷重(t)	フックの地上高さ(m)	定格総荷重(t)	フックの地上高さ(m)	定格総荷重(t)	フックの地上高さ(m)	定格総荷重(t)	フックの地上高さ(m)	定格総荷重(t)	フックの地上高さ(m)	定格総荷重(t)	フックの地上高さ(m)	定格総荷重(t)	フックの地上高さ(m)	定格総荷重(t)	フックの地上高さ(m)	定格総荷重(t)	フックの地上高さ(m)	定格総荷重(t)
3.5	5.9	40.0																								
4.0	5.7	35.5	8.4	35.4																						
4.5	5.5	29.5	8.2	29.4	11.4	29.3																				
5.0	5.2	25.2	8.0	25.1	11.2	25.0	14.4	25.0																		
5.5	4.9	21.9	7.8	21.8	11.0	21.8	14.2	21.7	17.3	21.7																
6.0	4.6	19.4	7.5	19.3	10.8	19.2	14.1	19.2	17.2	19.1	20.3	19.1														
7.0	3.7	15.7	6.9	15.7	10.4	15.6	13.7	15.5	16.9	15.4	20.0	15.3	23.1	15.3	26.2	15.3										
8.0	2.6	13.2	6.2	13.1	9.8	13.0	13.2	13.0	16.5	12.9	19.7	12.8	22.9	12.8	26.0	12.7	29.1	12.6	32.2	12.1						
9.0	0.9	11.4	5.2	11.3	9.2	11.1	12.7	11.1	16.1	11.0	19.3	11.0	22.5	10.9	25.7	10.8	28.8	10.7	31.9	10.7	35.0	10.3				
10.0					8.4	9.7	12.1	9.7	15.6	9.6	18.9	9.5	22.2	9.5	25.4	9.4	28.5	9.3	31.7	9.3	34.8	9.2	37.9	8.9	40.9	7.9
12.0					6.4	7.7	10.6	7.6	14.4	7.6	17.9	7.5	21.3	7.4	24.6	7.3	27.8	7.2	31.0	7.2	34.2	7.1	37.3	7.0	40.4	6.9
14.0							8.6	6.2	12.9	6.2	16.7	6.1	20.2	6.0	23.6	5.9	27.0	5.8	30.3	5.8	33.5	5.7	36.7	5.6	39.8	5.5
16.0									10.9	5.2	15.1	5.1	18.9	5.0	22.5	4.9	26.0	4.8	29.4	4.8	32.7	4.7	35.9	4.6	39.1	4.5
18.0											13.2	4.3	17.3	4.2	21.2	4.2	24.8	4.1	28.3	4.0	31.7	3.9	35.1	3.9	38.3	3.8
20.0											10.7	3.7	15.4	3.7	19.6	3.6	23.4	3.5	27.1	3.4	30.6	3.3	34.1	3.2	37.4	3.2
22.0													13.1	3.2	17.7	3.1	21.8	3.0	25.7	2.9	29.4	2.9	32.9	2.8	36.4	2.7
24.0															15.4	2.7	19.9	2.7	24.1	2.6	27.9	2.5	31.6	2.4	35.2	2.2
26.0																	17.7	2.3	22.2	2.2	26.3	2.1	30.2	2.0	33.9	1.9
28.0																					20.0	1.9	24.4	1.8	28.5	1.7	32.4	1.6
30.0																					17.3	1.7	22.2	1.5	26.7	1.4	30.8	1.3
32.0																							19.7	1.3	24.5	1.2	28.9	1.1
34.0																									22.1	1.0	26.8	0.9

機械名：クローラクレーン
規　格：油圧駆動式ウインチ・ラチスジブ型　45t 吊

ブーム長(m)	9.14		9.5		12.5		15.5		18.5		21.5		24.5		27.5		30.5		33.5		36.5		39.5		42.5		45.5		48.5	
作業半径(m)	フックの地上高さ(m)	定格総荷重(t)	フックの地上高さ(m)	定格総荷重(t)	フックの地上高さ(m)	定格総荷重(t)	フックの地上高さ(m)	定格総荷重(t)	フックの地上高さ(m)	定格総荷重(t)	フックの地上高さ(m)	定格総荷重(t)	フックの地上高さ(m)	定格総荷重(t)	フックの地上高さ(m)	定格総荷重(t)	フックの地上高さ(m)	定格総荷重(t)	フックの地上高さ(m)	定格総荷重(t)	フックの地上高さ(m)	定格総荷重(t)	フックの地上高さ(m)	定格総荷重(t)	フックの地上高さ(m)	定格総荷重(t)	フックの地上高さ(m)	定格総荷重(t)	フックの地上高さ(m)	定格総荷重(t)
3.5	7.0	45.0	7.4	45.0																										
4.0	6.8	41.5	7.2	41.5	10.4	41.4																								
4.5	6.6	35.7	7.0	35.7	10.3	35.6	13.4	35.6																						
5.0	6.2	30.1	6.7	30.0	10.1	29.8	13.3	29.8	16.4	29.8																				
5.5	5.9	26.7	6.3	26.7	9.8	26.7	13.1	25.7	16.3	25.7	19.4	25.6																		
6.0	5.5	22.8	6.0	22.7	9.6	22.6	12.9	22.5	16.1	22.5	19.2	22.4	22.3	22.4																
7.0	4.5	18.3	5.0	18.2	9.0	18.1	12.4	18.0	15.7	18.0	18.9	17.9	22.1	17.8	25.2	17.8	28.3	17.7	31.4	17.1										
8.0	3.0	15.2	3.7	15.2	8.2	15.0	11.9	15.0	15.3	14.9	18.6	14.8	21.8	14.8	24.9	14.7	28.0	14.6	31.1	14.5	34.2	14.5								
9.0	0.2	13.0	1.6	13.0	7.3	12.8	11.2	12.7	14.8	12.7	18.1	12.6	21.4	12.6	24.6	12.5	27.7	12.4	30.9	12.3	34.0	12.3	37.1	12.2	40.1	11.4				
10.0							10.4	11.1	14.2	11.0	17.6	10.9	21.0	10.9	24.2	10.8	27.4	10.7	30.6	10.6	33.7	10.6	36.8	10.5	39.9	10.4	43.0	10.4	46.1	9.5
12.0									12.7	8.6	16.4	8.6	20.0	8.5	23.3	8.4	26.6	8.3	29.9	8.2	33.1	8.2	36.2	8.1	39.4	8.0	42.5	8.0	45.6	7.9
14.0									10.7	7.0	14.9	6.9	18.7	6.9	22.3	6.8	25.7	6.7	29.0	6.6	32.3	6.6	35.5	6.5	38.7	6.4	41.9	6.4	45.0	6.3
16.0									7.9	5.9	13.0	5.8	17.1	5.7	21.0	5.7	24.6	5.6	28.0	5.5	31.4	5.4	34.7	5.3	38.0	5.3	41.2	5.2	44.4	5.1
18.0											10.4	4.9	15.2	4.9	19.4	4.8	23.2	4.7	26.8	4.6	30.3	4.6	33.8	4.5	37.1	4.4	40.4	4.4	43.6	4.2
20.0													12.7	4.2	17.5	4.1	21.6	4.0	25.5	4.0	29.1	3.9	32.7	3.8	36.1	3.7	39.5	3.7	42.8	3.6
22.0													9.4	3.7	15.1	3.6	19.7	3.5	23.9	3.4	27.7	3.4	31.4	3.3	35.0	3.2	38.4	3.1	41.8	3.0
24.0															12.0	3.2	17.4	3.1	22.0	3.0	26.1	2.9	30.0	2.8	33.7	2.7	37.3	2.7	40.7	2.6
26.0															7.6	3.1	14.5	2.7	19.7	2.6	24.2	2.6	28.3	2.4	32.2	2.4	35.9	2.3	39.5	2.2
28.0																					22.0	2.2	26.5	2.1	30.6	2.1	34.5	2.0	38.2	1.8
30.0																					19.4	2.0	24.3	1.9	28.7	1.8	32.8	1.7	36.7	1.5
32.0																							21.8	1.6	26.6	1.5	30.9	1.4	35.0	1.3
34.0																									24.1	1.3	28.8	1.2	33.2	1.0

備　考

表内、数値の改正及び追加・削除

表内、数値の改正・追加・削除及び字句の削除

新　旧　対　照　表

改正

クローラクレーン　油圧駆動式ウインチ・ラチスジブ型　50t 吊

作業半径(m) \ ブーム長(m)	9.0		9.5		12.5		15.5		18.5		21.5		24.5		27.5		30.5		33.5		36.5		39.5		42.5		45.5					
	フックの地上高さ(m)	定格総荷重(t)	フックの地上高さ(m)	定格総荷重(t)	フックの地上高さ(m)	定格総荷重(t)	フックの地上高さ(m)	定格総荷重(t)	フックの地上高さ(m)	定格総荷重(t)	フックの地上高さ(m)	定格総荷重(t)	フックの地上高さ(m)	定格総荷重(t)	フックの地上高さ(m)	定格総荷重(t)	フックの地上高さ(m)	定格総荷重(t)	フックの地上高さ(m)	定格総荷重(t)	フックの地上高さ(m)	定格総荷重(t)	フックの地上高さ(m)	定格総荷重(t)	フックの地上高さ(m)	定格総荷重(t)				
3.0	6.3	50.0																												
3.5	6.1	50.0	6.9	50.0	10.0	50.0																								
4.0	5.9	49.0	6.9	48.9	8.9	48.5																								
4.5	5.6	40.4	6.7	39.9	9.5	39.9	12.5	40.0																						
5.0	5.3	33.9	6.3	33.7	9.3	33.6	12.6	33.5	15.5	33.7	19.4	33.1																		
5.5	4.9	29.8	6.1	28.9	8.9	29.0	12.2	28.8	15.3	28.9	18.4	28.8	22.3	28.5																
6.0	4.6	25.6	5.6	25.3	8.8	25.3	12.2	25.2	15.4	25.1	18.5	25.0	21.8	24.9	25.3	24.4														
7.0	3.5	20.5	4.7	20.2	8.2	20.2	11.7	20.1	15.0	20.0	18.2	19.9	21.4	19.8	24.4	19.8	27.9	19.6												
8.0	2.0	17.1	3.4	17.0	7.5	17.0	11.2	16.9	14.6	16.8	17.9	16.7	21.1	16.6	24.2	16.5	27.3	16.4	30.4	16.3	33.8	16.2								
9.0			1.4	14.5	6.5	14.5	10.5	14.4	14.1	14.3	17.4	14.2	20.7	14.1	23.9	14.1	27.0	14.0	30.2	13.9	33.3	13.8	36.3	13.7	39.7	13.5					
10.0					5.6	12.5	9.7	12.5	13.5	12.4	16.9	12.3	20.3	12.2	23.5	12.1	26.7	12.1	29.9	12.0	33.0	11.9	36.1	11.8	39.2	11.7	42.6	11.6				
12.0							10.3	7.7	9.9	12.0	9.8	15.7	9.7	19.3	9.7	22.6	9.5	25.9	9.5	29.2	9.4	32.4	9.3	35.5	9.2	38.7	9.1	41.8	9.0			
14.0							4.8	8.1	10.0	8.0	14.2	7.9	18.0	7.9	21.6	7.8	25.0	7.7	28.3	7.6	31.6	7.5	34.8	7.4	38.0	7.3	41.2	7.2				
16.0									7.4	6.8	12.3	6.7	16.4	6.6	20.3	6.5	23.9	6.4	27.3	6.3	30.7	6.3	34.0	6.2	37.3	6.1	40.5	6.0				
18.0											9.9	5.7	14.5	5.6	18.7	5.6	22.5	5.4	26.1	5.4	29.6	5.3	33.1	5.2	36.4	5.1	39.7	5.0				
20.0											4.3	5.1	11.8	4.9	16.8	4.8	20.9	4.7	24.8	4.6	28.4	4.5	32.0	4.5	35.4	4.4	38.8	4.3				
22.0													8.8	4.3	14.4	4.2	19.0	4.1	23.2	4.0	27.0	3.9	30.7	3.8	34.3	3.8	37.7	3.7				
24.0															11.4	3.7	16.7	3.5	21.3	3.5	25.4	3.4	29.3	3.3	33.0	3.2	36.6	3.2				
26.0																	13.7	3.1	19.0	3.0	23.5	3.0	27.6	2.9	31.5	2.8	35.2	2.7				
28.0																	8.5	3.0	16.0	2.7	21.3	2.6	25.8	2.5	29.9	2.4	33.8	2.4				
30.0																			12.9	2.4	18.7	2.3	23.6	2.2	28.0	2.1	32.1	2.0				
32.0																					14.7	2.1	21.1	1.9	25.9	1.8	30.2	1.7				

クローラクレーン　油圧駆動式ウインチ・ラチスジブ型　55ｔ吊

作業半径(m) \ ブーム長(m)	9.5		12.5		15.5		18.5		21.5		24.5		27.5		30.5		33.5		36.5		39.5		42.5		45.5		48.5			
	フックの地上高さ(m)	定格総荷重(t)	フックの地上高さ(m)	定格総荷重(t)	フックの地上高さ(m)	定格総荷重(t)	フックの地上高さ(m)	定格総荷重(t)	フックの地上高さ(m)	定格総荷重(t)	フックの地上高さ(m)	定格総荷重(t)	フックの地上高さ(m)	定格総荷重(t)	フックの地上高さ(m)	定格総荷重(t)	フックの地上高さ(m)	定格総荷重(t)	フックの地上高さ(m)	定格総荷重(t)	フックの地上高さ(m)	定格総荷重(t)	フックの地上高さ(m)	定格総荷重(t)	フックの地上高さ(m)	定格総荷重(t)	フックの地上高さ(m)	定格総荷重(t)		
3.5	6.8	55.0																												
4.0	6.5	50.7	9.0	50.9																										
4.5	6.4	44.5	8.8	42.7	11.9	42.6																								
5.0	6.0	38.5	8.6	36.3	11.8	36.2	14.9	36.1																						
5.5	5.8	32.7	8.3	31.2	11.6	31.1	14.7	31.1	17.8	30.7																				
6.0	5.3	28.7	8.1	27.5	11.5	27.4	14.7	27.4	17.8	27.3	22.4	27.3																		
7.0	4.3	22.8	7.5	22.1	11.0	22.0	14.3	21.9	17.5	21.9	20.6	21.8	23.8	21.7	28.1	21.8	31.6	21.3												
8.0	3.0	18.9	6.8	18.4	10.4	18.3	13.8	18.2	17.1	18.1	20.3	18.1	23.5	18.0	26.6	18.0	29.7	17.9	33.6	18.1										
9.0	1.0	16.1	5.8	15.7	9.8	15.6	13.3	15.6	16.7	15.5	20.0	15.4	23.2	15.3	26.3	15.3	29.4	15.2	32.1	15.2	35.2	15.1	40.0	14.9						
10.0			4.7	13.7	9.0	13.6	12.7	13.5	16.2	13.4	19.5	13.4	22.8	13.3	26.0	13.3	29.1	13.2	31.8	13.1	34.9	13.0	38.5	12.9	42.8	12.8	46.0	12.4			
12.0				10.7	7.0	10.7	11.2	10.7	15.0	10.6	18.5	10.5	21.9	10.4	25.2	10.4	28.4	10.3	31.2	10.2	34.3	10.1	37.9	10.1	41.1	10.0	44.2	9.8				
14.0					3.9	8.8	9.3	8.7	13.5	8.6	17.3	8.6	20.8	8.5	24.3	8.4	27.6	8.3	30.4	8.3	33.7	8.2	37.3	8.1	40.5	8.0	43.6	7.9				
16.0							6.5	7.3	11.5	7.2	15.7	7.2	19.5	7.1	23.1	7.0	26.6	6.9	29.5	6.9	32.8	6.8	36.5	6.7	39.8	6.6	42.9	6.5				
18.0									9.0	6.2	13.8	6.1	18.0	6.0	21.8	6.0	25.4	5.9	28.5	5.8	31.9	5.7	35.7	5.6	39.0	5.6	42.2	5.5				
20.0									5.0	5.4	11.3	5.3	16.0	5.2	20.2	5.1	24.0	5.1	27.2	5.0	30.8	4.9	34.7	4.8	38.0	4.7	41.3	4.6				
22.0											8.0	4.7	13.7	4.6	18.3	4.5	22.4	4.4	25.8	4.3	29.5	4.2	33.5	4.1	37.0	4.0	40.4	4.0				
24.0													10.7	4.0	16.0	4.0	20.5	3.9	24.2	3.8	28.1	3.7	32.2	3.6	35.8	3.5	39.3	3.4				
26.0															13.2	3.5	18.3	3.4	22.3	3.3	26.5	3.2	30.8	3.1	34.5	3.0	38.1	2.9				
28.0															8.5	3.2	15.1	3.0	20.1	2.9	24.6	2.8	29.1	2.8	33.0	2.7	36.8	2.5				
30.0																	11.6	2.7	17.5	2.6	22.4	2.5	27.3	2.4	31.4	2.3	35.3	2.2				
32.0																			14.0	2.4	19.9	2.2	25.1	2.1	29.5	2.0	33.6	1.9				
34.0																					16.6	2.0	22.7	1.8	27.4	1.7	31.8	1.6				

現行

クローラクレーン　油圧駆動式ウインチ・ラチスジブ型　50t 吊

作業半径(m) \ ブーム長(m)	9.0		9.5		12.5		15.5		18.5		21.5		24.5		27.5		30.5		33.5		36.5		39.5		42.5		45.5		48.5		51.5	
	フックの地上高さ(m)	定格総荷重(t)	フックの地上高さ(m)	定格総荷重(t)	フックの地上高さ(m)	定格総荷重(t)	フックの地上高さ(m)	定格総荷重(t)	フックの地上高さ(m)	定格総荷重(t)	フックの地上高さ(m)	定格総荷重(t)	フックの地上高さ(m)	定格総荷重(t)	フックの地上高さ(m)	定格総荷重(t)	フックの地上高さ(m)	定格総荷重(t)	フックの地上高さ(m)	定格総荷重(t)	フックの地上高さ(m)	定格総荷重(t)	フックの地上高さ(m)	定格総荷重(t)	フックの地上高さ(m)	定格総荷重(t)	フックの地上高さ(m)	定格総荷重(t)	フックの地上高さ(m)	定格総荷重(t)	フックの地上高さ(m)	定格総荷重(t)
3.0	6.3	50.0																														
3.5	6.1	50.0	6.9	50.0																												
4.0	5.9	49.0	5.9	48.5	8.7	48.2																										
4.5	5.6	40.4	5.6	40.0	8.9	40.0	11.7	40.0																								
5.0	5.3	33.9	5.3	33.8	8.7	33.7	11.9	33.7	14.7	33.7																						
5.5	5.0	28.9	5.0	28.9	8.5	28.9	11.7	28.9	14.9	28.9	17.6	28.9																				
6.0	4.6	25.6	4.6	25.5	8.2	25.5	11.5	25.4	14.8	25.4	17.9	25.3	21.5	25.2																		
7.0	3.5	20.5	3.7	20.3	7.6	20.2	11.1	20.1	14.4	20.1	17.6	20.0	20.7	19.9	23.8	19.8	27.6	19.4														
8.0	2.0	17.1	2.4	16.9	6.9	16.8	10.5	16.7	13.9	16.7	17.2	16.6	20.4	16.5	23.6	16.4	26.7	16.4	29.8	16.3	33.5	15.7										
9.0			0.9	14.4	5.9	14.4	9.9	14.3	13.4	14.2	16.8	14.1	20.0	14.0	23.2	14.0	26.4	13.9	29.5	13.8	32.6	13.7	35.7	13.7	39.4	13.2						
10.0					4.8	12.5	9.1	12.4	12.8	12.3	16.3	12.2	19.6	12.2	22.9	12.1	26.1	12.0	29.2	12.0	32.4	11.9	35.5	11.8	38.6	11.7	42.3	11.3	45.3	10.8				
12.0							7.1	9.7	11.3	9.7	15.1	9.6	18.6	9.5	22.0	9.4	25.3	9.4	28.5	9.3	31.7	9.2	34.9	9.2	38.0	9.1	41.1	9.0	44.2	8.9	47.2	8.8
14.0							3.9	8.0	9.3	7.9	13.6	7.8	17.4	7.8	20.9	7.7	24.4	7.6	27.7	7.5	31.0	7.4	34.2	7.3	37.4	7.3	40.5	7.2	43.7	7.1	46.7	7.1
16.0									6.5	6.6	11.6	6.5	15.8	6.5	19.6	6.4	23.2	6.3	26.7	6.2	30.1	6.1	33.4	6.0	36.6	6.0	39.8	5.9	43.0	5.8	46.1	5.8
18.0											9.0	5.6	13.9	5.5	18.0	5.4	21.9	5.3	25.5	5.3	29.0	5.2	32.4	5.1	35.8	5.0	39.0	4.9	42.3	4.8	45.4	4.8
20.0											4.3	5.1	11.4	4.8	16.1	4.7	20.3	4.6	24.1	4.5	27.8	4.4	31.3	4.3	34.8	4.3	38.1	4.2	41.4	4.1	44.6	4.0
22.0													7.9	4.1	13.8	4.1	18.4	4.0	22.5	3.9	26.4	3.8	30.1	3.7	33.6	3.7	37.1	3.6	40.5	3.5	43.7	3.4
24.0															10.7	3.6	16.1	3.5	20.6	3.4	24.8	3.3	28.6	3.3	32.3	3.2	35.9	3.1	39.4	3.0	42.7	2.9
26.0																	13.2	3.1	18.4	3.0	22.9	2.9	27.0	2.8	30.9	2.7	34.6	2.6	38.2	2.5	41.6	2.4
28.0																	8.5	3.0	15.6	2.7	20.7	2.6	25.1	2.5	29.2	2.4	33.1	2.3	36.9	2.2	40.3	2.0
30.0																			12.0	2.4	18.0	2.3	22.9	2.2	27.4	2.1	31.5	2.0	35.4	1.8	39.0	1.7
32.0																					14.4	2.1	20.4	1.9	25.2	1.8	29.6	1.7	33.7	1.5	37.5	1.4
34.0																							16.9	1.7	22.8	1.5	27.5	1.4	31.8	1.3	35.2	1.3
36.0																											25.9	1.2	30.6	1.1		
38.0																																

クローラクレーン　油圧駆動式ウインチ・ラチスジブ型　55ｔ吊

作業半径(m) \ ブーム長(m)	9.5		12.5		15.5		18.5		21.5		24.5		27.5		30.5		33.5		36.5		39.5		42.5		45.5		48.5		51.5	
	フックの地上高さ(m)	定格総荷重(t)	フックの地上高さ(m)	定格総荷重(t)	フックの地上高さ(m)	定格総荷重(t)	フックの地上高さ(m)	定格総荷重(t)	フックの地上高さ(m)	定格総荷重(t)	フックの地上高さ(m)	定格総荷重(t)	フックの地上高さ(m)	定格総荷重(t)	フックの地上高さ(m)	定格総荷重(t)	フックの地上高さ(m)	定格総荷重(t)	フックの地上高さ(m)	定格総荷重(t)	フックの地上高さ(m)	定格総荷重(t)	フックの地上高さ(m)	定格総荷重(t)	フックの地上高さ(m)	定格総荷重(t)	フックの地上高さ(m)	定格総荷重(t)	フックの地上高さ(m)	定格総荷重(t)
3.5	6.7	55.0																												
4.0	5.6	50.9	8.9	50.9																										
4.5	5.4	43.2	8.7	43.2	11.8	43.1																								
5.0	5.1	36.8	8.5	36.8	11.7	36.7	14.8	36.7																						
5.5	4.8	32.0	8.2	32.0	11.5	31.9	14.7	31.9	17.2	30.5																				
6.0	4.4	27.8	8.0	27.8	11.3	27.7	14.5	27.7	17.7	27.6																				
7.0	3.4	22.3	7.4	22.3	10.8	22.2	14.1	22.2	17.3	22.1	20.5	22.0	23.6	22.0	27.6	22.0														
8.0	2.1	18.5	6.6	18.5	10.3	18.4	13.7	18.4	17.0	18.3	20.2	18.2	23.3	18.2	26.4	18.1	29.5	18.0	33.6	18.0										
9.0	0.9	15.8	5.7	15.8	9.6	15.7	13.2	15.7	16.5	15.6	19.8	15.5	23.0	15.4	26.2	15.4	29.3	15.3	32.4	15.2	35.5	15.1	39.4	15.0						
10.0			4.5	13.7	8.9	13.6	12.6	13.5	16.0	13.5	19.4	13.4	22.6	13.3	25.8	13.3	29.0	13.2	32.1	13.1	35.2	13.0	38.3	13.0	42.3	13.0	45.4	12.9				
12.0					6.8	10.7	11.1	10.7	14.9	10.6	18.4	10.5	21.8	10.4	25.1	10.4	28.3	10.3	31.5	10.2	34.6	10.1	37.8	10.1	40.9	10.0	44.0	9.9	47.1	9.4
14.0					3.7	8.8	9.1	8.7	13.3	8.6	17.1	8.6	20.7	8.5	24.1	8.4	27.4	8.3	30.7	8.2	34.0	8.1	37.1	8.1	40.3	8.0	43.5	7.9	46.6	7.8
16.0							6.3	7.3	11.4	7.2	15.6	7.2	19.4	7.1	23.0	7.0	26.4	6.9	29.8	6.8	33.1	6.7	36.4	6.7	39.6	6.6	42.8	6.5	46.0	6.4
18.0									8.8	6.2	13.6	6.1	17.8	6.0	21.6	6.0	25.3	5.9	28.8	5.8	32.2	5.7	35.5	5.6	38.8	5.6	42.1	5.5	45.3	5.4
20.0									4.3	5.5	11.2	5.3	15.9	5.2	20.0	5.1	23.9	5.1	27.5	5.0	31.1	4.9	34.5	4.8	37.9	4.7	41.2	4.6	44.5	4.5
22.0									7.8	4.7	13.5	4.6	18.1	4.5	22.3	4.4	26.1	4.3	29.8	4.2	33.4	4.1	36.8	4.0	40.2	4.0	43.6	3.8		
24.0											10.4	4.0	15.8	4.0	20.4	3.9	24.5	3.8	28.4	3.7	32.1	3.6	35.7	3.5	39.2	3.4	42.6	3.3		
26.0													13.0	3.5	18.1	3.4	22.6	3.3	26.8	3.2	30.6	3.1	34.4	3.0	38.0	2.9	41.5	2.8		
28.0													8.5	3.2	15.4	3.0	20.4	2.9	24.9	2.8	29.0	2.8	32.9	2.7	36.6	2.5	40.2	2.4		
30.0															11.9	2.7	17.8	2.6	22.7	2.5	27.1	2.4	31.2	2.3	35.1	2.2	38.9	2.1		
32.0																	14.5	2.3	20.2	2.2	25.0	2.1	29.4	2.0	33.5	1.9	37.4	1.8		
34.0																			16.5	2.0	22.5	1.8	27.3	1.7	31.6	1.6	35.7	1.5		
36.0																					19.0	1.6	24.8	1.5	29.5	1.3	33.3	1.3		
38.0																							23.0	1.2	28.2	1.1				

備考

表内、数値の改正・追加・削除及び字句の削除

表内、数値の改正・追加・削除及び字句の削除

新　旧　対　照　表

改　正

機械名：クローラクレーン
規　格：油圧駆動式ウインチ・ラチスジブ型　60ｔ吊

ブーム長(m)	12.2		12.5		15.5		18.5		21.5		24.5		27.5		30.5		33.5		36.5		39.5		42.5		45.5		48.5					
作業半径(m)	フックの地上高さ(m)	定格総荷重(t)	フックの地上高さ(m)	定格総荷重(t)	フックの地上高さ(m)	定格総荷重(t)	フックの地上高さ(m)	定格総荷重(t)	フックの地上高さ(m)	定格総荷重(t)	フックの地上高さ(m)	定格総荷重(t)	フックの地上高さ(m)	定格総荷重(t)	フックの地上高さ(m)	定格総荷重(t)	フックの地上高さ(m)	定格総荷重(t)	フックの地上高さ(m)	定格総荷重(t)	フックの地上高さ(m)	定格総荷重(t)	フックの地上高さ(m)	定格総荷重(t)	フックの地上高さ(m)	定格総荷重(t)	フックの地上高さ(m)	定格総荷重(t)	フックの地上高さ(m)	定格総荷重(t)	フックの地上高さ(m)	定格総荷重(t)
4.0	10.1	60.0	10.4	60.0																												
4.5	9.9	55.8	10.2	55.7																												
5.0	9.7	46.6	10.0	46.6	13.2	46.4																										
5.5	9.4	39.9	9.8	39.9	13.0	39.8	16.2	39.7																								
6.0	9.2	34.9	9.5	34.9	12.8	34.8	16.0	34.7	19.2	34.6																						
7.0	8.5	27.8	8.9	27.8	12.4	27.7	15.7	27.6	18.9	27.5	22.0	27.4	25.1	27.2	28.2	27.1																
8.0	7.8	23.0	8.1	23.0	11.8	22.9	15.2	22.8	18.5	22.7	21.7	22.6	24.9	22.5	28.0	22.4	31.1	22.3	34.2	22.2												
9.0	6.8	19.6	7.2	19.6	11.2	19.5	14.7	19.4	18.1	19.3	21.3	19.2	24.5	19.1	27.7	19.0	30.8	18.9	33.9	18.8	37.0	18.7	40.1	18.5								
10.0	5.5	17.1	6.0	17.1	10.4	17.0	14.1	16.9	17.6	16.8	20.9	16.7	24.2	16.6	27.4	16.5	30.5	16.4	33.6	16.3	36.8	16.2	39.8	16.1	42.9	16.0	46.0	15.5				
12.0					8.4	13.3	12.6	13.2	16.4	13.1	19.9	13.0	23.3	12.9	26.6	12.8	29.8	12.7	33.0	12.6	36.2	12.5	39.3	12.4	42.4	12.3	45.5	12.2				
14.0					5.2	10.9	10.6	10.8	14.9	10.7	18.6	10.6	22.2	10.5	25.6	10.4	29.0	10.3	32.2	10.2	35.5	10.1	38.7	10.0	41.8	9.9	45.0	9.8				
16.0							7.8	9.0	12.9	8.9	17.1	8.8	20.9	8.7	24.5	8.6	28.0	8.5	31.3	8.4	34.7	8.3	37.9	8.2	41.1	8.1	44.3	8.0				
18.0									10.3	7.7	15.2	7.6	19.3	7.5	23.2	7.4	26.8	7.3	30.3	7.2	33.7	7.1	37.0	7.0	40.3	6.9	43.6	6.8				
20.0											12.7	6.6	17.4	6.4	21.6	6.3	25.4	6.2	29.1	6.1	32.6	6.0	36.0	5.9	39.4	5.8	42.7	5.7				
22.0											9.3	5.7	15.0	5.6	19.7	5.5	23.8	5.4	27.7	5.3	31.3	5.2	34.9	5.1	38.4	5.0	41.8	4.9				
24.0													12.0	4.9	17.4	4.8	21.9	4.7	26.0	4.6	29.9	4.5	33.6	4.4	37.2	4.3	40.7	4.2				
26.0															14.5	4.3	19.7	4.2	24.2	4.1	28.3	4.0	32.2	3.8	35.9	3.7	39.5	3.6				
28.0																			22.0	3.6	26.4	3.5	30.5	3.3	34.4	3.2	38.1	3.1				
30.0																			19.3	3.2	24.2	3.1	28.6	2.9	32.7	2.8	36.6	2.7				
32.0																					21.7	2.8	26.5	2.6	30.9	2.5	35.0	2.3				
34.0																							24.0	2.3	28.8	2.2	33.1	2.0				
36.0																									26.4	1.9	31.0	1.7				

機械名：クローラクレーン
規　格：油圧駆動式ウインチ・ラチスジブ型　65ｔ吊

ブーム長(m)	9.0		9.5		12.5		15.5		18.5		21.5		24.5		27.5		30.5		33.5		36.5		39.5		42.5		45.5		48.5		51.5		54.5	
作業半径(m)	フックの地上高さ(m)	定格総荷重(t)	フックの地上高さ(m)	定格総荷重(t)	フックの地上高さ(m)	定格総荷重(t)	フックの地上高さ(m)	定格総荷重(t)	フックの地上高さ(m)	定格総荷重(t)	フックの地上高さ(m)	定格総荷重(t)	フックの地上高さ(m)	定格総荷重(t)	フックの地上高さ(m)	定格総荷重(t)	フックの地上高さ(m)	定格総荷重(t)	フックの地上高さ(m)	定格総荷重(t)	フックの地上高さ(m)	定格総荷重(t)	フックの地上高さ(m)	定格総荷重(t)	フックの地上高さ(m)	定格総荷重(t)	フックの地上高さ(m)	定格総荷重(t)	フックの地上高さ(m)	定格総荷重(t)	フックの地上高さ(m)	定格総荷重(t)	フックの地上高さ(m)	定格総荷重(t)
3.5	8.0	65.0																																
4.0	7.7	65.0	7.2	65.0	9.9	65.0																												
4.5	7.5	58.4	7.0	58.8	9.7	58.6	12.8	57.8																										
5.0	7.1	52.1	6.7	52.4	9.5	52.6	12.7	52.5	15.8	51.6																								
5.5	6.8	44.8	6.4	45.0	9.5	44.0	12.7	43.9	15.9	43.8	18.8	43.2																						
6.0	6.4	39.3	6.0	39.4	9.0	40.3	12.3	40.2	15.5	40.1	18.7	40.1	21.8	39.0																				
7.0	5.3	31.5	5.0	31.2	8.4	31.9	11.9	31.7	15.2	31.6	18.4	31.6	21.5	31.5	24.6	31.4	27.6	31.8																
8.0	3.8	25.1	3.7	25.0	7.6	26.3	11.3	26.2	14.7	26.1	18.0	26.1	21.2	26.0	24.3	25.9	27.5	25.8	30.5	25.8	33.6	25.6												
9.0	2.2	19.3	1.6	19.5	6.7	22.3	10.7	22.2	14.2	22.1	17.6	22.1	20.8	22.0	24.0	21.9	27.2	21.8	30.2	21.7	33.3	21.6	36.4	21.5	39.5	20.6								
10.0					5.6	19.3	9.9	19.2	13.6	19.1	17.1	19.0	20.4	18.9	23.7	18.8	26.8	18.7	29.9	18.7	33.1	18.6	36.2	18.5	39.3	18.4	42.4	18.3	45.5	16.6						
12.0							7.8	15.1	12.1	15.0	15.9	14.9	19.4	14.8	22.8	14.7	26.1	14.6	29.2	14.5	32.4	14.5	35.6	14.4	38.7	14.3	41.9	14.2	45.0	13.4	48.2	13.2	50.9	13.3
14.0							4.8	12.3	10.1	12.3	14.4	12.1	18.1	12.0	21.7	11.9	25.1	11.9	28.4	11.7	31.7	11.7	34.9	11.5	38.1	11.5	41.3	11.4	44.5	10.8	47.6	10.6	50.8	10.4
16.0									7.4	10.3	12.4	10.2	16.6	10.1	20.4	10.0	24.0	9.8	27.4	9.8	30.8	9.7	34.1	9.6	37.3	9.5	40.6	9.4	43.8	8.9	47.0	8.8	50.2	8.5
18.0											9.9	8.6	14.7	8.6	18.8	8.5	22.7	8.4	26.2	8.3	29.7	8.2	33.1	8.1	36.5	8.0	39.8	7.9	43.1	7.4	46.3	7.3	49.5	7.1
20.0													12.2	7.5	16.9	7.4	21.1	7.3	24.8	7.1	28.5	7.0	32.0	6.9	35.5	6.8	38.8	6.7	42.2	6.3	45.5	6.2	48.8	6.0
22.0													8.9	6.5	14.5	6.4	19.2	6.3	23.2	6.2	27.1	6.1	30.8	6.0	34.3	5.9	37.8	5.8	41.2	5.5	44.6	5.3	47.9	5.1
24.0															11.5	5.7	16.9	5.6	21.3	5.4	25.5	5.4	29.3	5.2	33.0	5.2	36.6	5.0	40.2	4.7	43.6	4.6	47.0	4.4
26.0																	14.1	4.9	19.1	4.8	23.6	4.7	27.7	4.6	31.6	4.5	35.3	4.4	39.0	4.1	42.5	4.0	46.0	3.8
28.0																			16.3	4.3	21.4	4.2	25.8	4.1	29.9	4.0	33.8	3.9	37.6	3.6	41.2	3.5	44.8	3.3
30.0																			12.8	3.9	18.7	3.8	23.7	3.6	28.1	3.5	32.2	3.4	36.1	3.2	39.9	3.1	43.6	2.8
32.0																					15.2	3.5	21.1	3.3	25.9	3.2	30.3	3.0	34.5	2.8	38.4	2.7	42.2	2.4
34.0																							17.8	3.0	23.5	2.8	28.2	2.7	32.6	2.4	36.7	2.3	40.7	2.0
36.0																									20.5	2.6	25.8	2.3	30.5	2.1	34.8	1.9	39.0	1.7
38.0																											23.0	2.0	28.2	1.8	32.8	1.6	37.2	1.4
40.0																													25.2	1.6	30.2	1.4	34.8	1.2
42.0																													21.9	1.5	27.5	1.4		

現　行

機械名：クローラクレーン
規　格：油圧駆動式ウインチ・ラチスジブ型　60ｔ吊

ブーム長(m)	12.2		12.5		15.5		18.5		21.5		24.5		27.5		30.5		33.5		36.5		39.5		42.5		45.5		48.5		51.5		54.5	
作業半径(m)	フックの地上高さ(m)	定格総荷重(t)	フックの地上高さ(m)	定格総荷重(t)	フックの地上高さ(m)	定格総荷重(t)	フックの地上高さ(m)	定格総荷重(t)	フックの地上高さ(m)	定格総荷重(t)	フックの地上高さ(m)	定格総荷重(t)	フックの地上高さ(m)	定格総荷重(t)	フックの地上高さ(m)	定格総荷重(t)	フックの地上高さ(m)	定格総荷重(t)	フックの地上高さ(m)	定格総荷重(t)	フックの地上高さ(m)	定格総荷重(t)	フックの地上高さ(m)	定格総荷重(t)	フックの地上高さ(m)	定格総荷重(t)	フックの地上高さ(m)	定格総荷重(t)	フックの地上高さ(m)	定格総荷重(t)	フックの地上高さ(m)	定格総荷重(t)
4.0	10.1	60.0	10.7	60.0																												
4.5	9.9	55.8	10.5	55.7																												
5.0	9.7	46.6	10.4	46.6	13.5	46.4																										
5.5	9.4	39.9	10.2	39.9	13.4	39.8	16.5	39.7																								
6.0	9.2	34.9	10.0	34.9	13.2	34.8	16.4	34.7	19.5	34.6																						
7.0	8.5	27.8	9.5	27.8	12.8	27.7	16.0	27.6	19.2	27.5	22.3	27.4	25.4	27.2	28.4	27.1																
8.0	7.8	23.0	8.9	23.0	12.4	22.9	15.7	22.8	18.9	22.7	22.0	22.6	25.1	22.5	28.2	22.4	31.3	22.3	34.4	22.2												
9.0	6.8	19.6	8.1	19.6	11.8	19.5	15.2	19.4	18.5	19.3	21.7	19.2	24.9	19.1	28.0	19.0	31.1	18.9	34.2	18.8	37.2	18.7	40.3	18.5								
10.0	5.5	17.1	7.2	17.1	11.2	17.0	14.7	16.9	18.1	16.8	21.3	16.7	24.5	16.6	27.7	16.5	30.8	16.4	33.9	16.3	37.0	16.2	40.1	16.1	43.1	16.0	46.2	15.5				
12.0					9.5	13.3	13.4	13.2	17.0	13.1	20.4	13.0	23.7	12.9	27.0	12.8	30.2	12.7	33.3	12.8	36.5	12.5	39.6	12.4	42.7	12.3	45.8	12.2	48.9	12.1		
14.0					7.0	10.9	11.7	10.8	15.7	10.7	19.3	10.6	22.8	10.5	26.1	10.4	29.4	10.3	32.6	10.2	35.8	10.1	39.0	10.0	42.1	9.9	45.3	9.8	48.4	9.7	51.5	9.6
16.0							9.4	9.0	13.9	8.9	17.9	8.8	21.6	8.7	25.1	8.6	28.5	8.5	31.8	8.4	35.1	8.3	38.3	8.2	41.5	8.1	44.7	8.0	47.8	7.9	50.9	7.8
18.0									11.7	7.7	16.2	7.6	20.2	7.5	23.9	7.4	27.4	7.3	30.8	7.2	34.2	7.1	37.5	7.0	40.7	6.9	44.0	6.8	47.2	6.7	50.3	6.5
20.0											14.0	6.6	18.4	6.4	22.4	6.3	26.1	6.2	29.7	6.1	33.2	6.0	36.6	5.9	39.9	5.8	43.2	5.7	46.4	5.6	49.6	5.5
22.0											11.2	5.7	16.3	5.6	20.7	5.5	24.6	5.4	28.4	5.3	32.0	5.2	35.5	5.1	38.9	5.0	42.3	4.9	45.6	4.8	48.8	4.7
24.0													13.6	4.9	18.6	4.8	22.9	4.7	26.9	4.6	30.7	4.5	34.3	4.4	37.8	4.3	41.2	4.2	44.6	4.1	47.9	3.9
26.0															16.0	4.3	20.8	4.2	25.1	4.1	29.1	4.0	32.9	3.8	36.6	3.7	40.1	3.6	43.6	3.5	47.0	3.4
28.0																			23.1	3.6	27.4	3.5	31.4	3.3	35.2	3.2	38.8	3.1	42.4	3.0	45.9	2.9
30.0																			20.7	3.2	25.4	3.1	29.6	2.9	33.6	2.8	37.4	2.7	41.1	2.6	44.7	2.5
32.0																					23.0	2.8	27.6	2.6	31.8	2.5	35.8	2.3	39.7	2.2	43.4	2.0
34.0																							25.3	2.3	29.9	2.2	34.1	2.0	38.1	1.8	41.9	1.7
36.0																									27.6	1.9	32.1	1.7	36.3	1.5	40.3	1.4
38.0																									25.0	1.6	29.9	1.4	34.4	1.2	38.6	1.1

機械名：クローラクレーン
規　格：油圧駆動式ウインチ・ラチスジブ型　65ｔ吊

ブーム長(m)			12.19		12.5		15.5		18.5		21.5		24.5		27.5		30.5		33.5		36.5		39.5		42.5		45.5		48.5		51.5		54.5	
作業半径(m)	フックの地上高さ(m)	定格総荷重(t)	フックの地上高さ(m)	定格総荷重(t)	フックの地上高さ(m)	定格総荷重(t)	フックの地上高さ(m)	定格総荷重(t)	フックの地上高さ(m)	定格総荷重(t)	フックの地上高さ(m)	定格総荷重(t)	フックの地上高さ(m)	定格総荷重(t)	フックの地上高さ(m)	定格総荷重(t)	フックの地上高さ(m)	定格総荷重(t)	フックの地上高さ(m)	定格総荷重(t)	フックの地上高さ(m)	定格総荷重(t)	フックの地上高さ(m)	定格総荷重(t)	フックの地上高さ(m)	定格総荷重(t)	フックの地上高さ(m)	定格総荷重(t)	フックの地上高さ(m)	定格総荷重(t)	フックの地上高さ(m)	定格総荷重(t)	フックの地上高さ(m)	定格総荷重(t)
4.0			9.9	65.0	10.3	64.9																												
4.5			9.4	58.5	9.7	58.3	12.9	57.9																										
5.0			9.2	51.6	9.5	51.4	12.8	51.2	15.9	50.7																								
5.5			8.9	44.5	9.3	44.3	12.6	44.1	15.7	43.5	18.9	43.3																						
6.0			8.7	38.8	9.1	38.7	12.4	38.5	15.6	38.4	18.7	38.0	21.8	37.7																				
7.0			8.0	30.8	8.4	30.6	11.9	30.5	15.2	30.4	18.4	30.3	21.6	30.2	24.7	30.1	27.6	30.1																
8.0			7.3	25.4	7.7	25.3	11.4	25.2	14.8	25.1	18.0	25.1	21.2	24.9	24.4	24.8	27.5	24.7	30.6	24.7	33.9	24.3												
9.0			6.3	21.6	6.8	21.5	10.7	21.4	14.2	21.3	17.6	21.2	20.9	21.1	24.1	21.0	27.2	20.9	30.4	20.8	33.5	20.8	36.8	20.5	40.0	19.4								
10.0			5.0	18.7	5.5	18.6	9.9	18.6	13.6	18.4	17.1	18.4	20.5	18.3	23.7	18.2	26.9	18.1	30.1	18.0	33.2	17.9	36.3	17.8	39.4	17.7	42.5	17.6	45.9	16.0				
12.0							7.9	14.6	12.2	14.6	15.9	14.5	19.4	14.3	22.8	14.3	26.1	14.1	29.4	14.0	32.6	14.0	35.7	13.9	38.9	13.8	42.0	13.7	45.0	13.6	48.4	13.5	51.1	13.3
14.0							4.6	12.0	10.2	11.9	14.4	11.8	18.2	11.7	21.8	11.6	25.2	11.5	28.5	11.4	31.8	11.3	35.0	11.2	38.2	11.1	41.4	11.0	44.4	11.0	47.6	10.8	50.7	10.7
16.0									7.3	10.0	12.4	9.9	16.6	9.8	20.5	9.7	24.1	9.6	27.5	9.5	30.9	9.4	34.2	9.3	37.5	9.2	40.7	9.1	43.8	9.0	46.9	8.9	50.1	8.8
18.0											9.8	8.5	14.7	8.4	18.9	8.3	22.7	8.2	26.3	8.1	29.8	8.0	33.2	7.9	36.6	7.7	39.9	7.7	43.0	7.6	46.2	7.5	49.4	7.4
20.0													12.1	7.3	17.0	7.2	21.1	7.1	25.0	6.9	28.6	6.9	32.1	6.7	35.6	6.6	39.0	6.5	42.2	6.5	45.5	6.4	48.7	6.3
22.0													9.2	6.3	14.6	6.3	19.2	6.2	23.3	6.1	27.2	6.0	30.9	5.9	34.4	5.7	37.9	5.6	41.2	5.6	44.6	5.5	47.9	5.4
24.0															11.4	5.6	16.9	5.4	21.5	5.3	25.6	5.2	29.5	5.1	33.2	5.0	36.7	4.9	40.1	4.8	43.6	4.7	46.9	4.6
26.0																	13.9	4.9	19.2	4.7	23.7	4.6	27.8	4.5	31.7	4.4	35.4	4.3	38.9	4.2	42.2	4.1	45.9	4.0
28.0																			16.3	4.3	21.5	4.1	25.9	4.0	30.1	3.8	33.9	3.7	37.6	3.7	41.2	3.6	44.8	3.5
30.0																			12.9	3.9	18.9	3.7	23.8	3.5	28.2	3.4	32.3	3.3	36.1	3.3	39.9	3.1	43.5	3.0
32.0																					15.2	3.5	21.2	3.2	26.1	3.1	30.4	2.9	34.4	2.9	38.3	2.7	42.1	2.6
34.0																							17.8	3.0	23.6	2.7	28.3	2.6	32.6	2.5	36.7	2.3	40.6	2.2
36.0																									20.2	2.5	25.9	2.2	30.5	2.2	34.8	2.0	38.9	1.9
38.0																											23.1	1.9	28.1	1.8	32.8	1.7	37.1	1.6
40.0																													25.2	1.7	30.2	1.5	34.8	1.4
42.0																													21.9	1.5	27.5	1.4	32.4	1.3

備　考

表内、数値の改正・削除及び字句の削除

表内、数値の改正及び追加・削除

新　旧　対　照　表

改　正

機械名	クローラクレーン																													
規　格	油圧駆動式ウインチ・ラチスジブ型　70ｔ吊																													
ブーム長(m)	9.0		9.5		12.5		15.5		18.5		21.5		24.5		27.5		30.5		33.5		36.5		39.5		42.5		45.5		48.5		51.5		54.5	
作業半径(m)	フックの地上高さ(m)	定格総荷重(t)	フックの地上高さ(m)	定格総荷重(t)	フックの地上高さ(m)	定格総荷重(t)	フックの地上高さ(m)	定格総荷重(t)	フックの地上高さ(m)	定格総荷重(t)	フックの地上高さ(m)	定格総荷重(t)	フックの地上高さ(m)	定格総荷重(t)	フックの地上高さ(m)	定格総荷重(t)	フックの地上高さ(m)	定格総荷重(t)	フックの地上高さ(m)	定格総荷重(t)	フックの地上高さ(m)	定格総荷重(t)	フックの地上高さ(m)	定格総荷重(t)	フックの地上高さ(m)	定格総荷重(t)	フックの地上高さ(m)	定格総荷重(t)	フックの地上高さ(m)	定格総荷重(t)	フックの地上高さ(m)	定格総荷重(t)
3.5	4.6	70.0	5.5	70.0	8.2	70.0																										
4.0	4.4	65.0	5.8	70.0	8.5	69.1																										
4.5	4.1	58.4	5.0	62.2	8.3	61.7	11.5	61.6																								
5.0	3.8	52.1	5.2	56.4	8.6	56.0	11.8	55.9	14.5	55.4																						
5.5	3.5	44.8	4.4	51.2	7.9	50.5	11.2	50.4	14.3	50.3	17.5	50.2																				
6.0	3.1	39.3	4.5	45.5	8.1	45.2	11.4	45.1	14.6	45.1	17.8	45.0	21.0	40.5																		
7.0	2.0	31.5	3.6	36.1	7.5	35.8	11.0	35.7	14.3	35.7	17.5	35.6	20.6	35.6	23.7	35.6	27.5	34.6														
8.0	0.5	25.1	2.3	29.8	6.7	29.6	10.4	29.5	13.8	29.4	17.1	29.3	20.3	29.3	23.5	29.3	26.6	29.2	29.7	29.1	33.5	28.0										
9.0		19.3	0.5	24.6	5.8	25.1	9.8	24.5	13.3	25.0	16.7	24.9	19.9	24.8	23.1	25.0	26.3	24.6	29.4	24.6	32.5	24.5	35.6	24.6	39.4	21.2						
10.0					4.7	21.8	9.0	21.7	12.7	21.6	16.2	21.5	19.5	21.5	22.8	21.4	26.0	21.3	29.1	21.2	32.2	21.2	35.4	21.0	38.5	21.0	41.5	20.7	45.4	19.5		
12.0					0.1	17.4	7.0	17.0	11.2	16.9	15.0	16.8	18.5	16.7	21.9	16.7	25.2	16.6	28.4	16.5	31.6	16.4	34.8	16.3	37.9	16.3	41.0	16.1	44.3	15.9	47.4	15.1	50.5	13.3
14.0							3.8	13.9	9.2	13.8	13.5	13.7	17.3	13.6	20.8	13.6	24.2	13.5	27.6	13.4	30.9	13.3	34.1	13.2	37.3	13.1	40.4	13.0	43.8	12.7	46.9	12.6	50.0	12.0
16.0									6.4	11.6	11.5	11.4	15.7	11.4	19.5	11.3	23.1	11.2	26.6	11.1	30.0	11.0	33.3	10.9	36.5	10.8	39.7	10.7	43.1	10.5	46.3	10.4	49.4	10.3
18.0											8.9	9.8	13.8	9.7	17.9	9.7	21.8	9.5	25.4	9.4	28.9	9.3	32.3	9.2	35.6	9.1	38.9	9.0	42.4	8.9	45.6	8.8	48.8	8.7
20.0													11.3	8.4	16.0	8.4	20.2	8.2	24.0	8.1	27.7	8.0	31.2	7.9	34.6	7.8	38.0	7.7	41.5	7.6	44.8	7.4	48.0	7.3
22.0													7.9	7.5	13.6	7.3	18.3	7.2	22.4	7.1	26.3	7.0	30.0	6.9	33.5	6.8	37.0	6.6	40.6	6.5	43.9	6.4	47.2	6.3
24.0															10.6	6.5	16.0	6.3	20.5	6.2	24.6	6.1	28.5	6.0	32.2	5.9	35.8	5.8	39.5	5.6	42.9	5.5	46.3	5.4
26.0																	13.1	5.6	18.3	5.5	22.8	5.4	26.9	5.3	30.8	5.2	34.5	5.1	38.3	4.9	41.8	4.8	45.2	4.7
28.0																			15.5	4.9	20.6	4.8	25.0	4.7	29.1	4.6	33.0	4.5	36.9	4.3	40.6	4.2	44.1	4.1
30.0																			12.1	4.5	17.9	4.3	22.8	4.2	27.2	4.1	31.4	3.9	35.4	3.8	39.2	3.7	42.8	3.6
32.0																					14.2	3.9	20.3	3.8	25.1	3.9	29.5	3.6	33.8	3.3	37.7	3.2	41.4	3.1
34.0																							16.8	3.5	22.6	3.2	27.4	3.1	31.9	2.9	36.0	2.7	39.9	2.6
36.0																									19.3	3.0	25.0	2.7	29.8	2.5	34.2	2.4	38.2	2.3
38.0																									15.7	2.7	22.2	2.4	27.5	2.2	32.1	2.0	36.4	1.9
40.0																											18.2	2.1	24.8	1.9	29.8	1.7	34.3	1.6
42.0																													20.9	1.7	27.1	1.4	32.1	1.3
44.0																															23.4	1.3	29.5	1.1

現　行

機械名	クローラクレーン																													
規　格	油圧駆動式ウインチ・ラチスジブ型　70ｔ吊																													
ブーム長(m)			9.5		12.5		15.5		18.5		21.5		24.5		27.5		30.5		33.5		36.5		39.5		42.5		45.5		48.5		51.5		54.5	
作業半径(m)	フックの地上高さ(m)	定格総荷重(t)	フックの地上高さ(m)	定格総荷重(t)	フックの地上高さ(m)	定格総荷重(t)	フックの地上高さ(m)	定格総荷重(t)	フックの地上高さ(m)	定格総荷重(t)	フックの地上高さ(m)	定格総荷重(t)	フックの地上高さ(m)	定格総荷重(t)	フックの地上高さ(m)	定格総荷重(t)	フックの地上高さ(m)	定格総荷重(t)	フックの地上高さ(m)	定格総荷重(t)	フックの地上高さ(m)	定格総荷重(t)	フックの地上高さ(m)	定格総荷重(t)	フックの地上高さ(m)	定格総荷重(t)	フックの地上高さ(m)	定格総荷重(t)	フックの地上高さ(m)	定格総荷重(t)	フックの地上高さ(m)	定格総荷重(t)
3.5			5.4	70.0																												
4.0			5.9	69.8	9.2	65.8																										
4.5			5.7	62.7	9.0	62.2	12.2	59.0																								
5.0			5.4	56.4	8.8	55.8	12.0	55.6	14.6	55.0																						
5.5			5.0	50.9	8.6	50.1	11.8	50.0	15.0	49.8	17.6	49.4																				
6.0			4.7	45.3	8.3	44.6	11.6	44.5	14.8	44.4	18.0	44.4	21.4	39.0																		
7.0			3.7	35.9	7.7	35.3	11.2	35.2	14.5	35.1	17.7	35.1	20.8	35.0	23.9	35.0	27.5	34.2														
8.0			2.4	29.7	6.9	29.1	10.6	29.1	14.0	29.0	17.3	28.9	20.5	28.8	23.6	28.8	26.8	28.7	29.9	28.6	33.5	24.4										
9.0			0.9	24.8	6.0	24.8	9.9	24.7	13.5	24.6	16.9	24.5	20.1	24.4	23.3	24.4	26.5	24.3	29.6	24.2	32.7	22.5	35.8	22.0	39.4	21.2						
10.0					4.8	21.4	9.2	21.4	12.9	21.3	16.4	21.2	19.7	21.2	22.9	21.1	26.1	21.0	29.3	20.9	32.4	20.8	35.5	20.7	38.6	20.7	41.7	20.1	45.4	19.5		
12.0					0.1	17.4	7.1	16.8	11.4	16.7	15.2	16.6	18.7	16.5	22.1	16.4	25.4	16.3	28.6	16.2	31.8	16.1	35.0	16.0	38.1	16.0	41.2	15.9	44.3	15.8	47.4	14.9	50.0	14.0
14.0							4.0	13.7	9.4	13.6	13.6	13.5	17.4	13.4	21.0	13.4	24.4	13.3	27.8	13.2	31.0	13.0	34.3	12.9	37.5	12.9	40.6	12.8	43.8	12.6	46.9	12.5	50.0	12.3
16.0									6.6	11.4	11.7	11.3	15.9	11.2	19.7	11.2	23.3	11.0	26.8	10.9	30.1	10.8	33.4	10.7	36.7	10.7	39.9	10.6	43.1	10.4	46.3	10.3	49.4	10.2
18.0										9.1	9.8	14.0	9.6	18.1	9.5	22.0	9.3	25.6	9.3	29.1	9.1	32.5	9.0	35.8	9.0	39.1	8.9	42.4	8.8	45.6	8.7	48.8	8.6
20.0												11.5	8.3	16.2	8.2	20.4	8.1	24.2	8.0	27.9	7.9	31.4	7.8	34.8	7.7	38.2	7.6	41.5	7.5	44.8	7.3	48.0	7.2
22.0												8.1	7.4	13.8	7.2	18.5	7.1	22.6	7.0	26.5	6.8	30.1	6.7	33.7	6.7	37.2	6.5	40.6	6.4	43.9	6.3	47.2	6.2
24.0														10.8	6.4	16.2	6.2	20.7	6.1	24.8	6.0	28.7	5.9	32.4	5.8	36.0	5.7	39.5	5.6	42.9	5.4	46.3	5.3
26.0																13.3	5.5	18.5	5.5	22.9	5.3	27.1	5.2	30.9	5.1	34.7	5.0	38.3	4.9	41.8	4.7	45.2	4.6
28.0																		15.7	4.8	20.7	4.7	25.2	4.6	29.3	4.5	33.2	4.4	36.9	4.3	40.6	4.1	44.1	4.0
30.0																		12.2	4.4	18.1	4.2	23.0	4.1	27.4	4.0	31.5	3.9	35.4	3.8	39.2	3.6	42.8	3.5
32.0																				14.3	3.8	20.5	3.7	25.3	3.6	29.7	3.4	33.8	3.3	37.7	3.2	41.4	3.2
34.0																						16.9	3.4	22.8	3.2	27.6	3.0	31.9	2.9	36.0	2.7	39.9	2.6
36.0																								19.4	2.9	25.2	2.7	29.8	2.5	34.2	2.4	38.2	2.3
38.0																								15.6	2.7	22.4	2.3	27.5	2.2	32.1	2.0	36.4	2.0
40.0																										18.3	2.1	24.8	1.9	29.8	1.7	34.4	1.7
42.0																												21.1	1.7	27.1	1.4	32.1	1.4
44.0																																30.1	1.2

備　考

表内、数値の改正及び追加

新　旧　対　照　表

改　正

機械名	クローラクレーン																																					
規　格	油圧駆動式ウインチ・ラチスジブ型　80ｔ吊																																					
ブーム長(m)	12.2		12.5		15.5		18.5		21.5		24.5		27.5		30.5		33.5		36.5		39.5		42.5		45.5		48.5		51.5		54.5		57.5							
作業半径(m)	フックの地上高さ(m)	定格総荷重(t)	フックの地上高さ(m)	定格総荷重(t)	フックの地上高さ(m)	定格総荷重(t)	フックの地上高さ(m)	定格総荷重(t)	フックの地上高さ(m)	定格総荷重(t)	フックの地上高さ(m)	定格総荷重(t)	フックの地上高さ(m)	定格総荷重(t)	フックの地上高さ(m)	定格総荷重(t)	フックの地上高さ(m)	定格総荷重(t)	フックの地上高さ(m)	定格総荷重(t)	フックの地上高さ(m)	定格総荷重(t)	フックの地上高さ(m)	定格総荷重(t)	フックの地上高さ(m)	定格総荷重(t)	フックの地上高さ(m)	定格総荷重(t)	フックの地上高さ(m)	定格総荷重(t)	フックの地上高さ(m)	定格総荷重(t)						
＿	＿	＿																																				
3.8	11.4	80.0																																				
4.0	9.4	80.0	＿	＿																																		
4.5	9.1	72.6	9.8	72.2	＿	＿																																
5.0	8.9	60.8	9.3	60.8	12.8	60.7	＿	＿																														
5.5	8.5	51.0	8.8	51.0	12.1	50.9	15.3	50.8																														
6.0	8.4	45.7	8.8	45.6	12.1	45.6	15.3	45.6	18.8	45.7	＿	＿																										
7.0	7.8	36.4	8.2	36.4	11.6	36.3	14.9	36.2	18.1	36.2	21.3	36.1	24.2	36.6	27.3	38.6																						
8.0	7.0	30.2	7.4	30.2	11.1	30.1	14.5	30.0	17.8	29.8	21.0	29.8	24.1	29.7	27.2	29.6	30.3	29.5	33.2	29.1																		
9.0	6.0	25.7	6.5	25.7	10.4	25.6	14.0	25.5	17.3	25.4	20.6	25.3	23.8	25.2	27.0	25.1	30.1	25.0	33.2	25.0	36.3	24.9	39.1	23.4														
10.0	4.8	22.2	5.3	22.2	9.7	22.1	13.4	22.0	16.8	21.9	20.2	21.8	23.4	21.8	26.6	21.7	29.8	21.6	32.9	21.6	36.0	21.5	39.1	21.3	42.2	21.2												
12.0	2.2	17.4	1.3	17.4	7.6	17.3	11.9	17.3	15.6	17.2	19.2	17.1	22.6	17.0	25.9	17.0	29.1	16.9	32.3	16.8	35.4	16.7	38.6	16.6	41.7	16.5	44.8	16.4	48.2	16.4	51.3	16.2	53.8	15.8				
14.0					4.5	14.3	9.9	14.2	14.1	14.1	17.9	13.9	21.5	13.8	24.9	13.8	28.2	13.7	31.5	13.6	34.7	13.5	37.9	13.4	41.1	13.3	44.2	13.2	47.7	13.2	50.8	13.1	53.9	12.9					
16.0							7.1	11.9	12.2	11.8	16.4	11.7	20.2	11.6	23.8	11.5	27.2	11.4	30.6	11.3	33.9	11.2	37.2	11.1	40.4	11.0	43.6	10.9	47.1	10.9	50.2	10.8	53.3	10.7				
18.0							2.7	10.5	9.6	10.1	14.4	9.9	18.6	9.9	22.4	9.8	26.1	9.7	29.6	9.6	33.0	9.5	36.3	9.4	39.6	9.3	42.8	9.2	46.4	9.2	49.6	9.1	52.7	9.0				
20.0									5.7	8.8	12.0	8.6	16.7	8.6	20.8	8.4	24.7	8.3	28.3	8.3	31.9	8.2	35.3	8.1	38.7	8.0	42.0	7.9	45.6	7.8	48.8	7.7	52.0	7.6				
22.0											8.6	7.6	14.3	7.5	18.9	7.4	23.1	7.3	26.9	7.2	30.6	7.1	34.2	7.0	37.6	6.9	41.0	6.9	44.7	6.7	48.0	6.6	51.2	6.5				
24.0											2.5	7.2	11.2	6.7	16.6	6.6	21.2	6.4	25.3	6.4	29.2	6.3	32.9	6.1	36.5	6.1	40.0	5.9	43.7	5.8	47.0	5.8	50.4	5.6				
26.0													6.6	6.3	13.8	5.8	18.9	5.7	23.4	5.6	27.5	5.5	31.4	5.4	35.1	5.3	38.8	5.2	42.6	5.1	46.0	5.0	49.4	4.8				
28.0															9.9	5.2	16.2	5.1	21.2	5.0	25.7	4.9	29.8	4.8	33.7	4.7	37.4	4.6	41.3	4.5	44.9	4.4	48.3	4.2				
30.0															3.1	4.8	12.3	4.7	18.6	4.5	23.5	4.4	27.9	4.3	32.0	4.2	35.9	4.1	40.0	3.9	43.6	3.8	47.2	3.7				
32.0																	7.5	4.4	15.2	4.3	21.0	3.9	25.8	3.8	30.2	3.7	34.3	3.6	38.5	3.4	42.2	3.3	45.9	3.2				
34.0																					17.7	3.8	23.3	3.4	28.0	3.3	32.4	3.2	36.8	3.0	40.7	2.9	44.5	2.7				
36.0																					＿	＿	20.7	3.0	25.6	3.0	30.2	2.8	34.9	2.7	39.0	2.5	42.9	2.3				
38.0																							16.6	2.9	22.8	2.6	27.9	2.5	32.9	2.3	37.2	2.1	41.3	2.0				
40.0																									19.3	2.5	24.9	2.2	30.0	2.0	34.6	1.8	38.9	1.6				
42.0																											21.8	2.0	27.4	1.7	32.3	1.5	＿	＿				
44.0																											18.0	1.6	＿	＿	＿	＿	＿	＿				
＿																															＿	＿						

現　行

機械名	クローラクレーン																																					
規　格	油圧駆動式ウインチ・ラチスジブ型　80ｔ吊																																					
ブーム長(m)	9.5		12.5		15.5		18.5		21.5		24.5		27.5		30.5		33.5		36.5		39.5		42.5		45.5		48.5		51.5		54.5		57.5							
作業半径(m)	フックの地上高さ(m)	定格総荷重(t)	フックの地上高さ(m)	定格総荷重(t)	フックの地上高さ(m)	定格総荷重(t)	フックの地上高さ(m)	定格総荷重(t)	フックの地上高さ(m)	定格総荷重(t)	フックの地上高さ(m)	定格総荷重(t)	フックの地上高さ(m)	定格総荷重(t)	フックの地上高さ(m)	定格総荷重(t)	フックの地上高さ(m)	定格総荷重(t)	フックの地上高さ(m)	定格総荷重(t)	フックの地上高さ(m)	定格総荷重(t)	フックの地上高さ(m)	定格総荷重(t)	フックの地上高さ(m)	定格総荷重(t)	フックの地上高さ(m)	定格総荷重(t)	フックの地上高さ(m)	定格総荷重(t)	フックの地上高さ(m)	定格総荷重(t)						
3.4	5.5	80.0																																				
3.5	5.4	76.5																																				
4.0	5.2	70.0	9.0	70.0																																		
4.5	5.0	62.3	9.1	62.3	11.9	62.3																																
5.0	4.7	56.3	9.2	56.3	12.4	56.3	14.9	56.3																														
5.5	4.4	51.4	9.0	51.4	12.2	51.4	14.7	51.4																														
6.0	4.0	46.4	8.7	46.4	12.0	46.4	15.2	46.4	18.3	46.3	21.1	46.3																										
7.0	3.0	36.8	8.1	36.8	11.5	36.8	14.8	36.8	18.0	36.8	21.2	36.8	24.3	36.8	27.5	36.8																						
8.0	1.7	30.4	7.4	30.4	11.0	30.4	11.4	30.4	17.6	30.4	20.8	30.4	24.0	30.4	27.1	30.3	30.2	30.3	33.4	30.1																		
9.0			6.4	26.1	10.3	26.1	13.8	26.0	17.2	25.9	20.5	25.8	23.7	25.7	26.8	25.6	30.0	25.6	33.1	25.5	36.1	25.4	39.5	23.3														
10.0	＿	＿	5.3	22.7	9.5	22.6	13.2	22.5	16.7	22.5	20.1	22.3	23.2	22.3	26.5	22.2	29.7	22.1	32.8	22.0	35.9	21.9	39.0	21.8	42.1	20.1												
12.0			1.0	18.5	7.5	17.7	11.8	17.7	15.5	17.6	19.0	17.5	22.4	17.4	25.7	17.3	29.0	17.2	32.2	17.1	35.3	17.0	38.5	17.0	41.6	16.9	44.7	16.7	47.8	14.9	50.8	14.3	54.1	14.3				
14.0					4.4	14.5	9.8	14.5	14.0	14.4	17.8	14.2	21.4	14.2	24.8	14.0	28.1	14.0	31.4	13.8	34.6	13.7	37.8	13.7	41.0	13.6	44.1	13.5	47.2	13.3	50.4	13.0	53.6	13.0				
16.0							7.1	12.2	12.0	12.1	15.2	11.9	20.1	11.8	23.7	11.7	27.1	11.6	30.5	11.5	33.8	11.4	37.1	11.3	40.3	11.2	43.5	11.1	46.6	11.0	49.8	10.9	53.1	10.9				
18.0							1.9	10.9	9.5	10.3	14.3	10.2	18.5	10.1	22.3	10.0	25.9	9.9	29.4	9.8	32.8	9.7	36.2	9.6	39.5	9.5	42.7	9.4	45.9	9.3	49.1	9.2	52.5	9.2				
20.0									5.5	9.4	11.8	8.8	16.6	8.8	20.7	8.6	24.6	8.5	28.2	8.4	31.7	8.3	35.2	8.2	38.6	8.1	41.9	8.0	45.1	7.9	48.4	7.8	51.8	7.8				
22.0											8.5	7.8	14.2	7.7	18.8	7.6	22.9	7.5	26.8	7.4	30.5	7.2	34.0	7.1	37.5	7.1	40.9	6.9	44.2	6.8	47.5	6.7	51.0	6.7				
24.0											2.5	7.2	11.2	6.8	16.5	6.7	21.1	6.6	25.2	6.5	29.1	6.4	32.8	6.2	36.3	6.2	39.8	6.1	43.3	5.9	46.6	5.8	50.1	5.8				
26.0													6.6	6.3	13.7	5.9	18.8	5.9	23.3	5.7	27.4	5.6	31.3	5.5	35.0	5.4	38.6	5.3	42.1	5.1	45.6	5.0	49.1	5.0				
28.0															9.7	5.6	16.1	5.3	21.1	5.1	25.5	5.0	29.7	4.9	33.5	4.8	37.3	4.7	40.9	4.5	44.4	4.4	48.1	4.4				
30.0															＿	＿	12.7	4.7	18.5	4.6	23.4	4.5	27.8	4.4	31.9	4.3	35.8	4.1	39.5	4.0	43.2	3.9	46.9	3.9				
32.0																	7.5	4.4	15.0	4.3	20.8	4.0	25.7	3.9	30.0	3.8	34.1	3.7	38.0	3.6	41.8	3.4	45.6	3.4				
34.0																					17.5	3.7	23.2	3.5	27.9	3.4	32.3	3.3	36.4	3.1	40.3	3.0	44.2	2.9				
36.0																					14.2	3.3	19.8	3.2	25.5	3.0	30.2	2.9	34.5	2.7	38.6	2.5	42.7	2.5				
38.0																							16.4	2.9	22.7	2.7	27.8	2.5	32.4	2.4	36.8	2.2	41.0	2.1				
40.0																									19.1	2.4	25.1	2.2	30.1	2.1	34.7	1.9	39.2	1.8				
42.0																											21.7	1.9	27.5	1.8	32.5	1.6	37.2	1.6				
44.0																											18.1	1.5	23.4	1.5	29.9	1.3	35.0	1.3				
46.0																															27.2	1.1						

備　考

表内、数値の改正及び追加・削除

新　旧　対　照　表

改　正

機械名	クローラクレーン																	
規　格	油圧駆動式ウインチ・ラチスジブ型　90ｔ吊（1／2）																	
ブーム長(m)	12.0		12.5		15.5		18.5		21.5		24.5		27.5		30.5		33.5		36.5	
作業半径(m)	フックの地上高さ(m)	定格総荷重(t)	フックの地上高さ(m)	定格総荷重(t)	フックの地上高さ(m)	定格総荷重(t)	フックの地上高さ(m)	定格総荷重(t)	フックの地上高さ(m)	定格総荷重(t)	フックの地上高さ(m)	定格総荷重(t)	フックの地上高さ(m)	定格総荷重(t)	フックの地上高さ(m)	定格総荷重(t)	フックの地上高さ(m)	定格総荷重(t)	フックの地上高さ(m)	定格総荷重(t)
4.0	8.7	90.0																		
4.5	8.5	81.8	9.0	81.5	12.9	78.7														
5.0	8.3	77.3	8.8	76.3	12.1	73.1	15.2	70.5												
5.5	8.0	65.5	8.6	65.5	11.9	64.8	15.4	60.3	19.1	59.8										
6.0	7.7	57.3	8.3	57.2	11.6	56.5	14.9	56.5	18.0	54.6	21.1	54.6								
7.0	7.1	45.4	7.7	45.4	11.2	45.0	14.5	44.9	17.7	44.9	20.8	44.8	24.0	43.5	27.1	43.6				
8.0	6.3	37.5	6.9	37.5	10.6	37.1	14.0	37.0	17.3	36.9	20.5	36.8	23.7	36.8	26.8	36.7	29.9	35.6	33.0	35.6
9.0	5.3	31.8	6.0	31.8	10.0	31.4	13.5	31.3	16.9	31.3	20.1	31.2	23.3	31.1	26.5	30.9	29.6	30.8	32.7	30.7
10.0	4.0	27.5	4.8	27.5	9.2	27.3	12.9	27.1	16.4	27.0	19.7	26.9	23.0	26.8	26.2	26.7	29.3	26.6	32.5	26.4
12.0			0.8	20.9	7.2	21.3	11.4	21.2	15.2	21.1	18.7	21.0	22.1	20.9	25.4	20.7	28.6	20.6	31.8	20.5
14.0					4.0	17.5	9.4	17.2	13.7	17.2	17.5	17.0	21.0	16.9	24.5	16.8	27.8	16.8	31.1	16.5
16.0							6.6	14.6	11.7	14.4	15.9	14.2	19.7	14.1	23.3	14.0	26.8	13.8	30.2	13.7
18.0									9.1	12.3	14.0	12.2	18.1	12.1	22.0	11.9	25.6	11.8	29.1	11.6
20.0									5.2	10.6	11.5	10.6	16.2	10.5	20.4	10.3	24.2	10.1	27.9	10.0
22.0											8.1	9.3	13.9	9.1	18.5	9.0	22.6	8.8	26.5	8.7
24.0													10.8	8.2	16.2	7.9	20.7	7.8	24.9	7.6
26.0															13.3	7.1	18.5	6.9	23.0	6.8
28.0															9.4	6.2	15.7	6.2	20.8	6.0
30.0																	12.3	5.6	18.1	5.4
32.0																			14.9	4.9
34.0																				
36.0 ～ 46.0																				

機械名	クローラクレーン																	
規　格	油圧駆動式ウインチ・ラチスジブ型　90ｔ吊（2／2）																＿＿	
ブーム長(m)	39.5		42.5		45.5		48.5		51.5		54.5		57.5		60.5			
作業半径(m)	フックの地上高さ(m)	定格総荷重(t)	フックの地上高さ(m)	定格総荷重(t)	フックの地上高さ(m)	定格総荷重(t)	フックの地上高さ(m)	定格総荷重(t)	フックの地上高さ(m)	定格総荷重(t)	フックの地上高さ(m)	定格総荷重(t)	フックの地上高さ(m)	定格総荷重(t)	フックの地上高さ(m)	定格総荷重(t)	＿＿	＿＿
4.0 ～ 7.0																		
8.0																		
9.0	35.8	29.9	39.9	26.7														
10.0	35.5	26.4	38.6	26.3	41.7	25.5	45.8	20.7										
12.0	34.3	20.2	38.1	20.3	41.2	20.2	44.3	20.1	47.3	19.8	50.4	19.6	53.4	19.4				
14.0	34.3	16.4	37.5	16.3	40.6	16.2	43.8	16.1	46.8	15.9	49.9	15.7	53.0	15.6	56.1	15.3		
16.0	33.4	13.6	36.7	13.5	39.9	13.4	43.1	13.3	46.2	13.1	49.3	12.9	52.5	12.8	55.6	12.6		
18.0	32.5	11.5	35.8	11.4	39.1	11.3	42.4	11.2	45.5	11.0	48.7	10.9	51.9	10.8	55.0	8.4		
20.0	31.4	9.9	34.8	9.7	38.2	9.6	41.5	9.5	44.7	9.4	47.9	9.3	51.2	9.2	54.3	9.0		
22.0	30.1	8.6	33.7	8.4	37.2	8.3	40.6	8.2	43.8	8.1	47.1	8.0	50.4	7.9	53.6	7.7		
24.0	28.7	7.5	32.4	7.4	36.0	7.3	39.5	7.1	42.8	7.1	46.2	7.0	49.5	6.8	52.8	6.7		
26.0	27.1	6.7	31.0	6.5	34.7	6.3	38.3	6.2	41.7	6.2	45.1	6.1	48.5	5.9	51.9	5.8		
28.0	25.2	5.9	29.3	5.8	33.2	5.6	36.9	5.5	40.5	5.5	44.0	5.3	47.5	5.2	50.9	5.0		
30.0	23.0	5.3	27.4	5.1	31.5	5.0	35.4	4.9	39.1	4.8	42.7	4.7	46.3	4.5	49.8	4.4		
32.0	20.5	4.7	25.3	4.6	29.7	4.4	33.8	4.3	37.6	4.3	41.4	4.1	45.0	4.0	48.6	3.8		
34.0	17.4	4.3	22.8	4.1	27.6	3.9	31.9	3.8	35.9	3.8	39.8	3.6	43.6	3.5	47.3	3.3		
36.0			19.9	3.7	25.2	3.5	29.8	3.3	34.1	3.4	38.2	3.2	42.1	3.1	45.9	2.9		
38.0					22.4	3.1	27.5	3.0	32.0	3.0	36.3	2.8	40.4	2.6	44.3	2.4		
40.0					19.0	2.7	24.8	2.6	29.7	2.6	34.3	2.4	38.6	2.2	42.6	2.0		
42.0							21.6	2.3	27.0	2.3	32.0	2.1	36.5	1.9	40.8	1.7		
44.0									24.0	2.0	29.4	1.8	34.3	1.6	39.1	1.5		
46.0											26.8	1.5						

現　行

機械名	クローラクレーン																	
規　格	油圧駆動式ウインチ・ラチスジブ型　90ｔ吊（1／2）																	
ブーム長(m)	12.0		12.5		15.5		18.5		21.5		24.5		27.5		30.5		33.5		36.5	
作業半径(m)	フックの地上高さ(m)	定格総荷重(t)	フックの地上高さ(m)	定格総荷重(t)	フックの地上高さ(m)	定格総荷重(t)	フックの地上高さ(m)	定格総荷重(t)	フックの地上高さ(m)	定格総荷重(t)	フックの地上高さ(m)	定格総荷重(t)	フックの地上高さ(m)	定格総荷重(t)	フックの地上高さ(m)	定格総荷重(t)	フックの地上高さ(m)	定格総荷重(t)	フックの地上高さ(m)	定格総荷重(t)
4.0	8.6	90.0																		
4.5	8.4	82.5	8.9	82.5	12.1	82.5														
5.0	8.2	78.8	8.8	74.1	12.0	71.9	15.0	70.4												
5.5	7.9	63.9	8.5	63.6	11.8	63.3	14.8	62.6	17.9	58.4										
6.0	7.6	56.0	8.3	55.8	11.6	55.7	14.8	55.7	18.0	55.3	21.0	54.7								
7.0	7.0	44.7	7.7	44.5	11.1	44.5	14.4	44.4	17.6	44.3	20.8	44.2	23.9	43.9	27.0	43.7				
8.0	6.2	36.9	6.9	36.7	10.6	36.7	14.0	36.5	17.3	38.4	20.5	36.4	23.6	36.3	26.7	36.2	29.9	35.9	32.9	35.7
9.0	5.2	31.3	6.0	31.1	9.9	31.0	13.5	30.9	16.8	30.8	20.1	30.7	23.3	30.7	26.4	30.6	29.6	30.4	32.7	30.3
10.0	3.9	27.4	4.8	27.1	9.1	26.9	12.9	26.7	16.3	26.6	19.7	26.5	22.9	26.4	26.1	26.4	29.3	26.2	32.4	26.1
12.0			0.8	21.2	7.1	21.0	11.4	20.9	15.1	20.8	18.7	20.7	22.0	20.6	25.3	20.5	28.6	20.3	31.8	20.2
14.0					4.0	17.1	9.4	17.0	13.6	16.9	17.4	16.8	21.0	16.7	24.4	16.6	27.7	16.4	31.0	16.3
16.0							6.6	14.3	11.7	14.2	15.9	14.1	19.7	13.9	23.3	13.8	26.7	13.7	30.1	13.7
18.0									9.0	12.1	13.9	12.0	18.1	11.9	21.9	11.8	25.6	11.6	29.1	11.6
20.0									＿＿	＿＿	11.5	10.4	16.2	10.3	20.3	10.2	24.2	10.0	27.8	10.0
22.0											8.1	9.1	13.8	9.0	18.4	8.9	22.6	8.8	26.4	8.7
24.0													10.8	8.0	16.1	7.9	20.7	7.7	24.8	7.7
26.0															13.2	7.0	18.4	6.9	22.9	6.8
28.0															＿＿	＿＿	15.7	6.1	20.7	6.0
30.0																	12.2	5.5	18.1	5.4
32.0																			14.8	4.9
34.0																				
36.0 ～ 46.0																				

機械名	クローラクレーン																	
規　格	油圧駆動式ウインチ・ラチスジブ型　90ｔ吊（2／2）																63.5	
ブーム長(m)	39.5		42.5		45.5		48.5		51.5		54.5		57.5		60.5			
作業半径(m)	フックの地上高さ(m)	定格総荷重(t)	フックの地上高さ(m)	定格総荷重(t)	フックの地上高さ(m)	定格総荷重(t)	フックの地上高さ(m)	定格総荷重(t)	フックの地上高さ(m)	定格総荷重(t)	フックの地上高さ(m)	定格総荷重(t)	フックの地上高さ(m)	定格総荷重(t)	フックの地上高さ(m)	定格総荷重(t)	フックの地上高さ(m)	定格総荷重(t)
4.0 ～ 7.0																		
8.0																		
9.0	35.8	30.1	39.3	29.4														
10.0	35.5	26.0	38.6	26.0	41.7	25.7	45.4	25.0										
12.0	34.9	20.1	38.1	20.0	41.2	19.9	44.3	19.8	47.4	19.7	50.5	19.6	53.5	19.3	56.5	15.1		
14.0	34.2	16.2	37.4	16.1	40.6	16.0	43.7	15.9	46.9	15.8	50.0	15.7	53.1	15.5	56.2	15.0	59.2	14.5
16.0	33.4	13.6	36.7	13.3	39.9	13.2	43.1	13.1	46.3	13.0	49.4	12.9	52.5	12.8	55.7	12.5	58.7	12.4
18.0	32.5	11.5	35.8	11.3	39.1	11.1	42.3	11.1	45.6	11.0	48.7	10.8	51.9	10.7	55.1	10.5	58.2	10.4
20.0	31.4	9.8	34.8	9.6	38.2	9.5	41.5	9.4	44.8	9.3	48.0	9.2	51.2	9.1	54.4	8.9	57.6	8.9
22.0	30.1	8.6	33.7	8.4	37.1	8.2	40.5	8.1	43.9	8.0	47.2	7.9	50.4	7.8	53.7	7.6	56.9	7.6
24.0	28.7	7.7	32.4	7.3	36.0	7.2	39.5	7.1	42.9	7.0	46.2	6.8	49.6	6.7	52.8	6.6	56.1	6.6
26.0	27.0	6.8	30.9	6.5	34.6	6.3	38.2	6.2	41.8	6.1	45.2	6.0	48.6	5.8	51.9	5.7	55.2	5.7
28.0	25.2	6.0	29.3	5.7	33.2	5.6	36.9	5.5	40.5	5.4	44.1	5.2	47.5	5.1	50.9	4.9	54.3	4.9
30.0	23.0	5.4	27.4	5.1	31.5	5.0	35.4	4.9	39.2	4.7	42.8	4.6	46.4	4.4	49.8	4.2	53.3	4.2
32.0	20.5	4.9	25.3	4.6	29.7	4.4	33.8	4.3	37.7	4.2	41.4	4.0	45.1	3.8	48.6	3.6	52.1	3.6
34.0	17.3	4.4	22.8	4.1	27.5	3.9	31.9	3.8	36.0	3.7	39.9	3.5	43.7	3.3	47.3	3.1	50.9	3.1
36.0	13.8	4.4	19.9	3.7	25.1	3.5	29.8	3.3	34.1	3.2	38.2	3.0	42.1	2.9	45.9	2.7	49.6	2.6
38.0					22.3	3.1	27.4	3.0	32.1	2.8	36.4	2.6	40.5	2.4	44.4	2.2	48.2	2.2
40.0					18.9	2.6	24.7	2.6	29.7	2.4	34.3	2.2	38.6	2.0	42.7	1.8	46.6	1.8
42.0							21.5	2.2	27.1	2.1	32.1	2.1	36.6	1.9	40.9	1.7	44.9	1.5
44.0									24.0	2.0	29.5	1.8	34.3	1.6	39.1	1.5	43.4	1.4
46.0											26.8	1.5						

備　考

表内、数値の改正及び追加

表内、数値の改正・削除及び字句の削除

新　旧　対　照　表

改　正

機械名	クローラクレーン																					
規　格	油圧駆動式ウインチ・ラチスジブ型　100ｔ吊（1／2）																					
ブーム長(m)					16.0		18.5		21.5		24.5		27.5		30.5		33.5		36.5		39.5	
作業半径(m)					フックの地上高さ(m)	定格総荷重(t)	フックの地上高さ(m)	定格総荷重(t)	フックの地上高さ(m)	定格総荷重(t)	フックの地上高さ(m)	定格総荷重(t)	フックの地上高さ(m)	定格総荷重(t)	フックの地上高さ(m)	定格総荷重(t)	フックの地上高さ(m)	定格総荷重(t)	フックの地上高さ(m)	定格総荷重(t)	フックの地上高さ(m)	定格総荷重(t)
4.6					12.3	100.0																
5.0					13.9	87.5	15.5	71.6	18.6	68.4												
5.5					13.7	84.7	16.1	87.0	18.5	63.4	21.5	60.5										
6.0					13.5	77.6	15.4	86.9	18.7	82.1	21.4	62.7	24.5	52.6	27.6	50.5	30.6	45.6				
7.0					13.0	64.7	15.0	73.2	18.2	72.6	21.3	71.1	25.4	58.9	27.4	42.9	30.4	41.5	33.5	40.1	36.5	34.4
8.0					12.5	53.2	14.5	60.2	17.8	60.0	21.0	59.8	24.2	59.0	27.3	56.1	30.4	51.4	33.8	38.6	36.4	33.9
9.0					11.9	44.8	14.0	50.5	17.4	50.8	20.7	50.6	23.9	50.4	27.0	50.0	30.1	48.7	33.2	46.5	36.0	41.5
10.0					11.1	38.7	13.4	43.4	16.9	43.8	20.2	43.7	23.5	43.6	26.7	43.3	29.8	43.0	33.0	42.5	36.1	39.9
12.0					9.2	30.2	11.9	33.8	15.7	34.3	19.2	34.2	22.6	34.1	25.9	33.9	29.1	33.7	32.3	33.6	35.5	33.4
14.0					6.4	24.4	10.0	27.5	14.2	27.9	18.0	27.8	21.5	27.7	25.0	27.5	28.3	27.4	31.6	27.2	34.8	27.1
16.0							6.8	22.5	12.2	23.4	16.4	23.2	20.2	23.1	23.8	23.0	27.3	22.8	30.7	22.6	34.0	22.5
18.0									9.6	20.1	14.5	19.9	18.7	19.8	22.5	19.6	26.1	19.5	29.6	19.3	33.0	19.2
20.0									5.4	17.9	12.0	17.3	16.7	17.2	20.9	17.0	24.7	16.8	28.4	16.7	31.9	16.6
22.0											8.3	15.0	14.4	15.2	19.0	15.0	23.1	14.9	27.0	14.7	30.7	14.5
24.0													11.0	13.4	16.7	13.3	21.2	13.2	25.4	13.1	29.2	12.9
26.0															13.5	11.8	19.	11.8	23.5	11.7	27.6	11.5
28.0															9.8	10.8	16.3	10.7	21.3	10.5	25.7	10.3
30.0																	12.3	9.6	18.7	9.5	23.6	9.3
32.0																			15.1	10.2	21.0	8.4
34.0																					17.6	9.1
36.0																						
38.0																						
40.0 ～ 54.0																						

現　行

機械名	クローラクレーン																					
規　格	油圧駆動式ウインチ・ラチスジブ型　100ｔ吊（1／2）																					
ブーム長(m)	12.0		12.5		15.5		18.5		21.5		24.5		27.5		30.5		33.5		36.5		39.5	
作業半径(m)	フックの地上高さ(m)	定格総荷重(t)	フックの地上高さ(m)	定格総荷重(t)	フックの地上高さ(m)	定格総荷重(t)	フックの地上高さ(m)	定格総荷重(t)	フックの地上高さ(m)	定格総荷重(t)	フックの地上高さ(m)	定格総荷重(t)	フックの地上高さ(m)	定格総荷重(t)	フックの地上高さ(m)	定格総荷重(t)	フックの地上高さ(m)	定格総荷重(t)	フックの地上高さ(m)	定格総荷重(t)	フックの地上高さ(m)	定格総荷重(t)
3.8	8.9	100.0																				
4.0	8.8	95.0																				
4.5	8.6	84.4	9.2	84.4																		
5.0	8.4	75.9	9.0	75.9	12.0	74.6	15.0	73.7														
5.5	8.2	69.0	8.7	69.0	11.8	68.2	14.9	68.2														
6.0	7.9	67.2	8.5	67.2	11.6	67.2	14.8	67.2	17.9	65.4	21.0	63.7										
7.0	7.3	56.8	7.9	56.8	11.1	56.8	14.4	56.8	17.7	56.3	20.8	55.3	23.8	50.8	26.9	50.4						
8.0	6.5	47.2	7.1	47.2	10.6	47.2	14.0	47.2	17.3	47.0	20.5	46.5	23.6	45.9	26.8	45.0	29.7	43.4	32.8	41.5		
9.0	5.5	40.0	6.2	40.0	9.9	40.0	13.5	40.0	16.9	39.9	20.1	39.7	23.3	39.4	26.5	38.8	29.6	38.3	32.7	37.8	35.7	36.4
10.0	4.1	34.6	5.0	34.6	9.1	34.6	12.9	34.6	16.4	34.5	19.7	34.4	22.9	34.2	26.1	33.9	29.3	33.6	32.4	33.2	35.5	31.7
12.0					7.1	27.1	11.4	27.1	15.2	27.0	18.7	26.9	22.1	26.8	25.4	26.7	28.6	26.5	31.8	26.3	35.0	26.1
14.0					4.2	22.2	9.4	22.2	13.6	22.0	17.4	21.9	21.0	21.8	24.4	21.7	27.8	21.6	31.0	21.4	34.3	21.3
16.0							6.8	20.8	11.7	18.5	15.9	18.4	19.7	18.3	23.3	18.2	26.8	18.0	30.1	17.9	33.4	17.8
18.0									9.1	15.7	13.9	15.7	18.1	15.7	21.9	15.5	25.6	15.4	29.1	15.2	32.5	15.2
20.0									5.2	13.7	11.5	13.7	16.2	13.6	20.4	13.5	24.2	13.4	27.9	13.2	31.4	13.1
22.0											8.3	13.5	13.8	12.0	18.4	11.9	22.6	11.7	26.4	11.6	30.1	11.5
24.0													10.9	12.0	16.1	10.5	20.7	10.4	24.8	10.2	28.7	10.1
26.0															13.3	9.5	18.4	9.3	22.9	9.1	27.1	9.0
28.0																	15.7	8.4	20.7	8.2	25.2	8.1
30.0																	12.4	8.4	18.1	7.4	23.0	7.3
32.0																			15.1	7.2	20.5	6.6
34.0																					17.4	5.8
36.0																						
38.0																						
38.0 ～ 52.0																						

備　考

表内、数値の改正及び追加・削除

新　旧　対　照　表

改　正

機械名	クローラクレーン																					
規　格	油圧駆動式ウインチ・ラチスジブ型　100ｔ吊（2／2）																					
ブーム長(m)	42.5		45.5		48.5		51.5		54.5		57.5		60.5		63.5		66.5		69.5		72.5	
作業半径(m)	フックの地上高さ(m)	定格総荷重(t)	フックの地上高さ(m)	定格総荷重(t)	フックの地上高さ(m)	定格総荷重(t)	フックの地上高さ(m)	定格総荷重(t)	フックの地上高さ(m)	定格総荷重(t)	フックの地上高さ(m)	定格総荷重(t)	フックの地上高さ(m)	定格総荷重(t)	フックの地上高さ(m)	定格総荷重(t)	フックの地上高さ(m)	定格総荷重(t)	フックの地上高さ(m)	定格総荷重(t)	フックの地上高さ(m)	定格総荷重(t)
4.6 ～ 8.0																						
9.0	40.8	36.8																				
10.0	39.2	39.4	41.9	39.0	46.7	30.2																
12.0	38.7	34.9	41.4	34.6	44.5	30.2	47.6	29.5	50.7	26.7	53.5	25.8										
14.0	38.0	28.3	40.8	28.1	43.9	27.8	47.1	27.7	50.2	25.9	53.1	25.1	56.2	20.5	59.2	19.9	62.3	18.9	65.0	15.8		
16.0	37.3	23.5	40.1	23.3	43.3	23.1	46.4	22.9	49.6	22.7	52.5	23.0	55.7	20.2	58.8	19.8	61.9	18.3	64.9	16.7	68.0	15.2
18.0	36.4	20.0	39.3	19.7	42.5	19.6	45.7	19.5	48.9	19.3	51.9	19.7	55.1	19.3	58.2	18.9	61.3	17.5	64.4	16.0	67.5	14.6
20.0	35.4	17.2	38.4	17.0	41.7	16.9	45.0	16.7	48.2	16.6	51.2	16.9	54.4	16.7	57.6	16.5	60.7	16.2	63.9	15.2	67.0	13.8
22.0	34.3	15.1	37.3	14.9	40.7	14.7	44.1	14.6	47.4	14.4	50.4	14.7	53.7	14.6	56.9	14.4	60.1	14.2	63.2	13.8	66.4	12.8
24.0	33.0	13.3	36.2	13.1	39.6	13.0	43.1	12.8	46.4	12.6	49.6	12.9	52.8	12.8	56.1	12.7	59.3	12.5	62.5	12.1	65.7	11.7
26.0	31.5	11.9	34.8	11.6	38.4	11.5	42.0	11.3	45.4	11.1	48.6	11.4	51.9	11.4	55.2	11.2	58.5	11.0	61.8	10.7	65.0	10.3
28.0	29.9	10.6	33.4	10.4	37.1	10.3	40.7	10.1	44.3	9.9	47.5	10.2	50.9	10.1	54.3	10.0	57.6	9.8	60.9	9.6	64.2	9.2
30.0	28.0	9.6	31.7	9.3	35.6	9.2	39.4	9.0	43.0	8.9	46.4	9.1	49.8	9.0	53.3	8.9	56.7	8.7	60.0	8.5	63.3	8.1
32.0	25.9	8.7	29.8	8.4	33.9	8.3	37.8	8.1	41.6	7.9	45.1	8.2	48.7	8.1	52.2	8.0	55.6	7.8	59.0	7.5	62.4	7.2
34.0	23.4	7.9	27.7	7.7	32.1	7.5	36.2	7.3	40.1	7.2	43.7	7.4	47.3	7.3	50.9	7.1	54.5	7.0	57.9	6.7	61.3	6.5
36.0	21.6	7.4	25.3	7.1	30.0	6.9	34.3	6.7	38.4	6.6	42.1	6.7	45.9	6.6	49.6	6.4	53.2	6.2	56.8	6.0	60.2	5.8
38.0			22.5	6.5	27.6	6.3	32.3	6.1	36.6	6.0	40.5	6.1	44.4	6.0	48.2	5.8	51.9	5.6	55.5	5.4	59.0	5.1
40.0			19.2	6.8	24.9	5.8	29.9	5.6	34.5	5.4	38.6	5.5	42.7	5.4	46.6	5.2	50.4	5.0	54.1	4.7	57.8	4.4
42.0					21.8	6.2	27.3	5.1	32.2	4.9	36.6	5.0	40.9	4.9	44.9	4.7	48.9	4.4	52.7	4.2	56.4	3.9
44.0							24.9	4.7	29.7	4.5	34.3	4.5	38.8	4.4	43.1	4.2	47.2	4.0	51.1	3.6	54.9	3.3
46.0									26.7	4.1	31.8	4.1	36.6	3.9	41.1	3.7	45.3	3.3	49.4	3.1	53.3	2.9
48.0									23.3	4.5	29.0	3.6	34.1	3.5	38.9	3.3	43.3	3.0	47.6	2.7	51.6	2.4
50.0											25.9	4.0	31.4	3.1	36.4	2.9	41.1	2.7	45.6	2.4	49.8	2.0
52.0													28.4	3.6	33.8	2.6	38.8	2.2	43.4	2.1		
54.0															30.7	2.6	36.1	2.1				

現　行

機械名	クローラクレーン																					
規　格	油圧駆動式ウインチ・ラチスジブ型　100ｔ吊（2／2）																					
ブーム長(m)	42.5		45.5		48.5		51.5		54.5		57.5		60.5		63.5		66.5		69.5		72.5	
作業半径(m)	フックの地上高さ(m)	定格総荷重(t)	フックの地上高さ(m)	定格総荷重(t)	フックの地上高さ(m)	定格総荷重(t)	フックの地上高さ(m)	定格総荷重(t)	フックの地上高さ(m)	定格総荷重(t)	フックの地上高さ(m)	定格総荷重(t)	フックの地上高さ(m)	定格総荷重(t)	フックの地上高さ(m)	定格総荷重(t)	フックの地上高さ(m)	定格総荷重(t)	フックの地上高さ(m)	定格総荷重(t)	フックの地上高さ(m)	定格総荷重(t)
3.8 ～ 8.0																						
9.0	＿＿	＿＿																				
10.0	38.6	31.5	41.6	31.3	＿＿	＿＿																
12.0	38.1	25.9	41.2	25.7	44.3	24.6	47.4	24.3	50.4	23.3	53.4	20.2										
14.0	37.5	21.2	40.6	21.0	43.8	20.8	46.9	20.7	49.9	20.7	53.0	19.2	56.1	17.8	59.2	15.3	62.3	15.3	＿＿	＿＿		
16.0	36.7	17.7	39.9	17.6	43.1	17.4	46.3	17.3	49.4	17.2	52.4	16.2	55.6	15.5	58.8	15.0	61.9	15.0	64.9	15.0	68.0	15.0
18.0	35.8	15.1	39.1	14.9	42.4	14.8	45.6	14.7	48.7	14.6	51.8	13.7	55.0	13.6	58.2	13.4	61.3	13.4	64.4	13.4	67.5	13.4
20.0	34.8	13.0	38.2	12.8	41.5	12.7	44.8	12.7	48.0	12.7	51.1	11.8	54.3	11.6	57.6	11.5	60.7	11.5	63.9	11.5	67.0	11.5
22.0	33.7	11.3	37.2	11.2	40.5	11.1	43.9	11.1	47.1	11.1	50.3	10.2	53.6	10.1	56.9	9.9	60.1	9.9	63.2	9.9	66.4	9.9
24.0	32.4	10.0	36.0	9.9	39.5	9.7	42.9	9.7	46.2	9.7	49.5	9.0	52.8	8.8	56.1	8.6	59.3	8.6	62.5	8.6	65.7	8.6
26.0	30.9	8.9	34.7	8.8	38.3	8.6	41.8	8.6	45.2	8.6	48.5	7.9	51.8	7.7	55.2	7.6	58.5	7.6	61.8	7.6	65.0	7.6
28.0	29.3	8.0	33.2	7.8	36.9	7.7	40.5	7.7	44.0	7.7	47.4	7.0	50.8	6.8	54.3	6.7	57.6	6.7	60.9	6.7	64.2	6.7
30.0	27.4	7.2	31.5	7.0	35.4	6.9	39.2	6.8	42.8	6.8	46.3	6.2	49.8	6.1	53.3	5.9	56.7	5.9	60.0	5.9	63.3	5.9
32.0	25.3	6.5	29.7	6.3	33.8	6.2	37.7	6.1	41.4	6.1	45.0	5.6	48.6	5.4	52.2	5.3	55.6	5.3	59.0	5.3	62.4	5.3
34.0	22.8	5.8	27.6	5.7	31.9	5.6	36.0	5.5	39.8	5.5	43.6	5.0	47.3	4.8	50.9	4.7	54.5	4.7	57.9	4.7	61.3	4.7
36.0	19.9	5.2	25.2	5.2	29.8	5.1	34.2	5.0	38.2	5.0	42.1	4.4	45.8	4.3	49.6	4.1	53.2	4.1	56.8	4.1	60.2	4.1
38.0			22.3	4.7	27.5	4.6	32.1	4.5	36.3	4.5	40.4	4.0	44.3	3.9	48.2	3.7	51.9	3.7	55.5	3.7	59.0	3.7
40.0			19.2	4.6	24.8	4.2	29.8	4.1	34.3	4.1	38.5	3.8	42.6	3.6	46.6	3.6	50.4	3.6	54.1	3.6	57.8	3.5
42.0					21.6	3.7	27.1	3.7	32.0	3.7	36.5	3.7	40.8	3.6	44.9	3.6	48.9	3.6	52.7	3.6	56.4	3.4
44.0							22.3	3.2	29.4	3.2	34.2	3.2	38.8	3.2	43.1	3.2	47.2	3.2	51.1	3.2	54.9	3.2
46.0									26.5	3.2	31.8	3.2	36.6	3.2	41.1	3.2	45.3	3.2	49.4	3.1	53.3	2.9
48.0									＿＿	＿＿	29.0	3.2	34.1	3.2	38.9	3.2	43.3	3.0	47.6	2.7	51.6	2.4
50.0											＿＿	＿＿	31.4	3.0	36.4	2.8	41.1	2.6	45.6	2.3	49.8	2.1
52.0													＿＿	＿＿	33.8	2.4	38.8	2.2	＿＿	＿＿		
＿＿													＿＿	＿＿	＿＿	＿＿	＿＿	＿＿	＿＿	＿＿		

備　考

表内、数値の改正及び追加

新　旧　対　照　表

改　正

機械名	クローラクレーン																																							
規　格	油圧駆動式ウインチ・ラチスジブ型　120ｔ吊																																							
ブーム長(m)	15.0		15.5		18.5		21.5		24.5		27.5		30.5		33.5		36.5		39.5		42.5		45.5		48.5		51.5		54.5		57.5		60.5								
作業半径(m)	フックの地上高さ(m)	定格総荷重(t)	フックの地上高さ(m)	定格総荷重(t)	フックの地上高さ(m)	定格総荷重(t)	フックの地上高さ(m)	定格総荷重(t)	フックの地上高さ(m)	定格総荷重(t)	フックの地上高さ(m)	定格総荷重(t)	フックの地上高さ(m)	定格総荷重(t)	フックの地上高さ(m)	定格総荷重(t)	フックの地上高さ(m)	定格総荷重(t)	フックの地上高さ(m)	定格総荷重(t)	フックの地上高さ(m)	定格総荷重(t)	フックの地上高さ(m)	定格総荷重(t)	フックの地上高さ(m)	定格総荷重(t)	フックの地上高さ(m)	定格総荷重(t)	フックの地上高さ(m)	定格総荷重(t)	フックの地上高さ(m)	定格総荷重(t)	フックの地上高さ(m)	定格総荷重(t)	フックの地上高さ(m)	定格総荷重(t)	フックの地上高さ(m)	定格総荷重(t)	フックの地上高さ(m)	定格総荷重(t)
4.5	10.2	120.0																																						
5.0	10.4	119.5	10.5	117.1																																				
5.5	10.5	110.5	11.0	110.3	15.2	112.7																																		
6.0	10.0	101.0	11.0	100.7	14.2	100.3																																		
7.0	9.6	87.0	10.5	86.6	13.8	86.4	17.0	86.1	20.1	84.4																														
8.0	9.0	75.2	9.9	74.7	13.3	74.7	16.6	74.6	19.8	74.6	23.0	73.2	26.1	68.7	30.0	59.0																								
9.0	8.3	62.8	9.3	62.4	12.8	62.4	16.2	62.3	19.4	62.3	22.6	62.2	25.8	62.2	28.9	60.6	32.0	56.8	35.9	48.2																				
10.0	7.5	53.8	8.5	53.5	12.2	53.4	15.7	53.4	19.0	53.4	22.3	53.3	25.5	53.2	28.6	53.2	31.8	52.8	34.9	50.7	38.2	43.8	41.8	40.0																
12.0	5.3	41.6	6.5	41.3	10.7	41.3	14.5	41.2	18.0	41.2	21.4	41.0	24.7	41.0	27.9	41.0	31.1	40.9	34.3	40.8	37.4	40.6	40.5	39.4	43.7	35.2	46.7	34.1	50.7	29.9	53.8	27.2								
14.0	1.7	33.6	3.3	33.4	8.8	33.4	13.0	33.3	16.8	33.3	20.2	33.2	23.8	33.2	27.1	33.1	30.4	32.9	33.6	32.8	36.8	32.8	40.0	32.6	43.1	32.6	46.2	32.1	50.2	28.6	53.3	26.6	56.4	23.9						
16.0					5.9	27.9	11.0	27.8	15.2	27.8	19.0	27.7	22.6	27.7	26.1	27.6	29.5	27.4	32.8	27.3	36.0	27.3	39.3	27.1	42.4	27.0	45.6	26.9	49.6	26.2	52.8	25.3	55.9	23.2						
18.0							8.4	23.8	13.3	23.7	17.5	23.6	21.3	23.6	24.9	23.5	28.4	23.3	31.8	23.2	35.2	23.2	38.4	23.0	41.7	22.9	44.9	22.8	49.0	22.1	52.1	21.9	55.3	21.5						
20.0							5.3	20.3	10.8	20.6	15.5	20.5	19.7	20.4	23.5	20.3	27.2	20.2	30.7	20.1	34.2	20.0	37.5	19.8	40.8	19.8	44.1	19.7	48.2	19.0	51.4	18.8	54.6	18.7						
22.0									7.4	18.2	13.2	18.0	17.8	18.0	21.9	17.9	25.8	17.7	29.5	17.6	33.0	17.5	36.5	17.3	39.9	17.3	43.2	17.2	47.4	16.5	50.7	16.3	53.9	16.2						
24.0											10.1	16.0	15.5	15.9	20.0	15.8	24.2	15.7	28.0	15.6	31.7	15.5	35.3	15.3	38.8	15.3	42.2	15.1	46.5	14.5	49.8	14.3	53.1	14.2						
26.0													12.6	14.3	17.8	14.2	22.3	14.0	26.4	13.9	30.3	13.8	34.0	13.7	37.6	13.6	41.1	13.5	45.4	12.9	48.8	12.7	52.2	12.6						
28.0													9.6	12.6	15.1	12.8	20.1	12.7	24.5	12.5	28.6	12.4	32.5	12.2	36.3	12.2	39.9	12.0	44.3	11.5	47.8	11.3	51.2	11.2						
30.0															11.6	11.6	17.5	11.4	22.4	11.3	26.8	11.2	30.9	11.0	34.8	11.0	38.5	10.8	43.0	10.3	46.6	10.1	50.1	10.0						
32.0																	13.8	10.6	19.8	10.3	24.6	10.2	29.0	10.0	33.1	10.0	37.0	9.8	41.6	9.3	45.3	9.1	48.9	9.0						
34.0																			16.4	9.6	22.2	9.3	26.9	9.1	31.2	9.0	35.3	8.9	40.1	8.4	43.9	8.2	47.6	8.1						
36.0																					19.2	8.5	24.5	8.3	29.2	8.2	33.5	8.1	38.4	7.6	42.4	7.4	46.2	7.3						
38.0																							21.7	7.6	26.8	7.5	31.4	7.4	36.6	6.9	40.7	6.7	44.6	6.6						
40.0																							18.0	7.1	24.1	6.9	29.1	6.8	34.5	6.3	38.8	6.1	42.9	6.0						
42.0																									20.5	6.5	26.5	6.2	32.3	5.8	36.8	5.6	41.1	5.5						
44.0																											23.0	5.8	29.7	5.3	34.5	5.1	39.1	5.0						
46.0																													26.8	4.8	32.0	4.7	36.8	4.5						
48.0																													23.3	4.9	29.2	4.2	34.4	4.0						
50.0																															25.9	4.3	31.6	3.6						
52.0																																	28.4	3.5						

現　行

機械名	クローラクレーン																																							
規　格	油圧駆動式ウインチ・ラチスジブ型　120ｔ吊																																							
ブーム長(m)	15.0		15.5		18.5		21.5		24.5		27.5		30.5		33.5		36.5		39.5		42.5		45.5		48.5		51.5		54.5		57.5		60.5								
作業半径(m)	フックの地上高さ(m)	定格総荷重(t)	フックの地上高さ(m)	定格総荷重(t)	フックの地上高さ(m)	定格総荷重(t)	フックの地上高さ(m)	定格総荷重(t)	フックの地上高さ(m)	定格総荷重(t)	フックの地上高さ(m)	定格総荷重(t)	フックの地上高さ(m)	定格総荷重(t)	フックの地上高さ(m)	定格総荷重(t)	フックの地上高さ(m)	定格総荷重(t)	フックの地上高さ(m)	定格総荷重(t)	フックの地上高さ(m)	定格総荷重(t)	フックの地上高さ(m)	定格総荷重(t)	フックの地上高さ(m)	定格総荷重(t)	フックの地上高さ(m)	定格総荷重(t)	フックの地上高さ(m)	定格総荷重(t)	フックの地上高さ(m)	定格総荷重(t)	フックの地上高さ(m)	定格総荷重(t)	フックの地上高さ(m)	定格総荷重(t)	フックの地上高さ(m)	定格総荷重(t)	フックの地上高さ(m)	定格総荷重(t)
4.5	10.6	120.0	12.4	112.8																																				
5.0	10.4	119.0	11.5	112.8																																				
5.5	10.2	110.8	10.8	110.2	13.8	100.3																																		
6.0	10.0	101.8	11.1	100.9	14.3	100.3																																		
7.0	9.5	87.6	10.6	86.7	13.9	86.4	17.1	86.1	20.3	83.8																														
8.0	8.9	75.0	10.1	74.4	13.5	74.2	16.7	74.2	19.9	74.0	23.1	72.4	26.2	67.2	30.0	58.9																								
9.0	8.2	62.9	9.4	62.2	12.9	62.1	16.3	62.0	19.6	61.9	22.8	61.8	25.9	61.7	29.0	58.9	32.1	55.6	36.0	48.2																				
10.0	7.4	53.9	8.6	53.3	12.3	53.3	15.8	53.2	19.1	53.1	22.4	53.0	25.6	52.9	28.7	52.8	31.8	52.2	35.0	48.2	38.2	44.0	41.9	39.7																
12.0	5.2	41.6	6.6	41.2	10.9	41.1	14.6	41.0	18.1	41.0	21.5	40.8	24.8	40.8	28.1	40.7	31.2	40.6	34.4	40.5	37.5	40.2	40.6	38.9	43.7	34.6	46.9	33.3	50.0	31.3	53.7	27.2								
14.0	1.6	33.7	3.4	33.4	8.9	33.3	13.1	33.1	16.9	33.1	20.4	33.0	23.9	33.0	27.2	32.9	30.4	32.8	33.7	32.6	36.9	32.5	40.0	32.4	43.1	32.0	46.3	31.5	49.4	30.4	52.5	27.2	55.6	23.4						
16.0					6.1	27.8	11.1	27.7	15.3	27.7	19.1	27.5	22.7	27.5	26.2	27.4	29.5	27.3	32.9	27.1	36.1	27.0	39.3	26.9	42.5	26.5	45.7	26.5	48.9	26.5	52.0	25.7	55.1	23.0						
18.0							8.5	23.7	13.4	23.6	17.6	23.5	21.4	23.4	25.0	23.3	28.5	23.2	31.9	23.0	35.3	23.0	38.5	22.8	41.7	22.5	45.0	22.4	48.2	22.4	51.4	22.3	54.5	22.0						
20.0							5.4	20.5	10.9	20.5	15.6	20.4	19.8	20.3	23.6	20.2	27.3	20.0	30.8	20.0	34.3	19.8	37.6	19.7	40.9	19.4	44.2	19.4	47.5	19.3	50.7	19.2	53.9	19.0						
22.0									7.6	18.1	13.3	18.0	17.9	17.9	22.0	17.8	25.9	17.6	29.6	17.5	33.1	17.4	36.6	17.2	39.9	16.9	43.3	16.9	46.6	16.8	49.9	16.7	53.1	16.6						
24.0											10.2	15.9	15.6	15.9	20.1	15.7	24.2	15.6	28.1	15.5	31.8	15.3	35.4	15.2	38.9	15.0	42.3	15.0	45.7	14.8	49.0	14.6	52.3	14.5						
26.0													12.7	14.2	17.9	14.1	22.4	13.9	26.5	13.8	30.4	13.7	34.1	13.5	37.6	13.3	41.2	13.3	44.7	13.1	48.1	13.0	51.4	12.9						
28.0													9.6	12.6	15.2	12.6	20.2	12.6	24.6	12.4	28.7	12.3	32.6	12.1	36.3	11.9	40.0	11.9	43.5	11.7	47.0	11.6	50.4	11.5						
30.0															11.7	11.5	17.5	11.4	22.5	11.1	26.9	11.1	30.9	11.0	34.8	10.7	38.6	10.7	42.3	10.5	45.8	10.4	49.3	10.0						
32.0																			19.9	10.2	24.7	10.0	29.1	9.9	33.2	9.7	37.1	9.7	40.9	9.5	44.5	9.4	48.1	9.3						
34.0																			16.7	9.3	22.3	9.2	27.0	9.0	31.3	8.8	35.5	8.8	39.4	8.6	43.1	8.5	46.8	8.4						
36.0																					19.4	8.5	24.6	8.3	29.2	8.1	33.6	8.0	37.7	7.8	41.6	7.7	45.4	7.6						
38.0																							21.8	7.6	26.8	7.4	31.5	7.3	35.8	7.1	39.9	7.0	43.9	6.9						
40.0																							17.9	7.1	24.1	6.8	29.2	6.7	33.8	6.5	38.1	6.3	42.2	6.2						
42.0																									20.3	6.4	26.6	6.1	31.5	6.0	36.0	5.8	40.3	5.7						
44.0																									16.9	5.7	22.8	5.7	28.9	5.4	33.8	5.3	38.3	5.2						
46.0																															26.0	5.0	31.3	4.8	36.1	4.7				
48.0																															22.1	4.7	28.4	4.4	33.6	4.2				
50.0																															19.2	4.1	24.6	4.1	30.8	3.8				
52.0																																	27.2	3.6						

備　考

表内、数値の改正及び追加・削除

新　旧　対　照　表

改　正

機械名	クローラクレーン																																	
規　格	油圧駆動式ウインチ・ラチスジブ型　150ｔ吊　(1／2)																																	
ブーム長(m)			18.0		18.5		21.5		24.5		27.5		30.5		33.5		36.5		39.5		42.5		45.5		48.5		51.5		54.5		57.5				
作業半径(m)	フックの地上高さ(m)	定格総荷重(t)	フックの地上高さ(m)	定格総荷重(t)	フックの地上高さ(m)	定格総荷重(t)	フックの地上高さ(m)	定格総荷重(t)	フックの地上高さ(m)	定格総荷重(t)	フックの地上高さ(m)	定格総荷重(t)	フックの地上高さ(m)	定格総荷重(t)	フックの地上高さ(m)	定格総荷重(t)	フックの地上高さ(m)	定格総荷重(t)	フックの地上高さ(m)	定格総荷重(t)	フックの地上高さ(m)	定格総荷重(t)	フックの地上高さ(m)	定格総荷重(t)	フックの地上高さ(m)	定格総荷重(t)	フックの地上高さ(m)	定格総荷重(t)	フックの地上高さ(m)	定格総荷重(t)	フックの地上高さ(m)	定格総荷重(t)	フックの地上高さ(m)	定格総荷重(t)
5.0			14.2	150.0																														
5.5			14.3	147.0	14.8	144.2																												
6.0			13.9	143.8	14.2	141.3	17.7	127.6																										
7.0			13.5	130.5	13.8	127.8	17.1	125.4	20.2	117.8	23.6	103.1	26.0	94.4																				
8.0			13.1	107.9	13.4	103.9	16.7	103.6	19.9	103.4	23.0	101.8	26.2	97.5	29.6	83.9	32.7	77.9																
9.0			12.5	90.2	12.9	86.5	16.3	86.3	19.5	86.2	22.7	86.1	25.9	85.9	29.3	80.6	32.4	77.4	35.5	69.8	37.9	64.3												
10.0			11.9	77.2	12.3	73.9	15.8	73.7	19.1	73.7	22.3	73.6	25.5	73.4	29.0	71.1	32.1	70.5	35.2	68.3	38.3	64.7	41.4	58.1	43.8	52.8									
12.0			10.4	60.0	10.8	57.2	14.6	57.0	18.1	56.9	21.5	56.7	24.8	56.5	28.3	54.7	31.5	54.6	34.7	54.4	37.8	54.3	40.9	53.5	44.0	51.4	47.1	49.1	50.2	45.9	53.3	41.5		
14.0			8.3	48.5	8.8	46.5	13.0	46.2	16.8	46.0	20.4	45.9	23.8	45.7	27.5	44.3	30.7	44.0	34.0	43.9	37.2	43.7	40.3	43.5	43.5	43.4	46.6	42.8	49.7	41.6	52.8	40.4		
16.0			5.2	39.6	6.0	38.9	11.1	38.7	15.3	38.6	19.1	38.4	22.7	38.2	26.5	37.0	29.8	36.8	33.1	36.7	36.4	36.6	39.6	36.4	42.8	36.3	46.0	36.1	49.1	36.0	52.3	35.3		
18.0							8.5	33.3	13.2	33.1	17.5	33.0	21.3	32.7	25.3	31.6	28.8	31.4	32.2	31.3	35.5	31.2	38.8	31.0	42.1	30.9	45.3	30.8	48.5	30.6	51.6	30.5		
20.0							4.0	29.7	10.9	28.9	15.6	28.7	19.8	28.4	23.9	27.5	27.6	27.3	31.1	27.2	34.5	27.0	37.9	26.9	41.2	26.8	44.5	26.6	47.7	26.4	50.9	26.3		
22.0									7.5	25.5	13.2	25.4	17.8	25.1	22.3	24.4	26.1	24.1	29.8	23.9	33.4	23.8	36.9	23.6	40.2	23.5	43.6	23.3	46.9	23.1	50.1	23.0		
24.0											10.2	22.7	15.5	22.4	20.4	21.7	24.5	21.4	28.4	21.2	32.1	21.1	35.7	21.0	39.2	20.8	42.6	20.7	46.0	20.4	49.3	20.3		
26.0													12.7	20.2	18.1	19.6	22.6	19.3	26.8	19.1	30.6	19.0	34.4	18.8	38.0	18.6	41.5	18.4	44.9	18.2	48.3	18.1		
28.0													8.2	18.7	15.0	18.0	20.4	17.5	24.9	17.3	29.0	17.2	32.9	16.9	36.6	16.8	40.2	16.6	43.8	16.4	47.2	16.3		
30.0															11.5	16.4	17.8	15.9	22.7	15.7	27.1	15.6	31.2	15.4	35.1	15.2	38.9	15.0	42.5	14.8	46.1	14.7		
32.0																	14.5	15.3	20.2	14.4	25.0	14.2	29.4	14.0	33.5	13.8	37.4	13.7	41.1	13.5	44.8	13.3		
34.0																			17.0	13.8	22.5	13.1	27.3	12.9	31.6	12.7	35.7	12.5	39.6	12.2	43.4	12.1		
36.0																					19.2	12.3	24.9	11.9	29.5	11.7	33.9	11.4	37.9	11.2	41.9	11.1		
38.0																					16.0	11.6	22.0	11.0	27.2	10.8	31.8	10.5	36.1	10.4	40.2	10.2		
40.0																							18.6	10.6	24.5	10.0	29.5	9.8	34.0	9.5	38.3	9.4		
42.0																									21.2	9.6	26.8	9.0	31.8	8.8	36.3	8.6		
44.0																											23.7	8.7	29.2	8.1	34.0	8.0		
46.0																													26.3	7.6	31.5	7.4		
48.0																													22.8	7.2	28.7	6.8		
50.0																															25.3	6.4		
52.0																																		
54.0																																		
56.0																																		
58.0																																		
60.0																																		
62.0																																		
64.0																																		
66.0																																		

現　行

機械名	クローラクレーン																																	
規　格	油圧駆動式ウインチ・ラチスジブ型　150ｔ吊																																	
ブーム長(m)			15.0		15.5		18.5		21.5		24.5		27.5		30.5		33.5		36.5		39.5		42.5		45.5		48.5		51.5		54.5		57.5		
作業半径(m)	フックの地上高さ(m)	定格総荷重(t)	フックの地上高さ(m)	定格総荷重(t)	フックの地上高さ(m)	定格総荷重(t)	フックの地上高さ(m)	定格総荷重(t)	フックの地上高さ(m)	定格総荷重(t)	フックの地上高さ(m)	定格総荷重(t)	フックの地上高さ(m)	定格総荷重(t)	フックの地上高さ(m)	定格総荷重(t)	フックの地上高さ(m)	定格総荷重(t)	フックの地上高さ(m)	定格総荷重(t)	フックの地上高さ(m)	定格総荷重(t)	フックの地上高さ(m)	定格総荷重(t)	フックの地上高さ(m)	定格総荷重(t)	フックの地上高さ(m)	定格総荷重(t)	フックの地上高さ(m)	定格総荷重(t)	フックの地上高さ(m)	定格総荷重(t)	フックの地上高さ(m)	定格総荷重(t)
4.5	10.6	150.0																																
5.0	10.4	135.1																																
5.5	10.2	123.3	10.8	123.3																														
6.0	10.0	113.4	10.6	113.4	13.8	113.3																												
7.0	9.6	97.5	10.1	97.5	13.4	97.5	16.6	97.5	19.8	96.5																								
8.0	9.0	85.5	9.6	85.4	13.0	84.8	16.2	84.6	19.4	84.2	22.6	83.1	25.7	77.9																				
9.0	8.3	71.7	8.9	71.7	12.4	71.7	15.8	71.7	19.1	71.7	22.3	71.7	25.4	71.5	28.6	68.5	31.7	63.0																
10.0	7.5	61.4	8.1	61.4	11.8	61.4	15.3	61.4	18.7	61.4	21.9	61.4	25.1	61.4	28.3	61.4	31.4	60.4	34.5	60.4														
12.0	5.3	47.4	6.1	47.4	10.4	47.4	14.1	47.4	17.6	47.4	21.0	47.4	24.3	47.4	27.6	47.4	30.8	47.4	33.9	47.4	37.1	47.1	40.2	44.2	43.3	40.1	46.4	37.8						
14.0	1.7	38.4	2.9	38.4	8.4	38.4	12.6	38.4	16.4	38.4	20.0	38.4	23.4	38.4	26.7	38.4	30.0	38.4	33.2	38.4	36.4	38.4	39.6	38.2	42.7	37.8	45.8	35.4	49.0	32.7	52.1	30.0		
16.0					5.6	32.4	10.6	32.4	14.8	32.4	18.7	32.3	22.3	32.3	25.7	32.2	29.1	32.1	32.4	32.0	35.7	32.0	38.9	31.8	42.1	31.8	45.2	31.6	48.4	30.5	51.5	28.2		
18.0							8.0	27.7	12.9	27.7	17.1	27.6	20.9	27.6	24.5	27.4	28.0	27.4	31.4	27.2	34.8	27.2	38.1	27.0	41.3	27.0	44.5	26.9	47.7	26.8	50.9	26.2		
20.0									10.4	24.1	15.2	24.0	19.3	23.9	23.2	23.8	26.8	23.7	30.3	23.6	33.8	23.6	37.2	23.4	40.5	23.4	43.7	23.3	47.0	23.1	50.2	23.0		
22.0									7.1	21.2	12.8	21.1	17.4	21.1	21.5	20.9	25.4	20.8	29.1	20.7	32.6	20.7	36.1	20.5	39.5	20.5	42.8	20.4	46.1	20.2	49.4	20.1		
24.0											9.7	18.8	15.1	18.7	19.7	18.6	23.8	18.5	27.7	18.4	31.4	18.3	34.9	18.2	38.4	18.2	41.9	18.0	45.2	17.8	48.5	17.7		
26.0													12.2	16.8	17.4	16.7	21.9	16.6	26.0	16.4	29.9	16.4	33.6	16.2	37.2	16.2	40.7	16.1	44.2	15.9	47.6	15.8		
28.0															14.7	15.1	19.7	15.0	24.1	14.8	28.3	14.8	32.1	14.6	35.9	14.6	39.5	14.4	43.0	14.2	46.5	14.1		
30.0															11.2	13.7	17.1	13.6	22.0	13.4	26.4	13.4	30.5	13.2	34.4	13.2	38.1	13.0	41.8	12.8	45.3	12.7		
32.0																	13.8	12.7	19.4	12.3	24.3	12.2	28.6	12.0	32.7	12.0	36.6	11.8	40.4	11.6	44.1	11.5		
34.0																			16.4	11.2	21.8	11.2	26.5	11.0	30.9	10.9	35.0	10.8	38.9	10.6	42.7	10.4		
36.0																					18.9	10.2	24.1	10.0	28.8	10.0	33.1	9.9	37.2	9.7	41.1	9.5		
38.0																							21.3	9.2	26.4	9.2	31.0	9.0	35.4	8.8	39.4	8.7		
40.0																							18.0	8.5	23.7	8.5	28.7	8.3	33.3	8.1	37.6	8.0		
42.0																									20.5	7.8	26.1	7.7	31.0	7.5	35.6	7.3		
44.0																											23.0	7.1	28.4	6.9	33.3	6.7		
46.0																													25.5	6.3	30.8	6.1		
48.0																													22.1	5.8	27.9	5.6		
50.0																															24.7	5.1		

備　考

表内、数値の改正・追加・削除及び字句の削除

新　旧　対　照　表

改　正

機械名	クローラクレーン															
規　格	油圧駆動式ウインチ・ラチスジブ型　150ｔ吊 (2／2)															
ブーム長(m)	60.5		63.5		66.5		69.5		72.5		75.5		78.5		81.5	
作業半径(m)	フックの地上高さ(m)	定格総荷重(t)	フックの地上高さ(m)	定格総荷重(t)	フックの地上高さ(m)	定格総荷重(t)	フックの地上高さ(m)	定格総荷重(t)	フックの地上高さ(m)	定格総荷重(t)	フックの地上高さ(m)	定格総荷重(t)	フックの地上高さ(m)	定格総荷重(t)	フックの地上高さ(m)	定格総荷重(t)
5.0																
5.5																
6.0																
7.0																
8.0																
9.0																
10.0																
12.0	55.6	43.5	58.7	43.5												
14.0	55.9	39.5	59.0	38.8	62.0	35.3	65.1	30.9								
16.0	55.4	36.0	58.5	36.0	61.6	33.9	64.6	31.2	67.7	28.7	70.8	26.3	73.9	24.1	77.0	21.0
18.0	54.8	30.8	57.9	30.7	61.0	30.6	64.1	29.6	67.2	27.7	70.3	25.7	73.4	23.5	76.5	21.0
20.0	54.1	26.6	57.3	26.5	60.4	26.4	63.6	26.3	66.7	26.2	69.8	24.8	72.9	22.8	76.0	20.5
22.0	53.4	23.2	56.6	23.2	59.8	23.1	62.9	23.0	66.1	22.8	69.2	22.7	72.4	21.7	75.5	19.8
24.0	52.6	20.5	55.8	20.5	59.0	20.3	62.2	20.3	65.4	20.1	68.6	19.9	71.8	19.8	74.9	18.7
26.0	51.7	18.3	54.9	18.2	58.2	18.1	61.5	18.0	64.7	17.8	67.9	17.7	71.1	17.5	74.3	17.1
28.0	50.7	16.4	54.0	16.3	57.3	16.2	60.6	16.1	63.9	15.9	67.1	15.8	70.4	15.6	73.6	15.5
30.0	49.6	14.8	53.0	14.7	56.4	14.5	59.7	14.5	63.0	14.3	66.3	14.1	69.6	14.0	72.8	13.9
32.0	48.4	13.4	51.9	13.4	55.3	13.2	58.7	13.1	62.1	12.9	65.4	12.7	68.7	12.6	72.0	12.5
34.0	47.1	12.2	50.6	12.1	54.2	12.0	57.6	11.9	61.0	11.6	64.4	11.5	67.8	11.3	71.1	11.3
36.0	45.6	11.2	49.3	11.1	52.9	10.9	56.5	10.9	59.9	10.6	63.4	10.5	66.8	10.3	70.1	10.1
38.0	44.1	10.2	47.9	10.1	51.6	10.0	55.2	9.9	58.8	9.7	62.3	9.5	65.7	9.3	69.1	9.2
40.0	42.4	9.4	46.3	9.3	50.1	9.2	53.9	9.0	57.5	8.8	61.0	8.6	64.6	8.4	68.0	8.3
42.0	40.6	8.6	44.6	8.5	48.6	8.3	52.4	8.3	56.1	8.0	59.8	7.9	63.3	7.7	66.9	7.6
44.0	38.5	8.0	42.8	7.9	46.9	7.7	50.8	7.6	54.6	7.3	58.4	7.2	62.0	7.0	65.6	6.9
46.0	36.3	7.4	40.8	7.3	45.0	7.1	49.1	7.0	53.1	6.7	56.9	6.6	60.6	6.3	64.3	6.2
48.0	33.9	6.8	38.6	6.7	43.0	6.5	47.3	6.4	51.3	6.1	55.3	6.0	59.1	5.7	62.9	5.5
50.0	31.3	6.2	36.5	6.0	40.9	6.0	45.3	5.9	49.5	5.6	53.6	5.4	57.5	5.1	61.4	5.0
52.0	27.9	5.7	33.8	5.6	38.5	5.5	43.1	5.3	47.5	5.0	51.8	4.8	55.8	4.6	59.8	4.4
54.0			30.7	5.1	35.8	5.0	40.8	4.9	45.4	4.5	49.8	4.3	54.0	4.1	58.1	3.9
56.0			26.7	5.2	32.9	4.6	38.2	4.4	43.1	4.1	47.7	3.9	52.0	3.6	56.2	3.5
58.0					29.3	4.5	35.3	4.0	40.5	3.7	45.3	3.5	49.9	3.2	54.3	3.0
60.0							31.8	3.8	37.7	3.3	42.8	3.1	47.6	2.8	52.2	2.6
62.0									34.6	2.9	40.1	2.7	45.2	2.5	49.9	2.3
64.0									30.8	2.8	36.8	2.6	42.2	2.4		
66.0											33.4	2.2				

現　行

機械名	クローラクレーン															
規　格	油圧駆動式ウインチ・ラチスジブ型　150ｔ吊															
ブーム長(m)																
作業半径(m)																
5.0																
5.5																
6.0																
7.0																
8.0																
9.0																
10.0																
12.0																
14.0																
16.0																
18.0																
20.0																
22.0																
24.0																
26.0																
28.0																
30.0																
32.0																
34.0																
36.0																
38.0																
40.0																
42.0																
44.0																
46.0																
48.0																
50.0																

備　考

表内、数値・字句の追加

新　旧　対　照　表

改　正

機械名	クローラクレーン																							
規　格	油圧駆動式ウインチ・ラチスジブ型　200ｔ吊（1／2）																							
ブーム長(m)	15.2		15.5		18.5		21.5		24.5		27.5		30.5		33.5		36.5		39.5		42.5		45.5		48.5	
作業半径(m)	フックの地上高さ(m)	定格総荷重(t)	フックの地上高さ(m)	定格総荷重(t)	フックの地上高さ(m)	定格総荷重(t)	フックの地上高さ(m)	定格総荷重(t)	フックの地上高さ(m)	定格総荷重(t)	フックの地上高さ(m)	定格総荷重(t)	フックの地上高さ(m)	定格総荷重(t)	フックの地上高さ(m)	定格総荷重(t)	フックの地上高さ(m)	定格総荷重(t)	フックの地上高さ(m)	定格総荷重(t)	フックの地上高さ(m)	定格総荷重(t)	フックの地上高さ(m)	定格総荷重(t)	フックの地上高さ(m)	定格総荷重(t)
4.5	11.9	200.0																								
5.0	11.8	196.7	12.1	195.7																						
5.5	11.6	181.4	11.5	191.7																						
6.0	11.4	166.1	10.9	187.6	14.4	188.1	18.0	173.0																		
7.0	10.9	143.6	10.5	162.7	14.1	163.4	17.3	162.4	20.4	153.4																
8.0	10.4	126.4	9.9	143.2	13.6	143.8	16.9	143.4	20.1	143.0	23.2	142.3	26.4	127.8	29.6	124.3										
9.0	9.7	107.9	9.3	127.6	13.1	128.2	16.5	127.8	19.7	127.4	22.9	127.1	26.1	124.6	29.2	122.9	32.3	103.6	35.5	99.7						
10.0	8.9	93.1	8.5	114.9	12.5	115.7	16.0	115.2	19.3	114.9	22.6	114.6	25.7	114.2	28.9	113.9	32.0	101.8	35.1	99.8	38.2	96.6	41.4	87.4		
12.0	6.8	70.6	6.5	89.3	11.0	90.2	14.8	90.0	18.3	89.8	21.7	89.6	25.0	89.4	28.2	89.2	31.4	89.2	34.6	88.9	37.7	88.7	40.8	85.2	44.0	75.6
14.0	3.3	53.5	3.3	71.0	9.0	72.6	13.3	72.4	17.0	72.2	20.6	72.0	24.0	71.8	27.4	71.6	30.6	71.5	33.9	71.3	37.1	71.1	40.2	70.9	43.5	70.5
16.0					6.3	60.5	11.3	60.4	15.5	60.2	19.3	59.9	22.9	59.8	26.4	59.6	29.7	59.6	33.0	59.6	36.3	60.7	39.5	59.0	42.8	58.5
18.0							8.7	51.9	13.6	51.6	17.7	51.3	21.6	51.1	25.2	50.8	28.7	50.8	32.1	50.6	35.4	50.4	38.7	50.3	42.1	49.7
20.0							4.9	45.2	11.1	45.0	15.8	44.8	20.0	44.4	23.8	44.2	27.5	44.1	31.0	43.9	34.4	43.8	37.8	43.6	41.2	43.0
22.0									7.8	39.5	13.4	39.5	18.1	39.3	22.2	39.0	26.1	38.9	29.7	38.7	33.3	38.6	36.8	38.3	40.3	37.7
24.0											10.5	35.1	15.8	35.1	20.3	34.9	24.4	34.7	28.3	34.5	32.0	34.3	35.6	34.1	39.2	33.4
26.0											5.7	27.7	12.9	31.5	18.1	31.3	22.6	31.4	26.7	31.0	30.6	30.7	34.3	30.5	38.0	29.9
28.0													9.2	28.5	15.3	28.4	20.3	28.4	24.8	28.2	28.9	27.8	32.8	27.6	36.6	27.0
30.0															11.9	25.8	17.7	25.8	22.6	25.6	27.0	25.3	31.1	25.1	35.1	24.6
32.0																	14.1	22.7	20.1	23.3	24.9	23.2	29.3	23.0	33.5	22.5
34.0																			16.7	20.7	22.4	21.2	27.2	21.0	31.6	20.7
36.0																					19.3	19.7	24.8	19.4	29.5	19.0
38.0																					15.6	17.1	22.0	17.9	27.2	17.6
40.0																							18.2	15.8	24.5	16.3
42.0																									20.8	14.5
44.0																										
46.0 ～ 64.0																										

現　行

機械名	クローラクレーン																							
規　格	油圧駆動式ウインチ・ラチスジブ型　200ｔ吊（1／2）																							
ブーム長(m)	15.2		15.5		18.5		21.5		24.5		27.5		30.5		33.5		36.5		39.5		42.5		45.5		48.5	
作業半径(m)	フックの地上高さ(m)	定格総荷重(t)	フックの地上高さ(m)	定格総荷重(t)	フックの地上高さ(m)	定格総荷重(t)	フックの地上高さ(m)	定格総荷重(t)	フックの地上高さ(m)	定格総荷重(t)	フックの地上高さ(m)	定格総荷重(t)	フックの地上高さ(m)	定格総荷重(t)	フックの地上高さ(m)	定格総荷重(t)	フックの地上高さ(m)	定格総荷重(t)	フックの地上高さ(m)	定格総荷重(t)	フックの地上高さ(m)	定格総荷重(t)	フックの地上高さ(m)	定格総荷重(t)	フックの地上高さ(m)	定格総荷重(t)
4.5	11.9	200.0																								
5.0	11.8	196.7	12.1	195.7																						
5.5	11.6	181.4	11.9	180.9	15.1	175.7																				
6.0	11.4	166.1	11.7	166.1	14.9	165.7	18.1	163.6																		
7.0	10.9	143.6	11.3	143.6	14.6	143.3	17.8	142.9	20.9	141.2																
8.0	10.4	126.4	10.7	126.4	14.1	126.1	17.4	125.7	20.6	124.7	23.7	121.8	26.9	114.3	30.0	100.0										
9.0	9.7	107.9	10.0	107.9	13.6	107.9	17.0	107.9	20.2	107.9	23.4	106.2	26.6	104.4	29.7	100.0	32.8	94.4	35.9	88.1						
10.0	8.9	93.1	9.3	93.1	13.0	93.1	16.5	93.1	19.8	93.1	23.0	93.1	26.2	92.5	29.4	91.2	32.5	89.4	35.6	85.1	38.7	79.5	41.8	74.3		
12.0	6.8	70.6	7.2	70.6	11.5	70.6	15.3	70.6	18.8	70.6	22.2	70.6	25.5	70.6	28.7	70.6	31.9	70.6	35.1	70.6	38.2	70.4	41.3	69.1	44.4	65.3
14.0	3.3	53.5	4.1	53.5	9.5	53.5	13.7	53.5	17.5	53.5	21.1	53.5	24.5	53.5	27.9	53.5	31.1	53.5	34.4	53.5	37.6	53.5	40.7	53.5	43.9	53.5
16.0					6.7	48.5	11.8	48.5	16.0	48.5	19.8	48.4	23.4	48.2	26.9	48.2	30.2	48.2	33.5	48.2	36.8	48.2	40.0	48.2	43.2	48.2
18.0							9.2	41.6	14.1	41.4	18.2	41.4	22.1	41.1	25.7	41.1	29.2	41.1	32.6	41.1	35.9	41.1	39.2	41.1	42.5	41.1
20.0							5.3	35.4	11.6	35.4	16.3	35.4	20.5	35.4	24.3	35.4	28.0	35.4	31.5	35.4	34.9	35.4	38.3	35.4	41.6	35.4
22.0									8.2	31.6	13.9	31.6	18.6	31.3	22.7	31.3	26.6	31.3	30.2	31.3	33.8	31.3	37.3	31.3	40.7	31.3
24.0											10.9	28.0	16.3	27.8	20.8	27.8	24.9	27.8	28.8	27.8	32.5	27.8	36.1	27.8	39.6	27.8
26.0													13.4	24.9	18.6	24.9	23.0	24.9	27.2	24.9	31.0	24.9	34.8	24.9	38.4	24.9
28.0															15.8	24.3	20.8	24.0	25.3	23.8	29.4	23.6	33.3	23.4	37.0	23.2
30.0															12.3	22.2	18.2	21.9	23.1	21.7	27.5	21.5	31.6	21.3	35.5	21.1
32.0																			20.6	19.9	25.4	19.7	29.8	19.5	33.9	19.3
34.0																					22.9	18.2	27.7	17.9	32.0	17.7
36.0																							25.3	16.6	29.9	16.4
38.0																							22.5	15.4	27.6	15.2
40.0																									24.9	14.1
42.0																										
44.0																										
36.0 ～ 56.0																										

備　考

表内、数値の改正及び追加・削除

新　旧　対　照　表

改正

機械名	クローラクレーン																							
規格	油圧駆動式ウインチ・ラチスジブ型　200ｔ吊（2／2）																							
ブーム長(m)	51.5		54.5		57.5		60.5		63.5		66.5		69.5		72.5		75.5		78.5		81.5		84.5		87.5	
作業半径(m)	フックの地上高さ(m)	定格総荷重(t)	フックの地上高さ(m)	定格総荷重(t)	フックの地上高さ(m)	定格総荷重(t)	フックの地上高さ(m)	定格総荷重(t)	フックの地上高さ(m)	定格総荷重(t)	フックの地上高さ(m)	定格総荷重(t)	フックの地上高さ(m)	定格総荷重(t)	フックの地上高さ(m)	定格総荷重(t)	フックの地上高さ(m)	定格総荷重(t)	フックの地上高さ(m)	定格総荷重(t)	フックの地上高さ(m)	定格総荷重(t)	フックの地上高さ(m)	定格総荷重(t)	フックの地上高さ(m)	定格総荷重(t)
4.5 ～ 9.0																										
―																										
10.0																										
12.0	47.1	74.4	50.2	70.5	53.3	63.3																				
14.0	46.6	70.0	49.7	66.5	52.8	62.0	55.9	58.4	59.0	51.3	62.1	49.7	65.4	48.0												
16.0	46.0	58.3	49.1	58.0	52.3	57.8	55.4	55.1	58.5	50.6	61.6	47.9	64.7	45.3	67.8	39.1	70.3	34.4	73.4	32.4						
18.0	45.3	49.5	48.5	49.2	51.6	49.2	54.8	49.0	57.9	48.1	61.1	45.5	64.2	42.8	67.3	38.6	69.8	33.0	72.9	30.7	76.0	29.9	79.1	26.3	82.1	25.0
20.0	44.5	42.7	47.7	42.6	50.9	42.4	54.1	42.3	57.3	42.2	60.5	42.1	63.6	40.7	66.7	36.8	69.3	31.7	72.4	29.2	75.5	28.4	78.6	25.9	81.7	24.4
22.0	43.6	37.5	46.9	37.3	50.2	37.1	53.4	37.0	56.6	36.9	59.8	36.7	63.0	36.6	66.1	34.2	68.7	30.1	71.9	27.8	75.0	27.1	78.1	25.5	81.2	23.7
24.0	42.6	33.2	46.0	33.0	49.3	32.8	52.6	32.7	55.8	32.6	59.1	32.4	62.3	32.3	65.5	31.6	68.1	28.6	71.2	26.6	74.4	25.9	77.5	24.6	80.6	22.7
26.0	41.5	29.7	44.9	29.5	48.3	29.3	51.7	29.1	55.0	29.0	58.3	28.9	61.5	28.7	64.7	28.5	67.4	26.7	70.6	25.5	73.7	24.8	76.9	23.5	80.1	21.6
28.0	40.3	26.8	43.8	26.6	47.3	26.4	50.7	26.2	54.0	26.1	57.4	25.9	60.7	25.7	63.9	25.6	66.6	25.2	69.8	24.5	73.0	23.7	76.2	22.5	79.4	20.6
30.0	38.9	24.3	42.5	24.1	46.1	23.9	49.6	23.7	53.0	23.6	56.4	23.3	59.7	23.2	63.1	23.0	65.8	23.5	69.0	23.2	72.3	22.5	75.5	21.4	78.7	19.5
32.0	37.4	22.2	41.1	21.9	44.8	21.7	48.4	21.5	51.9	21.5	55.3	21.2	58.7	21.0	62.1	20.9	64.9	21.7	68.2	21.6	71.5	21.1	74.7	20.2	77.9	18.5
34.0	35.7	20.4	39.6	20.1	43.4	19.8	47.1	19.7	50.7	19.6	54.2	19.3	57.7	19.1	61.1	19.0	63.9	19.8	67.3	19.7	70.6	19.7	73.9	19.0	77.1	17.4
36.0	33.9	18.8	37.9	18.5	41.9	18.2	45.7	18.1	49.4	17.9	53.0	17.6	56.5	17.5	60.0	17.4	62.9	18.1	66.3	18.1	69.6	18.1	73.0	17.7	76.3	16.4
38.0	31.8	17.3	36.1	17.2	40.2	16.9	44.1	16.6	47.9	16.5	51.6	16.2	55.2	16.0	58.8	15.8	61.7	16.6	65.2	16.6	68.6	16.6	72.0	16.4	75.3	15.2
40.0	29.5	16.1	34.0	15.8	38.3	15.6	42.4	15.4	46.4	15.2	50.2	14.9	53.9	14.7	57.5	14.5	60.5	15.3	64.0	15.2	67.5	15.2	70.9	15.2	74.3	14.3
42.0	26.8	14.9	31.8	14.6	36.3	14.5	40.6	14.2	44.7	14.1	48.6	13.7	52.4	13.5	56.1	13.4	59.2	14.1	62.8	14.1	66.3	14.1	69.8	14.0	73.3	13.4
44.0	23.3	13.2	29.2	13.6	34.0	13.4	38.6	13.2	42.8	13.0	46.9	12.8	50.8	12.5	54.7	12.3	57.9	13.0	61.5	13.0	65.1	13.0	68.6	12.9	72.1	12.5
46.0	19.9	13.5	26.3	12.7	31.5	12.5	36.3	12.2	40.8	12.1	45.1	11.8	49.1	11.6	53.1	11.5	56.4	12.1	60.1	12.0	63.8	12.0	67.4	12.0	70.9	11.7
48.0			22.3	11.3	28.7	11.6	33.9	11.3	38.6	11.2	43.1	11.0	47.3	10.7	51.4	10.6	54.8	11.2	58.6	11.1	62.4	11.1	66.0	11.1	69.7	11.0
50.0					24.9	10.3	31.1	10.6	36.2	10.4	40.9	10.2	45.3	9.9	49.6	9.8	53.1	10.4	57.0	10.3	60.9	10.3	64.6	10.3	68.3	10.2
52.0							27.3	9.9	33.5	9.7	38.5	9.5	43.2	9.2	47.6	9.0	51.2	9.7	55.3	9.6	59.3	9.6	63.1	9.5	66.9	9.5
54.0									30.5	9.0	35.9	8.8	40.8	8.4	45.4	8.3	49.3	9.0	53.5	8.9	57.5	8.9	61.5	8.9	65.4	8.9
56.0									26.7	8.7	32.9	8.1	38.2	7.8	43.1	7.7	47.1	8.4	51.5	8.3	55.7	8.3	59.8	8.3	63.7	8.3
58.0											29.3	7.7	35.3	7.3	40.6	7.1	44.8	7.8	49.4	7.7	53.8	7.7	58.0	7.7	62.0	7.7
60.0													31.8	6.8	37.7	6.4	42.3	7.2	47.1	7.1	51.7	7.1	56.0	7.1	60.2	7.1
62.0															34.6	5.9	39.6	6.6	44.7	6.6	49.4	6.6	53.9	6.6	58.2	6.6
64.0																	36.6	6.1	42.0	6.0	47.0	6.0	51.7	6.0	56.2	6.0

現行

機械名	クローラクレーン																							
規格	油圧駆動式ウインチ・ラチスジブ型　200ｔ吊（2／2）																							
ブーム長(m)	51.5		54.5		57.5		60.5		63.5		66.5													
作業半径(m)	フックの地上高さ(m)	定格総荷重(t)	フックの地上高さ(m)	定格総荷重(t)	フックの地上高さ(m)	定格総荷重(t)	フックの地上高さ(m)	定格総荷重(t)	フックの地上高さ(m)	定格総荷重(t)	フックの地上高さ(m)	定格総荷重(t)												
4.5 ～ 8.0																								
9.0																								
10.0																								
12.0	47.5	61.3	50.6	57.2	53.7	53.6																		
14.0	47.0	53.5	50.1	53.5	53.2	50.6	56.3	47.4	59.4	44.0	62.4	41.1												
16.0	46.4	48.2	49.5	47.8	52.7	47.0	55.8	44.7	58.9	41.6	62.0	38.8												
18.0	45.7	41.1	48.9	41.1	52.0	41.1	55.2	40.4	58.3	38.9	61.4	36.6												
20.0	44.9	35.4	48.1	35.4	51.3	35.4	54.5	35.4	57.7	35.2	60.9	34.2												
22.0	44.0	31.3	47.3	31.3	50.6	31.3	53.8	31.3	57.0	31.3	60.2	30.8												
24.0	43.0	27.8	46.4	27.8	49.7	27.8	53.0	27.8	56.2	27.8	59.4	27.6												
26.0	41.9	24.9	45.3	24.9	48.7	24.9	52.1	24.9	55.4	24.9	58.6	24.7												
28.0	40.7	23.0	44.2	22.9	47.7	22.7	51.1	22.5	54.4	22.4	57.7	22.2												
30.0	39.3	20.9	42.9	20.8	46.5	20.5	50.0	20.3	53.4	20.2	56.8	20.0												
32.0	37.8	19.1	41.5	19.0	45.2	18.7	48.8	18.5	52.3	18.4	55.7	18.2												
34.0	36.1	17.5	40.0	17.4	43.8	17.1	47.5	16.9	51.1	16.8	54.6	16.6												
36.0	34.3	16.2	38.3	16.0	42.3	15.8	46.1	15.6	49.7	15.4	53.3	15.2												
38.0	32.2	14.9	26.5	14.8	40.6	14.5	44.5	14.3	48.3	14.2	52.0	14.0												
40.0	29.9	13.9	34.4	13.7	38.7	13.5	42.8	13.3	46.7	13.1	50.6	12.9												
42.0	27.2	12.9	32.2	12.7	36.7	12.5	41.0	12.3	45.1	12.1	49.0	11.9												
44.0			29.6	11.9	34.4	11.6	39.0	11.4	43.2	11.3	47.3	11.1												
46.0			26.7	11.1	31.9	10.8	36.7	10.6	41.2	10.5	45.5	10.3												
48.0					29.1	10.1	34.3	9.9	39.0	9.7	43.5	9.5												
50.0							31.5	9.2	36.6	9.1	41.3	8.9												
52.0									33.9	8.4	38.9	8.2												
54.0									30.8	7.6	36.2	7.5												
56.0											33.3	6.8												
―																								
―																								
―																								

備考

表内、数値の改正・追加・削除及び字句の追加

新　旧　対　照　表

改正	現行	備考
［削除］	表の削除	表の削除

機械名	クローラクレーン															
規格	油圧駆動式ウインチ・ラチスジブ型　250t 吊															
ブーム長(m)	12.2		12.5		15.5		18.5		21.5		24.5		27.5		30.5	
作業半径(m)	フックの地上高さ(m)	定格総荷重(t)	フックの地上高さ(m)	定格総荷重(t)	フックの地上高さ(m)	定格総荷重(t)	フックの地上高さ(m)	定格総荷重(t)	フックの地上高さ(m)	定格総荷重(t)	フックの地上高さ(m)	定格総荷重(t)	フックの地上高さ(m)	定格総荷重(t)	フックの地上高さ(m)	定格総荷重(t)
4.5	8.8	250.0														
5.0	8.6	220.0	8.9	219.2												
5.5	8.3	201.0	8.7	200.6	11.9	194.7										
6.0	8.1	182.0	8.4	181.9	11.7	180.5	14.9	173.7								
7.0	7.4	154.0	7.8	153.9	11.3	153.0	14.6	152.7	17.8	152.3						
8.0	6.6	132.0	7.0	131.9	10.7	130.9	14.1	130.0	17.4	129.8	20.6	129.7	23.7	129.6	26.9	127.0
9.0	5.7	111.1	6.1	111.1	10.0	111.1	13.6	110.8	17.0	110.7	20.2	110.4	23.4	110.3	26.6	110.1
10.0	4.4	94.6	4.9	94.6	9.3	94.6	13.0	94.4	16.5	94.2	19.8	94.1	23.0	93.8	26.2	93.7
12.0			0.9	72.6	7.2	72.6	11.5	72.6	15.3	72.4	18.8	72.2	22.2	71.9	25.5	71.7
14.0					4.1	58.6	9.5	58.6	13.7	58.4	17.5	58.3	21.1	58.0	24.5	57.8
16.0							6.7	49.0	11.8	48.8	16.0	48.5	19.8	48.4	23.4	48.2
18.0									9.2	41.6	14.1	41.4	18.2	41.4	22.1	41.1
20.0									5.3	36.1	11.6	35.9	16.3	35.9	20.5	35.7
22.0											8.2	31.5	13.9	31.5	18.6	31.3
24.0													10.9	28.0	16.3	27.8
26.0															13.4	24.9
28.0															9.5	22.4

［削除］

機械名	クローラクレーン											
規格	油圧駆動式ウインチ・ラチスジブ型　300t 吊											
ブーム長(m)	18.0		21.0		24.0		30.0		36.0		42.0	
作業半径(m)	フックの地上高さ(m)	定格総荷重(t)	フックの地上高さ(m)	定格総荷重(t)	フックの地上高さ(m)	定格総荷重(t)	フックの地上高さ(m)	定格総荷重(t)	フックの地上高さ(m)	定格総荷重(t)	フックの地上高さ(m)	定格総荷重(t)
5.0	15.7	300.0										
5.5	15.5	275.9										
6.0	15.4	251.7	18.5	245.9	21.6	240.0						
7.0	15.0	213.5	18.2	213.5	21.4	213.5	27.6	180.0	33.7	180.0		
8.0	14.5	181.4	17.8	181.4	21.0	181.4	27.3	180.0	33.5	180.0	39.6	150.0
9.0	14.0	162.1	17.4	162.1	20.7	162.1	27.0	162.1	33.3	160.0	39.4	150.0
10.0	13.4	140.0	16.9	140.0	20.2	140.0	26.7	140.0	33.0	140.0	39.2	140.0
12.0	11.8	108.9	15.6	108.9	19.2	108.9	25.9	108.9	32.3	108.9	38.7	108.9
14.0	9.7	87.9	14.1	87.9	17.9	87.9	24.9	87.9	31.6	87.9	38.0	87.9
16.0	6.7	73.0	12.0	73.0	16.3	73.0	23.8	73.0	30.7	73.0	37.2	72.9
18.0					14.3	61.6	22.4	61.6	29.6	61.6	36.4	61.5
20.0					11.7	52.5	20.8	52.5	28.3	52.5	35.3	52.5
22.0							18.8	45.0	26.9	45.0	34.2	45.0
24.0							16.4	41.4	25.2	41.0	32.9	40.6
26.0							13.4	36.7	23.3	36.6	31.4	36.1
28.0									21.0	32.2	29.7	32.2

［削除］

新　旧　対　照　表

改　正

機械名：クローラクレーン
規　格：油圧駆動式ウインチ・ラチスジブ型　350ｔ吊

ブーム長(m)	18.0		24.0		30.0		36.0		42.0		48.0		54.0		60.0		66.0		72.0		78.0		84.0		90.0		96.0	
作業半径(m)	フックの地上高さ(m)	定格総荷重(t)	フックの地上高さ(m)	定格総荷重(t)	フックの地上高さ(m)	定格総荷重(t)	フックの地上高さ(m)	定格総荷重(t)	フックの地上高さ(m)	定格総荷重(t)	フックの地上高さ(m)	定格総荷重(t)	フックの地上高さ(m)	定格総荷重(t)	フックの地上高さ(m)	定格総荷重(t)	フックの地上高さ(m)	定格総荷重(t)	フックの地上高さ(m)	定格総荷重(t)	フックの地上高さ(m)	定格総荷重(t)	フックの地上高さ(m)	定格総荷重(t)	フックの地上高さ(m)	定格総荷重(t)	フックの地上高さ(m)	定格総荷重(t)
4.0	18.2	350.0																										
4.5	18.1	330.0																										
5.0	15.3	343.3	24.1	250.0																								
5.5	17.8	298.0	22.9	309.5	30.1	250.0	36.2	250.0																				
6.0	14.9	282.2	21.6	232.6	30.0	250.0	36.1	250.0	42.2	250.0																		
7.0	14.5	247.3	21.1	229.1	27.5	191.4	34.8	199.9	42.0	211.0	48.1	196.0	54.2	172.0	60.2	142.0												
8.0	14.1	216.4	20.8	211.4	27.0	186.8	33.4	182.6	39.6	174.6	46.8	181.5	54.0	169.0	60.1	138.0	66.1	120.0	72.2	101.0								
9.0	13.6	184.9	20.4	195.1	26.8	182.3	33.0	180.1	39.3	174.2	45.5	162.2	52.7	153.1	60.0	135.0	66.0	118.0	69.6	100.0	78.1	85.0	84.2	73.0				
10.0	12.9	158.6	20.0	181.3	26.4	176.1	32.7	177.6	39.1	171.1	45.3	153.7	51.4	136.4	57.5	122.1	64.7	112.4	71.9	98.0	78.0	84.0	84.0	72.0	90.1	62.0	96.1	53.0
12.0	11.4	120.7	18.9	149.8	25.6	152.1	32.1	150.6	38.6	147.8	44.8	143.3	51.0	130.5	57.1	118.0	63.2	105.4	69.3	98.6	77.7	82.0	83.8	71.0	89.8	60.0	95.9	51.0
14.0	9.3	95.6	17.6	123.3	24.7	124.4	31.3	122.5	37.9	121.6	44.2	118.4	50.5	114.8	56.7	111.3	62.8	101.6	69.0	94.9	77.4	80.0	83.5	70.0	89.5	59.0	95.6	49.5
16.0	6.2	77.8	16.0	101.5	23.5	103.3	30.4	102.1	37.2	101.7	43.6	99.7	49.9	97.2	56.2	94.2	62.4	91.4	68.5	87.8	77.0	77.0	83.1	68.0	89.2	57.0	95.3	48.0
18.0	0.6	75.0	14.0	85.7	22.1	87.5	29.3	86.8	36.3	86.8	42.8	85.3	49.2	83.5	55.6	81.3	61.8	79.0	68.0	76.4	76.5	68.0	82.7	65.0	88.8	56.0	94.9	46.5
20.0			11.4	73.5	20.5	75.5	28.1	74.8	35.3	75.1	42.0	74.0	48.5	72.5	54.9	70.9	61.2	68.9	67.5	66.8	76.0	61.0	82.2	58.0	88.4	54.0	94.5	44.5
22.0			7.7	64.1	18.5	66.0	26.6	65.3	34.1	65.6	41.0	64.8	47.6	63.7	54.1	62.3	60.6	60.9	66.9	58.9	75.5	54.0	81.7	52.0	87.9	50.0	94.1	43.5
24.0					16.1	58.3	25.0	57.7	32.8	57.9	39.9	57.3	46.7	56.3	53.3	55.2	59.8	53.9	66.2	52.4	74.9	49.0	81.1	47.5	87.4	45.5	93.6	42.0
26.0					13.1	52.1	23.0	51.6	31.3	51.6	38.7	50.9	45.7	50.1	52.4	49.1	59.0	48.1	65.5	46.6	74.2	44.5	80.5	43.0	86.8	41.0	93.0	39.5
28.0					9.1	47.4	20.8	46.4	29.6	46.3	37.3	45.7	44.5	44.8	51.4	43.9	58.1	43.0	64.7	41.8	73.4	40.5	79.8	39.0	86.2	37.5	92.5	36.0
30.0							18.0	42.0	27.7	41.8	35.8	41.2	43.2	40.3	50.3	39.4	57.1	38.6	63.8	37.4	72.6	37.0	79.1	36.0	85.5	34.0	91.8	33.0
32.0							14.8	38.6	25.5	38.0	34.1	37.4	41.8	36.5	49.1	35.6	56.0	34.8	62.8	33.7	71.8	34.0	78.3	33.0	84.8	31.0	91.1	30.0
34.0							12.5	35.0	23.0	34.7	32.2	34.0	40.3	33.2	47.8	32.3	54.9	31.5	61.8	30.4	70.8	31.5	77.4	30.0	84.0	28.7	90.4	27.5
36.0									20.0	31.7	29.9	31.3	38.5	30.4	46.3	29.5	53.6	28.7	60.7	27.5	69.8	29.0	76.5	27.8	83.1	26.3	89.6	25.3
38.0									16.2	29.2	27.7	28.6	36.7	27.7	44.8	26.8	52.3	26.0	59.5	25.0	68.8	26.7	75.5	25.6	82.2	24.2	88.8	23.2
40.0											24.2	26.2	34.1	25.3	42.6	24.3	50.4	23.4	58.2	22.8	67.6	24.6	74.5	23.7	81.3	22.3	87.9	21.3
42.0											20.8	23.9	31.5	23.0	40.4	21.9	48.4	20.9	56.0	19.6	66.3	22.8	73.3	22.0	80.2	20.7	86.9	19.7
44.0											19.8	23.3	28.6	21.2	38.2	20.2	46.6	19.1	55.3	18.8	65.0	20.9	72.2	20.3	79.1	19.0	86.0	18.1
46.0													25.8	19.4	36.0	18.4	44.8	17.3	52.9	15.6	63.6	19.4	70.9	18.9	78.0	17.6	84.9	16.7
48.0													23.1	18.5	33.4	16.8	42.7	15.7	52.0	15.4	62.1	17.9	69.6	17.4	76.8	16.2	83.8	15.3
50.0															30.7	15.2	40.6	14.0	49.3	12.4	60.4	16.6	68.1	16.1	75.4	15.0	82.6	14.1
52.0															28.3	14.8	38.0	12.7	48.1	12.6	58.8	15.3	66.6	14.7	74.1	13.8	81.3	12.9
54.0															23.7	12.5	35.5	11.3	45.1	9.7	56.9	14.2	64.9	13.6	72.6	12.8	80.0	11.9
56.0															22.2	14.8	32.2	10.2	43.6	10.2	54.9	13.1	63.2	12.5	71.1	11.7	78.6	10.9
58.0																	29.0	9.0	40.2	7.4								

現　行

機械名：クローラクレーン
規　格：油圧駆動式ウインチ・ラチスジブ型　350ｔ吊

ブーム長(m)			24.0		30.0		36.0		42.0		48.0		54.0		60.0		66.0		72.0									
作業半径(m)	フックの地上高さ(m)	定格総荷重(t)	フックの地上高さ(m)	定格総荷重(t)	フックの地上高さ(m)	定格総荷重(t)	フックの地上高さ(m)	定格総荷重(t)	フックの地上高さ(m)	定格総荷重(t)	フックの地上高さ(m)	定格総荷重(t)	フックの地上高さ(m)	定格総荷重(t)	フックの地上高さ(m)	定格総荷重(t)	フックの地上高さ(m)	定格総荷重(t)	フックの地上高さ(m)	定格総荷重(t)	フックの地上高さ(m)	定格総荷重(t)	フックの地上高さ(m)	定格総荷重(t)	フックの地上高さ(m)	定格総荷重(t)	フックの地上高さ(m)	定格総荷重(t)
5.5			22.1	350.0																								
6.0			22.0	350.0																								
7.0			21.7	318.5	27.9	180.0	34.0	180.0																				
8.0			21.4	267.6	27.6	180.0	33.8	180.0	40.0	180.0	46.1	173.6																
9.0			21.0	230.4	27.4	180.0	33.6	180.0	39.8	180.0	45.9	169.1	52.0	147.1														
10.0			20.6	196.4	27.0	180.0	33.3	180.0	39.5	180.0	45.7	146.0	51.8	143.1	57.9	125.3	64.0	110.0										
12.0			19.5	145.6	26.2	145.3	32.7	144.9	39.0	144.6	45.2	144.2	51.4	135.6	57.5	119.4	63.6	105.0	69.6	92.9								
14.0			18.2	114.7	25.3	114.1	31.9	113.4	38.3	112.8	44.6	112.1	50.9	111.5	57.1	110.8	63.2	100.3	69.4	88.9								
16.0			16.6	94.0	24.1	93.7	31.0	93.4	37.6	93.0	44.0	92.7	50.3	92.4	56.6	92.1	62.8	91.7	68.9	84.7								
18.0			14.6	78.9	22.7	78.7	29.9	78.5	36.7	78.3	43.2	78.1	49.6	77.9	56.0	77.7	62.2	77.5	68.4	77.3								
20.0			12.0	67.7	21.1	67.7	28.7	67.7	35.7	67.7	42.4	67.7	48.9	67.7	55.3	67.7	61.6	67.7	67.9	67.7								
22.0			8.3	59.1	19.1	59.1	27.2	59.1	34.5	59.1	41.4	59.1	48.1	59.1	54.6	59.1	61.0	59.1	67.3	59.1								
24.0					16.7	57.9	25.6	57.5	33.2	56.9	40.3	56.5	47.1	56.1	53.7	55.6	60.2	55.3	66.6	54.8								
26.0					13.7	51.8	23.6	51.4	31.7	50.8	39.1	50.4	46.1	49.9	52.8	49.4	59.4	49.0	65.9	48.6								
28.0					9.5	46.7	21.4	46.2	30.0	45.6	37.7	45.2	44.9	44.7	51.8	44.2	58.5	43.8	65.1	43.4								
30.0							18.6	41.9	28.1	41.2	36.2	40.8	43.6	40.3	50.7	39.8	57.5	39.4	64.2	38.9								
32.0							15.2	38.2	25.9	37.5	34.5	37.1	42.2	36.6	49.5	36.0	56.5	35.6	63.2	35.1								
34.0									23.4	34.3	32.6	33.8	40.7	33.3	48.2	32.7	55.3	32.3	62.2	31.8								
36.0									20.4	31.5	30.5	31.0	39.0	30.5	46.7	29.8	54.1	29.4	61.1	29.0								
38.0									16.6	29.1	28.1	29.1	37.1	28.0	45.2	27.3	52.7	26.8	59.9	26.4								
40.0											25.3	26.9	35.0	25.7	43.5	25.1	51.2	24.6	58.6	24.1								
42.0													32.7	23.9	41.6	23.2	49.6	22.7	57.2	22.2								
44.0													30.0	22.0	39.5	21.3	47.9	20.8	55.7	20.3								
46.0													27.0	20.5	37.3	19.8	46.1	19.3	54.1	18.8								
48.0													23.5	19.0	34.7	18.2	44.0	17.7	52.4	17.2								
50.0															31.9	17.0	41.8	16.4	50.5	15.8								
52.0															28.7	15.7	39.4	15.0	48.5	14.4								
54.0																	36.7	13.9	46.4	13.2								
56.0																	33.7	12.7	44.0	12.0								
58.0																			41.4	11.0								
60.0																			38.5	10.0								
62.0																			35.3	9.1								
64.0																			31.7	8.2								

備　考

表内、数値の改正・追加・削除及び字句の追加

新　旧　対　照　表

改　正

機械名	クローラクレーン																																	
規　格	油圧駆動式ウインチ・ラチスジブ型　450t 吊																																	
ブーム長(m)	18.29		21.0		24.0		30.0		36.0		42.0		48.0		54.0		60.0		66.0		72.0		78.0		84.0		90.0								
作業半径(m)	フックの地上高さ(m)	定格総荷重(t)	フックの地上高さ(m)	定格総荷重(t)	フックの地上高さ(m)	定格総荷重(t)	フックの地上高さ(m)	定格総荷重(t)	フックの地上高さ(m)	定格総荷重(t)	フックの地上高さ(m)	定格総荷重(t)	フックの地上高さ(m)	定格総荷重(t)	フックの地上高さ(m)	定格総荷重(t)	フックの地上高さ(m)	定格総荷重(t)	フックの地上高さ(m)	定格総荷重(t)	フックの地上高さ(m)	定格総荷重(t)	フックの地上高さ(m)	定格総荷重(t)	フックの地上高さ(m)	定格総荷重(t)	フックの地上高さ(m)	定格総荷重(t)	フックの地上高さ(m)	定格総荷重(t)	フックの地上高さ(m)	定格総荷重(t)	フックの地上高さ(m)	定格総荷重(t)
5.8	16.1	450.0																																
6.0	16.0	439.0																																
7.0	15.6	383.0	18.5	382.8	21.7	382.6																												
8.0	15.2	335.0	18.2	335.0	21.4	335.0	27.6	330.4																										
9.0	14.7	295.0	17.7	295.0	21.0	295.0	27.4	295.0																										
10.0	14.0	263.0	17.2	263.0	20.6	263.0	27.0	263.0	33.3	262.0																								
12.0	12.5	208.0	16.0	207.1	19.5	206.1	26.2	206.0	32.7	205.2	39.0	201.5	45.2	198.6																				
14.0	10.5	165.9	14.4	165.9	18.2	165.9	25.3	165.9	31.9	165.7	38.3	164.4	44.6	162.2	50.9	159.8	57.1	157.7																
16.0	7.6	136.3	12.3	136.3	16.6	136.2	24.1	136.1	31.0	135.8	37.6	135.5	44.0	135.9	50.3	134.2	56.6	132.1	62.8	130.3	68.9	122.5												
18.0	2.0	115.2	9.6	115.2	14.6	115.2	22.7	114.9	29.9	114.5	36.7	114.2	43.2	114.5	49.6	114.2	56.0	113.0	62.2	111.4	68.4	109.7	74.6	101.1	80.8	93.9								
20.0							21.1	99.0	28.7	98.6	35.7	98.2	42.4	98.5	48.9	98.2	55.3	97.7	61.6	96.7	67.9	95.1	74.1	93.7	80.3	90.6	86.5	81.9						
22.0							19.1	86.7	27.2	86.2	34.5	85.7	41.4	86.0	48.1	85.7	54.6	85.2	61.0	84.7	67.3	83.5	73.6	82.2	79.8	80.7	86.0	77.8						
24.0									25.6	76.3	33.2	75.8	40.3	76.0	47.1	75.7	53.7	75.2	60.2	74.7	66.6	74.0	73.0	72.8	79.2	71.3	85.5	70.2						
26.0									23.6	68.2	31.7	67.7	39.1	67.8	46.1	67.5	52.8	61.9	59.4	65.4	65.9	65.8	72.3	64.8	78.6	63.5	84.9	62.4						
28.0									21.4	61.5	30.0	61.0	37.7	61.1	44.9	60.7	51.8	60.1	58.5	59.6	65.1	58.9	71.5	58.2	77.9	56.9	84.3	55.8						
30.0											28.1	55.3	36.2	55.3	43.6	55.0	50.7	54.4	57.5	53.8	64.2	53.1	70.7	52.5	77.2	51.3	83.6	50.2						
32.0											25.8	50.8	34.4	50.7	42.2	50.4	49.4	49.8	56.4	49.2	63.2	48.5	69.8	47.9	76.4	46.7	82.8	45.6						
34.0											23.4	46.3	32.6	46.2	40.7	45.8	48.2	45.1	55.3	44.6	62.2	43.9	68.9	43.3	75.5	42.1	82.1	41.0						
36.0													30.3	42.8	38.9	42.3	46.7	41.6	54.0	41.0	61.0	40.3	67.9	39.8	74.6	38.6	81.2	37.5						
38.0													28.1	39.3	37.1	38.8	45.2	38.1	52.7	37.5	59.9	36.8	66.9	36.2	73.6	35.0	80.3	33.9						
40.0															34.9	36.0	43.4	35.4	51.2	34.8	58.6	34.0	65.7	33.3	72.6	32.2	79.3	31.1						
42.0															32.7	33.3	41.6	32.6	49.6	32.0	57.2	31.3	64.5	30.5	71.5	29.3	78.3	28.2						
44.0																	39.4	30.4	47.9	29.8	55.7	29.0	63.1	28.1	70.3	26.9	77.2	25.9						
46.0																	37.3	28.2	46.1	27.5	54.1	26.8	61.7	25.8	69.0	24.6	76.1	23.5						
48.0																			43.9	25.7	52.3	24.8	60.2	23.8	67.6	22.6	74.8	21.6						
50.0																			41.8	23.8	50.5	22.8	58.6	21.9	66.2	20.7	73.6	19.6						
52.0																			39.2	22.1	48.4	21.1	56.8	20.2	64.7	19.0	72.1	18.0						
54.0																			36.7	20.4	46.4	19.4	55.0	18.5	63.1	17.4	70.7	16.3						
56.0																					43.9	17.9	52.9	17.0	61.3	15.9	69.1	14.9						
58.0																					41.4	16.4	50.9	15.6	59.5	14.5	67.6	13.5						
60.0																							48.5	14.3	57.4	13.2	65.8	12.3						
62.0																							46.1	12.9	55.4	11.9	64.0	11.0						

現　行

機械名	クローラクレーン																																	
規　格	油圧駆動式ウインチ・ラチスジブ型　450t 吊																																	
ブーム長(m)	18.29		21.0		24.0		30.0		36.0		42.0		48.0		54.0		60.0		66.0		72.0		78.0		84.0		90.0		96.0						
作業半径(m)	フックの地上高さ(m)	定格総荷重(t)	フックの地上高さ(m)	定格総荷重(t)	フックの地上高さ(m)	定格総荷重(t)	フックの地上高さ(m)	定格総荷重(t)	フックの地上高さ(m)	定格総荷重(t)	フックの地上高さ(m)	定格総荷重(t)	フックの地上高さ(m)	定格総荷重(t)	フックの地上高さ(m)	定格総荷重(t)	フックの地上高さ(m)	定格総荷重(t)	フックの地上高さ(m)	定格総荷重(t)	フックの地上高さ(m)	定格総荷重(t)	フックの地上高さ(m)	定格総荷重(t)	フックの地上高さ(m)	定格総荷重(t)	フックの地上高さ(m)	定格総荷重(t)	フックの地上高さ(m)	定格総荷重(t)	フックの地上高さ(m)	定格総荷重(t)	フックの地上高さ(m)	定格総荷重(t)
5.8	16.1	450.0																																
6.0	16.0	439.0																																
7.0	15.6	383.0	18.5	382.8	21.7	382.6																												
8.0	15.2	335.0	18.2	335.0	21.4	335.0	27.6	330.4																										
9.0	14.7	295.0	17.7	295.0	21.0	295.0	27.4	295.0																										
10.0	14.0	263.0	17.2	263.0	20.6	263.0	27.0	263.0	33.3	262.0																								
12.0	12.5	208.0	16.0	207.1	19.5	206.1	26.2	206.0	32.7	205.2	39.0	201.5	45.2	198.6																				
14.0	10.5	165.9	14.4	165.9	18.2	165.9	25.3	165.9	31.9	165.7	38.3	164.4	44.6	162.2	50.9	159.8	57.1	157.7																
16.0	7.6	136.3	12.3	136.3	16.6	136.2	24.1	136.1	31.0	135.8	37.6	135.5	44.0	134.9	50.3	134.2	56.6	132.1	62.8	130.3	68.9	122.5												
18.0	2.0	115.2	9.6	115.2	14.6	115.2	22.7	114.9	29.9	114.5	36.7	114.2	43.2	114.2	49.6	114.2	56.0	113.0	62.2	111.4	68.4	109.7	74.6	101.1	80.8	93.9								
20.0							21.1	99.0	28.7	98.6	35.7	98.2	42.4	98.2	48.9	98.2	55.3	97.7	61.6	96.7	67.9	95.1	74.1	93.7	80.3	90.6	86.5	81.9	92.6	69.4				
22.0							19.1	86.7	27.2	86.2	34.5	85.7	41.4	85.7	48.1	85.7	54.6	85.2	61.0	84.7	67.3	83.5	73.6	82.2	79.8	80.7	86.0	77.8	92.2	68.8				
24.0									25.6	76.3	33.2	75.8	40.3	75.8	47.1	75.7	53.7	75.2	60.2	74.7	66.6	74.0	73.0	72.8	79.2	71.3	85.5	70.2	91.7	67.0				
26.0									23.6	68.2	31.7	67.7	39.1	67.6	46.1	67.5	52.8	67.0	59.4	66.4	65.9	65.8	72.3	64.8	78.6	63.5	84.9	62.4	91.1	60.9				
28.0									21.4	61.5	30.0	61.0	37.7	60.9	44.9	60.7	51.8	60.1	58.5	59.6	65.1	58.9	71.5	58.2	77.9	56.9	84.3	55.8	90.6	54.4				
30.0											28.1	55.3	36.2	55.3	43.6	55.0	50.7	54.4	57.5	53.8	64.2	53.1	70.7	52.5	77.2	51.3	83.6	50.2	89.9	48.7				
32.0											25.9	50.8	34.5	50.7	42.2	50.4	49.5	49.8	56.5	49.2	63.2	48.5	69.9	47.9	76.4	46.7	82.9	45.6	89.2	44.2				
34.0											23.4	46.3	32.6	46.2	40.7	45.8	48.2	45.1	55.3	44.6	62.2	43.9	68.9	43.3	75.5	42.1	82.1	41.0	88.5	39.6				
36.0													30.5	42.8	39.0	42.3	46.7	41.6	54.1	41.1	61.1	40.3	67.9	39.8	74.6	38.6	81.2	37.5	87.7	36.1				
38.0													28.1	39.3	37.1	38.8	45.2	38.1	52.7	37.5	59.9	36.8	66.9	36.2	73.6	35.0	80.3	33.9	86.9	32.6				
40.0															35.0	36.0	43.5	35.4	51.2	34.8	58.6	34.0	65.7	33.3	72.6	32.2	79.4	31.1	86.0	29.7				
42.0															32.7	33.3	41.6	32.6	49.6	32.0	57.2	31.3	64.5	30.5	71.5	29.3	78.3	28.2	85.1	26.9				
44.0																	39.5	30.4	47.9	29.8	55.7	29.0	63.1	28.1	70.3	26.9	77.2	25.9	84.1	24.6				
46.0																	37.3	28.2	46.1	27.5	54.1	26.8	61.7	25.8	69.0	24.6	76.1	23.5	83.0	22.3				
48.0																			44.0	25.7	52.4	24.8	60.2	23.8	67.7	22.6	74.9	21.6	81.9	20.3				
50.0																			41.8	23.8	50.5	22.8	58.6	21.9	66.2	20.7	73.6	19.6	80.7	18.4				
52.0																			39.4	22.1	48.5	21.1	56.9	20.2	64.7	19.0	72.2	18.0	79.4	16.8				
54.0																			36.7	20.4	46.4	19.4	55.0	18.5	63.1	17.4	70.7	16.3	78.1	15.1				
56.0																					44.0	17.9	53.0	16.7	61.3	15.8	69.2	14.9	76.7	13.7				
58.0																					41.4	16.4	50.9	15.1	59.5	9.7	67.6	9.7	75.2	9.7				
60.0																							48.6	13.4	57.5	8.3	65.8	8.3	73.7	8.3				
62.0																							46.1	8.1	55.4	6.9	64.0	6.9	72.0	6.9				
64.0																									53.1	5.6	62.0	5.6	70.3	5.6				
66.0																									50.7	5.6	59.9	5.6	68.4	5.6				

備　考

表内、数値の改正及び数値・字句の削除

新　旧　対　照　表

改　正

機械名	クローラクレーン																							
規　格	油圧駆動式ウインチ・ラチスジブ型　500t 吊																							
ブーム長(m)	21.0		24.0		30.0		36.0		42.0		48.0		54.0		60.0		66.0		72.0		78.0		84.0	
作業半径(m)	フックの地上高さ(m)	定格総荷重(t)	フックの地上高さ(m)	定格総荷重(t)	フックの地上高さ(m)	定格総荷重(t)	フックの地上高さ(m)	定格総荷重(t)	フックの地上高さ(m)	定格総荷重(t)	フックの地上高さ(m)	定格総荷重(t)	フックの地上高さ(m)	定格総荷重(t)	フックの地上高さ(m)	定格総荷重(t)	フックの地上高さ(m)	定格総荷重(t)	フックの地上高さ(m)	定格総荷重(t)	フックの地上高さ(m)	定格総荷重(t)	フックの地上高さ(m)	定格総荷重(t)
5.8	15.4	500.0	20.8	500.0																				
7.0	15.0	429.9	19.7	432.2	26.7	435.3																		
8.0	14.7	376.2	19.4	375.3	25.6	370.7	32.7	370.8	38.8	368.5														
9.0	14.2	334.3	19.0	324.8	25.3	321.9	31.6	319.6	38.6	315.0	44.7	313.0												
10.0	13.7	297.3	18.5	285.6	25.0	283.7	31.3	281.8	37.5	277.1	44.5	273.2	50.6	270.7	56.7	249.1								
12.0	12.5	233.8	17.5	231.2	24.2	225.4	30.7	223.9	37.0	220.2	44.0	216.0	50.2	213.9	56.3	212.1	62.5	207.0	68.6	188.8				
14.0	10.9	191.0	16.2	186.5	23.3	185.1	29.9	184.1	36.3	181.5	43.4	177.0	49.7	175.1	55.8	173.5	62.0	172.0	68.1	172.1	74.3	162.1	80.4	141.5
16.0	8.8	158.6	14.6	157.9	22.1	151.7	29.0	151.6	35.6	151.1	42.8	147.0	49.1	146.3	55.3	145.7	61.5	144.2	67.7	144.0	73.8	143.1	80.0	137.6
18.0	6.1	133.3	12.6	134.7	20.7	127.3	27.9	127.0	34.7	126.5	42.0	122.6	48.4	122.0	54.7	121.8	61.0	121.2	67.2	119.8	73.4	120.0	79.6	119.3
20.0	1.6	114.5	10.0	111.1	19.1	109.0	26.7	108.7	33.7	108.1	41.1	104.5	47.7	103.8	54.1	103.6	60.4	103.0	66.7	101.8	72.9	101.8	79.1	101.2
22.0			6.3	89.5	17.1	94.0	25.2	93.6	32.5	93.1	40.2	90.5	46.8	89.8	53.3	89.4	59.7	88.8	66.1	87.7	72.3	87.7	78.6	87.0
24.0					14.7	83.2	23.6	82.8	31.2	82.1	39.1	79.3	45.9	78.5	52.5	78.1	59.0	77.5	65.4	76.4	71.7	76.4	78.0	75.7
26.0					11.7	74.5	21.6	73.9	29.7	73.2	37.9	70.1	44.8	69.4	51.6	68.9	58.2	68.2	64.6	67.1	71.0	67.1	77.4	66.5
28.0					7.5	65.2	19.4	66.3	28.0	65.5	36.5	62.5	43.7	61.8	50.6	61.3	57.3	60.6	63.8	59.4	70.3	59.4	76.7	58.8
30.0							16.6	59.9	26.1	59.0	35.0	56.2	42.4	55.4	49.5	54.8	56.3	54.1	63.0	53.0	69.5	52.9	76.0	52.1
32.0							14.0	52.7	24.7	51.6	33.3	50.6	41.0	49.8	48.3	49.2	55.2	48.4	62.0	47.4	68.6	47.3	75.2	46.6
34.0									21.4	48.7	31.4	46.0	39.5	45.0	46.9	44.5	54.1	43.7	61.0	42.6	67.7	42.4	74.3	41.7
36.0									19.1	42.9	29.3	41.9	37.8	40.9	45.5	40.3	52.8	39.5	59.9	38.5	66.7	38.2	73.4	37.5
38.0									14.6	41.1	26.8	38.3	35.9	37.3	43.9	36.7	51.5	35.8	58.7	34.8	65.6	34.4	72.4	33.8
40.0											24.0	35.2	33.8	34.1	42.2	33.4	50.0	32.6	57.4	31.5	64.5	31.1	71.4	30.4
42.0											20.8	32.0	31.5	30.9	40.4	30.2	48.5	29.3	56.0	28.2	63.3	27.9	70.3	27.0
44.0											16.7	29.9	28.8	28.7	38.3	27.8	46.7	27.0	54.5	25.8	61.9	25.3	69.1	24.3
46.0													25.8	26.1	36.1	25.2	44.9	24.3	53.0	22.9	60.6	22.4	67.9	21.3
48.0													22.2	24.5	33.5	23.2	42.8	22.2	51.2	20.9	59.0	20.3	66.4	19.2
50.0															30.7	20.8	40.6	19.8	49.4	18.5	57.4	17.8	65.1	16.7
52.0															27.4	19.2	38.1	18.1	47.3	16.9	55.6	16.0	63.5	15.0
54.0															23.7	17.1	35.5	16.0	45.2	14.8	53.8	14.0	61.9	12.8
56.0																	32.4	14.7	42.8	13.6	51.8	12.7	60.1	11.6
58.0																	29.1	12.9	40.2	11.8	49.7	10.9	58.3	9.7
60.0																			37.3	10.7	47.3	9.7	56.3	8.6
62.0																			34.2	9.0	44.9	8.1	54.2	6.9
64.0																			30.5	8.1	42.1	7.1	52.0	5.6

現　行

機械名	クローラクレーン																							
規　格	油圧駆動式ウインチ・ラチスジブ型　500t 吊																							
ブーム長(m)	21.0		24.0		30.0		36.0		42.0		48.0		54.0		60.0		66.0		72.0		78.0		84.0	
作業半径(m)	フックの地上高さ(m)	定格総荷重(t)	フックの地上高さ(m)	定格総荷重(t)	フックの地上高さ(m)	定格総荷重(t)	フックの地上高さ(m)	定格総荷重(t)	フックの地上高さ(m)	定格総荷重(t)	フックの地上高さ(m)	定格総荷重(t)	フックの地上高さ(m)	定格総荷重(t)	フックの地上高さ(m)	定格総荷重(t)	フックの地上高さ(m)	定格総荷重(t)	フックの地上高さ(m)	定格総荷重(t)	フックの地上高さ(m)	定格総荷重(t)	フックの地上高さ(m)	定格総荷重(t)
6.0	15.3	500.0	20.8	500.0																				
7.0	15.0	435.3	18.4	435.3	26.7	435.3																		
8.0	14.6	377.7	18.1	377.4	24.3	369.7	32.7	369.7	38.8	368.5														
9.0	14.2	335.7	17.7	331.8	24.0	327.8	30.3	325.4	38.6	315.0	44.7	313.0												
10.0	13.7	298.3	17.2	294.6	23.7	292.9	30.0	291.1	36.2	284.0	43.1	284.0	50.6	270.7	56.7	249.1								
12.0	12.4	234.8	16.2	234.8	22.9	233.7	29.4	232.9	35.7	230.2	42.6	230.2	48.8	223.3	54.9	217.0	62.5	207.0	68.6	188.8				
14.0	10.8	191.9	14.9	191.9	22.0	191.9	28.6	191.4	35.0	190.7	42.0	190.7	48.3	185.9	54.5	180.9	60.6	176.1	66.8	172.2	74.3	162.1	80.4	141.5
16.0	8.8	159.5	13.3	159.5	20.8	159.5	27.7	159.5	34.3	159.5	41.4	159.5	47.7	158.1	54.0	154.3	60.2	150.3	66.3	147.0	72.5	143.5	78.6	137.1
18.0	6.0	134.3	11.3	134.3	19.4	134.0	26.6	134.0	33.4	134.0	40.6	134.0	47.0	134.0	53.4	132.7	59.6	129.5	65.8	126.3	72.0	123.6	78.2	120.8
20.0	1.6	113.8	8.7	113.8	17.8	113.8	25.4	113.8	32.4	113.8	39.8	113.8	46.3	113.8	52.7	113.8	59.0	113.0	65.3	110.1	71.5	107.8	77.7	150.2
22.0			5.1	99.9	15.8	99.9	23.9	99.9	31.2	99.9	38.8	99.9	45.5	99.4	52.0	98.6	58.4	98.2	64.7	97.1	71.0	95.0	77.2	92.7
24.0					13.4	87.8	22.3	87.8	29.9	87.8	37.7	87.8	44.5	87.3	51.1	86.5	57.6	86.0	64.0	85.0	70.4	83.7	76.6	82.3
26.0					10.4	78.9	20.3	78.6	28.4	78.1	36.5	78.0	43.5	77.4	50.2	76.6	56.8	76.1	63.3	75.1	69.7	74.3	76.0	73.7
28.0					6.2	70.7	18.1	70.7	26.7	70.0	35.1	69.8	42.3	69.3	49.2	68.4	55.9	67.8	62.5	66.8	68.9	66.0	75.3	65.7
30.0							15.3	63.9	24.8	63.3	33.6	62.9	41.0	62.3	48.1	61.4	54.9	60.9	61.6	59.8	68.1	59.1	74.6	58.6
32.0							12.6	58.9	22.6	57.0	31.9	57.0	39.6	56.3	46.9	55.5	53.9	54.8	60.6	53.8	67.3	53.1	73.8	52.6
34.0									20.1	52.0	30.0	52.0	38.1	51.3	45.6	50.3	52.7	49.7	59.6	48.6	66.3	47.8	72.9	47.4
36.0									17.8	48.6	27.9	47.5	36.4	46.8	44.1	45.8	51.5	45.2	58.5	44.2	65.3	43.3	72.0	42.8
38.0									14.0	44.8	25.5	43.7	34.5	42.9	42.6	41.9	50.1	41.2	57.3	40.2	64.3	39.3	71.0	38.8
40.0											22.7	40.3	32.4	39.4	40.9	38.4	48.6	37.7	56.0	36.6	63.1	35.8	70.0	35.3
42.0											19.4	37.3	30.1	36.5	39.0	35.4	47.0	34.7	54.6	33.6	61.9	32.8	68.9	32.2
44.0											15.3	34.5	27.4	33.6	36.9	32.5	45.3	31.7	53.1	30.7	60.5	29.7	67.7	29.0
46.0													24.4	31.2	34.7	30.1	43.5	29.3	51.5	28.1	59.1	27.1	66.4	26.4
48.0													20.9	28.9	32.1	27.6	41.4	26.8	49.8	25.6	57.6	24.6	65.1	23.9
50.0															29.3	25.6	39.2	24.7	47.9	23.5	56.0	22.5	63.6	21.7
52.0															26.1	23.6	36.8	22.7	45.9	21.5	54.3	20.4	62.1	19.7
54.0															23.7	20.9	34.1	20.9	43.8	19.8	52.4	18.6	60.5	17.7
56.0																	31.1	19.2	41.4	18.1	50.4	16.7	58.7	15.8
58.0																	29.1	16.5	38.8	16.5	48.3	15.1	58.3	9.7
60.0																			35.9	15.0	46.0	13.4	56.4	8.3
62.0																			34.2	13.6	44.9	8.1	54.2	6.9
64.0																			29.1	12.1	42.2	6.9	52.0	5.6
66.0																					39.1	5.7		

備　考

表内、数値の改正及び削除

新　旧　対　照　表

改　正	現　行	備　考

［削除］

機械名	クローラクレーン													
規　格	油圧駆動式ウインチ・ラチスジブ型　650t 吊													
ブーム長(m)	24.0		30.0		36.0		42.0		48.0		54.0		60.0	
作業半径(m)	フックの地上高さ(m)	定格総荷重(t)	フックの地上高さ(m)	定格総荷重(t)	フックの地上高さ(m)	定格総荷重(t)	フックの地上高さ(m)	定格総荷重(t)	フックの地上高さ(m)	定格総荷重(t)	フックの地上高さ(m)	定格総荷重(t)	フックの地上高さ(m)	定格総荷重(t)
6.0	19.1	650.0												
7.0	18.8	574.0	25.0	574.0	31.2	550.0								
8.0	18.5	501.0	24.8	498.0	31.0	496.0	37.1	492.0						
9.0	18.1	447.0	24.5	444.0	30.7	442.0	36.9	440.0	43.0	429.0	49.1	374.0		
10.0	17.7	402.0	24.1	400.0	30.4	398.0	36.6	396.0	42.8	394.0	48.9	356.0	55.0	330.0
12.0	16.6	328.0	23.4	326.0	29.8	325.0	36.1	323.0	42.3	321.0	48.5	319.0	54.6	299.0
14.0	15.3	276.0	22.4	274.0	29.0	272.0	35.5	270.0	41.8	269.0	48.0	267.0	54.2	265.0
16.0	13.7	237.0	21.2	235.0	28.1	234.0	34.7	232.0	41.1	230.0	47.4	228.0	53.7	227.0
18.0	11.7	208.0	19.9	206.0	27.0	204.0	33.8	202.0	40.4	201.0	46.8	199.0	53.1	197.0
20.0	9.1	178.0	18.2	177.0	25.8	177.0	32.8	176.0	39.5	175.0	46.0	175.0	52.4	174.0
22.0	5.4	146.0	16.3	146.0	24.4	146.0	31.6	146.0	38.5	146.0	45.2	146.0	51.7	146.0
24.0			13.9	135.0	22.7	134.0	30.3	133.0	37.4	132.0	44.2	131.0	50.8	131.0
26.0			10.8	120.0	20.8	119.0	28.8	118.0	36.2	117.0	43.2	116.0	49.9	115.0
28.0			6.6	108.0	18.5	107.0	27.2	105.0	34.8	104.0	42.0	103.0	48.9	103.0
30.0					15.8	96.0	25.2	95.0	33.3	94.0	40.8	93.0	47.8	92.0
32.0							23.1	86.5	31.6	85.5	39.4	84.5	46.6	83.5
34.0							20.5	78.0	29.7	77.0	37.8	76.0	45.3	75.0
36.0							17.5	72.0	27.6	71.0	36.1	70.0	43.9	69.0
38.0							13.7	66.0	25.2	65.0	34.2	64.0	42.3	63.0
40.0									22.4	60.0	32.1	59.0	40.6	58.0
42.0									19.1	55.0	29.8	54.0	38.7	53.0
44.0											27.2	50.0	36.6	49.0
46.0											24.1	46.0	34.4	45.0
48.0												．	31.9	42.0
50.0													29.0	39.0
52.0													25.8	36.0
54.0													22.0	33.0

表の削除

［削除］

機械名	クローラクレーン											
規　格	油圧駆動式ウインチ・ラチスジブ型　750t 吊											
ブーム長(m)	18.29		21.0		24.0		30.0		36.0		42.0	
作業半径(m)	フックの地上高さ(m)	定格総荷重(t)	フックの地上高さ(m)	定格総荷重(t)	フックの地上高さ(m)	定格総荷重(t)	フックの地上高さ(m)	定格総荷重(t)	フックの地上高さ(m)	定格総荷重(t)	フックの地上高さ(m)	定格総荷重(t)
5.6	13.3	750.0										
6.0	13.1	720.0										
7.0	12.8	660.0	15.7	655.6	18.8	650.6						
8.0	12.3	605.0	15.3	604.6	18.5	604.1	24.8	597.6	31.0	538.2		
9.0	11.8	550.0	14.8	549.6	18.1	549.1	24.5	548.1	30.7	529.0	36.9	472.7
10.0	11.2	500.0	14.3	499.6	17.7	499.1	24.1	498.1	30.4	496.2	36.6	465.7
12.0	9.7	418.0	13.1	417.6	16.6	417.1	23.4	411.5	29.8	406.5	36.1	400.7
14.0	7.6	346.0	11.5	346.0	15.3	346.0	22.4	341.4	29.0	336.5	35.5	331.6
16.0	4.7	294.0	9.5	293.1	13.7	292.2	21.2	291.3	28.1	287.4	34.7	282.6
18.0			6.7	226.0	11.7	226.0	19.9	226.0	27.0	226.0	33.8	226.0
20.0							18.2	233.2	25.8	220.3	32.8	216.4
22.0							16.3	199.0	24.4	197.2	31.6	193.4
24.0									22.7	174.1	30.3	173.1
26.0									20.8	155.0	28.8	154.1
28.0									18.5	139.0	27.2	138.1
30.0											25.2	124.1
32.0											23.1	113.6
34.0											20.5	103.1

表の削除

新　旧　対　照　表

改　正	現　行	備　考

［追加］

表の追加

機械名	クローラクレーン																													
規　格	油圧駆動式ウインチ・ラチスジブ型・基礎工事用　70ｔ吊																													
ブーム長(m)	12.2		12.5		15.5		18.5		21.5		24.5		27.5		30.5		33.5		36.5		39.5		42.5		45.5		48.5		51.5		54.5	
作業半径(m)	フックの地上高さ(m)	定格総荷重(t)	フックの地上高さ(m)	定格総荷重(t)	フックの地上高さ(m)	定格総荷重(t)	フックの地上高さ(m)	定格総荷重(t)	フックの地上高さ(m)	定格総荷重(t)	フックの地上高さ(m)	定格総荷重(t)	フックの地上高さ(m)	定格総荷重(t)	フックの地上高さ(m)	定格総荷重(t)	フックの地上高さ(m)	定格総荷重(t)	フックの地上高さ(m)	定格総荷重(t)	フックの地上高さ(m)	定格総荷重(t)	フックの地上高さ(m)	定格総荷重(t)	フックの地上高さ(m)	定格総荷重(t)	フックの地上高さ(m)	定格総荷重(t)	フックの地上高さ(m)	定格総荷重(t)
3.7	9.7	70.0																												
4.0	9.6	65.0																												
5.0	9.2	53.2	9.5	53.2	12.7	53.1																								
6.0	8.7	41.3	9.0	41.3	12.3	41.2	15.6	41.1	18.7	41.1																				
7.0	8.0	32.6	8.4	32.6	11.9	32.5	15.2	32.4	18.4	32.4	21.5	32.3	24.6	32.2	27.7	32.1														
8.0	7.3	26.9	7.7	26.9	11.3	26.8	14.7	26.7	18.0	26.7	21.2	26.6	24.4	26.5	27.5	26.4	30.6	26.3												
9.0	6.3	22.8	6.7	22.8	10.7	22.7	14.2	22.6	17.6	22.6	20.8	22.5	24.0	22.4	27.2	22.3	30.3	22.2	33.4	22.1	36.5	22.0								
10.0	5.0	19.7	5.6	19.7	9.9	19.6	13.6	19.5	17.1	19.5	20.4	19.4	23.7	19.3	26.9	19.2	30.0	19.1	33.2	19.0	36.3	18.9	39.4	18.8	42.4	18.7				
12.0					7.9	15.7	12.1	15.6	15.9	15.5	19.4	15.4	22.8	15.3	26.1	15.2	29.3	15.1	32.5	15.0	35.7	14.9	38.8	14.9	41.9	14.7	45.0	14.6	48.1	13.6	51.2	13.2
14.0					4.7	12.9	10.1	12.8	14.4	12.6	18.2	12.5	21.7	12.4	25.2	12.3	28.5	12.2	31.8	12.1	35.0	12.0	38.2	12.0	41.3	11.8	44.5	11.7	47.6	11.6	50.7	11.2
16.0							7.3	10.7	12.4	10.6	16.6	10.5	20.4	10.3	24.0	10.2	27.5	10.1	30.9	10.0	34.2	9.9	37.4	9.9	40.6	9.7	43.8	9.6	47.0	9.5	50.2	9.4
18.0									9.8	9.0	14.7	8.9	18.8	8.8	22.7	8.7	26.3	8.6	29.8	8.5	33.2	8.3	36.6	8.3	39.8	8.2	43.1	8.1	46.3	7.9	49.5	7.8
20.0											12.2	7.7	16.9	7.6	21.1	7.5	24.9	7.4	28.6	7.3	32.1	7.1	35.6	7.1	38.9	7.0	42.2	6.8	45.5	6.7	48.8	6.6
22.0											8.8	6.8	14.6	6.7	19.2	6.5	23.3	6.4	27.2	6.3	30.9	6.2	34.4	6.1	37.9	6.0	41.3	5.8	44.6	5.7	47.9	5.6
24.0													11.5	5.9	16.9	5.8	21.4	5.6	25.6	5.5	29.4	5.4	33.1	5.3	36.7	5.2	40.2	5.0	43.6	4.9	47.0	4.8
26.0															14.0	5.1	19.2	5.0	23.7	4.9	27.8	4.7	31.7	4.7	35.4	4.5	39.0	4.4	42.5	4.3	46.0	4.2
28.0																	16.4	4.5	21.5	4.3	25.9	4.2	30.0	4.1	33.9	4.0	37.7	3.8	41.3	3.7	44.8	3.6
30.0																	13.0	4.0	18.8	3.9	23.8	3.7	28.2	3.7	32.3	3.5	36.2	3.3	39.9	3.2	43.6	3.1
32.0																					21.2	3.3	26.0	3.2	30.4	3.1	34.5	2.9	38.4	2.8	42.2	2.6
34.0																							23.6	2.9	28.3	2.7	32.6	2.5	36.7	2.4	40.6	2.2
36.0																									25.9	2.4	30.6	2.2	34.9	2.0	39.0	1.8
38.0																									23.1	2.0	28.2	1.9	32.8	1.7	37.1	1.5
40.0																											25.5	1.6	30.5	1.4	35.1	1.2
42.0																													27.9	1.1		

新　旧　対　照　表

改　正

機械名	クローラクレーン																													
規　格	油圧駆動式ウインチ・ラチスジブ型・基礎工事用　80ｔ吊																													
ブーム長(m)	9.5		12.5		15.5		18.5		21.5		24.5		27.5		30.5		33.5		36.5		39.5		42.5		45.5		48.5		51.5		54.5	
作業半径(m)	フックの地上高さ(m)	定格総荷重(t)	フックの地上高さ(m)	定格総荷重(t)	フックの地上高さ(m)	定格総荷重(t)	フックの地上高さ(m)	定格総荷重(t)	フックの地上高さ(m)	定格総荷重(t)	フックの地上高さ(m)	定格総荷重(t)	フックの地上高さ(m)	定格総荷重(t)	フックの地上高さ(m)	定格総荷重(t)	フックの地上高さ(m)	定格総荷重(t)	フックの地上高さ(m)	定格総荷重(t)	フックの地上高さ(m)	定格総荷重(t)	フックの地上高さ(m)	定格総荷重(t)	フックの地上高さ(m)	定格総荷重(t)	フックの地上高さ(m)	定格総荷重(t)	フックの地上高さ(m)	定格総荷重(t)	フックの地上高さ(m)	定格総荷重(t)
3.4	5.6	80.0																												
4.0	5.3	70.0	8.5	69.5																										
5.0	4.8	56.3	9.3	56.5	12.5	56.4	14.5	54.2																						
6.0	4.1	46.4	8.8	45.7	12.1	45.6	15.4	45.4	18.5	45.2																				
7.0	3.1	36.8	8.2	36.3	11.7	36.2	15.0	36.2	18.2	36.1	21.3	36.1	24.4	36.0	27.6	35.8														
8.0	1.8	30.4	7.5	30.0	11.1	29.9	14.5	29.8	17.8	29.7	21.0	29.7	24.2	29.6	27.3	29.5	30.4	29.5	33.6	29.3										
9.0	1.5	25.9	6.5	25.5	10.5	25.4	14.0	25.3	17.4	25.2	20.6	25.1	23.8	25.0	27.0	24.9	30.1	24.9	33.2	24.8	36.3	24.7	39.5	22.2						
10.0			5.4	22.2	9.7	22.0	13.4	21.9	16.9	21.9	20.2	21.7	23.5	21.7	26.7	21.5	29.8	21.5	33.0	21.4	36.1	21.3	39.2	21.3	42.2	19.0					
12.0			0.2	17.6	7.7	17.3	11.9	17.2	15.7	17.1	19.2	17.0	22.6	16.9	25.9	16.8	29.1	16.7	32.3	16.6	35.5	16.5	38.6	16.5	41.7	16.4	44.8	16.3	47.9	13.8	51.0	13.2
14.0					4.5	14.1	9.9	14.1	14.2	14.0	18.0	13.8	21.5	13.8	24.9	13.6	28.3	13.6	31.6	13.4	34.8	13.3	38.0	13.3	41.1	13.2	44.3	13.1	47.4	13.0	50.5	12.7
16.0							7.1	11.9	12.2	11.8	16.4	11.6	20.2	11.5	23.8	11.4	27.3	11.3	30.7	11.2	34.0	11.1	37.2	11.0	40.4	10.9	43.6	10.8	46.8	10.7	49.9	10.6
18.0									9.6	10.1	14.5	9.9	18.6	9.9	22.5	9.7	26.1	9.7	29.6	9.5	33.0	9.4	36.4	9.3	39.6	9.2	42.9	9.1	46.1	9.0	49.3	8.9
20.0											12.0	8.6	16.7	8.6	20.9	8.4	24.7	8.3	28.4	8.2	31.9	8.1	35.4	8.0	38.7	7.9	42.0	7.8	45.3	7.7	48.5	7.6
22.0											8.6	7.6	14.4	7.5	19.0	7.4	23.1	7.3	27.0	7.2	30.7	7.0	34.2	7.0	37.7	6.9	41.1	6.7	44.4	6.6	47.7	6.5
24.0													11.3	6.7	16.7	6.5	21.2	6.5	25.4	6.3	29.2	6.2	32.9	6.1	36.5	6.0	40.0	5.9	43.4	5.8	46.8	5.6
26.0															13.8	5.8	19.0	5.8	23.5	5.6	27.6	5.5	31.5	5.4	35.2	5.3	38.8	5.1	42.3	5.0	45.7	4.9
28.0																	16.2	5.2	21.3	5.0	25.7	4.9	29.8	4.8	33.7	4.7	37.5	4.5	41.1	4.4	44.6	4.3
30.0																	12.8	4.7	18.6	4.5	23.5	4.4	28.0	4.3	32.1	4.2	36.0	4.0	39.7	3.9	43.4	3.8
32.0																			14.2	4.1	21.0	3.9	25.8	3.8	30.2	3.7	34.3	3.6	38.2	3.5	42.0	3.3
34.0																					16.8	3.6	23.4	3.5	28.1	3.3	32.4	3.2	36.5	3.1	40.4	2.9
36.0																							19.3	3.1	25.7	3.0	30.4	2.9	34.7	2.7	38.8	2.5
38.0																							15.7	2.8	22.9	2.7	28.0	2.5	32.6	2.4	36.9	2.2
40.0																									18.4	2.4	25.3	2.2	30.3	2.1	34.9	1.9
42.0																											20.9	2.0	27.7	1.8	32.6	1.6
44.0																													23.5	1.6	30.0	1.3
46.0																															27.2	1.1

現　行

［追加］

備　考

表の追加

新　旧　対　照　表

改正	現行	備考
下表	［追加］	表の追加
下表	［追加］	表の追加

機械名	クローラクレーン																	
規　格	油圧駆動式ウインチ・ラチスジブ型・基礎工事用　90ｔ吊（1／2）																	
ブーム長(m)	12.2		12.5		15.5		18.5		21.5		24.5		27.5		30.5		33.5	
作業半径(m)	フックの地上高さ(m)	定格総荷重(t)	フックの地上高さ(m)	定格総荷重(t)	フックの地上高さ(m)	定格総荷重(t)	フックの地上高さ(m)	定格総荷重(t)	フックの地上高さ(m)	定格総荷重(t)	フックの地上高さ(m)	定格総荷重(t)	フックの地上高さ(m)	定格総荷重(t)	フックの地上高さ(m)	定格総荷重(t)	フックの地上高さ(m)	定格総荷重(t)
3.7	9.5	90.0																
4.0	9.4	84.0																
4.5	9.2	77.1																
5.0	9.0	70.2	9.4	70.2	12.3	70.3	15.0	70.8										
6.0	8.5	55.1	8.9	55.1	12.0	55.0	15.2	54.9	18.3	54.8	21.0	54.9						
7.0	7.9	43.5	8.3	43.5	11.5	43.7	14.8	43.6	18.0	43.5	21.2	43.4	24.3	43.3	27.4	43.3		
8.0	7.1	35.9	7.5	35.9	11.0	36.0	14.4	35.9	17.6	35.7	20.8	35.7	24.0	35.6	27.1	35.5	30.2	35.4
9.0	6.1	30.4	6.6	30.4	10.3	30.5	13.8	30.3	17.2	30.2	20.5	30.1	23.7	30.0	26.8	30.0	29.9	29.9
10.0	4.9	26.4	5.4	26.4	9.5	26.4	13.2	26.3	16.7	26.2	20.0	26.0	23.3	25.9	26.5	25.9	29.6	25.7
12.0					7.5	20.7	11.8	20.6	15.5	20.4	19.0	20.3	22.4	20.2	25.7	20.2	29.0	20.0
14.0					4.6	16.9	9.8	16.8	14.0	16.6	17.8	16.5	21.3	16.4	24.8	16.3	28.1	16.2
16.0							7.2	14.0	12.0	14.0	16.2	13.8	20.0	13.7	23.6	13.6	27.1	13.5
18.0									9.4	12.0	14.3	11.8	18.5	11.7	22.3	11.6	25.9	11.4
20.0											11.8	10.3	16.5	10.1	20.7	10.1	24.5	9.9
22.0											8.7	8.9	14.2	8.9	18.8	8.8	22.9	8.6
24.0													11.3	7.8	16.5	7.8	21.0	7.6
26.0															13.6	7.0	18.8	6.8
28.0																	16.1	6.1
30.0																	12.8	5.4
32.0																		
34.0 ～ 42.0																		

機械名	クローラクレーン																	
規　格	油圧駆動式ウインチ・ラチスジブ型・基礎工事用　90ｔ吊（2／2）																	
ブーム長(m)	36.5		39.5		42.5		45.5		48.5		51.5		54.5		57.5		60.5	
作業半径(m)	フックの地上高さ(m)	定格総荷重(t)	フックの地上高さ(m)	定格総荷重(t)	フックの地上高さ(m)	定格総荷重(t)	フックの地上高さ(m)	定格総荷重(t)	フックの地上高さ(m)	定格総荷重(t)	フックの地上高さ(m)	定格総荷重(t)	フックの地上高さ(m)	定格総荷重(t)	フックの地上高さ(m)	定格総荷重(t)	フックの地上高さ(m)	定格総荷重(t)
3.7 ～ 6.0																		
7.0																		
8.0	33.3	35.3																
9.0	33.0	29.8	36.1	29.7	39.4	29.3												
10.0	32.8	25.6	35.9	25.5	39.0	25.5	42.1	25.3	45.4	25.0								
12.0	32.1	19.9	35.3	19.8	38.4	19.7	41.6	19.5	44.7	19.5	47.8	19.4	50.8	19.2	53.9	19.1		
14.0	31.4	16.1	34.6	16.0	37.8	15.9	41.0	15.7	44.1	15.7	47.2	15.5	50.3	15.4	53.4	15.3	56.5	15.1
16.0	30.5	13.4	33.8	13.2	37.0	13.2	40.3	13.0	43.5	12.9	46.6	12.8	49.8	12.7	52.9	12.6	56.0	12.4
18.0	29.4	11.3	32.8	11.2	36.2	11.1	39.5	10.9	42.7	10.9	45.9	10.8	49.1	10.6	52.3	10.5	55.4	10.4
20.0	28.2	9.8	31.7	9.7	35.2	9.5	38.5	9.3	41.9	9.3	45.1	9.2	48.4	9.0	51.6	8.9	54.8	8.8
22.0	26.8	8.5	30.5	8.4	34.0	8.2	37.5	8.1	40.9	8.1	44.2	7.9	47.5	7.7	50.8	7.6	54.0	7.5
24.0	25.2	7.5	29.0	7.4	32.7	7.2	36.3	7.1	39.8	7.0	43.2	6.9	46.6	6.7	49.9	6.6	53.2	6.4
26.0	23.3	6.7	27.4	6.6	31.3	6.4	35.0	6.2	38.6	6.2	42.1	6.0	45.6	5.9	49.0	5.7	52.3	5.6
28.0	21.1	6.0	25.5	5.8	29.6	5.7	33.5	5.5	37.3	5.5	40.9	5.3	44.4	5.1	47.9	5.0	51.3	4.8
30.0	18.5	5.4	23.4	5.2	27.8	5.0	31.9	4.9	35.8	4.9	39.5	4.7	43.2	4.5	46.7	4.4	50.2	4.2
32.0			20.8	4.7	25.6	4.5	30.0	4.4	34.1	4.3	38.0	4.1	41.8	4.0	45.4	3.9	49.0	3.7
34.0			17.3	4.4	23.2	4.1	27.9	3.9	32.3	3.9	36.4	3.7	40.3	3.5	44.0	3.4	47.7	3.2
36.0					19.8	3.8	25.5	3.5	30.2	3.4	34.5	3.3	38.6	3.1	42.5	2.9	46.3	2.7
38.0							22.7	3.2	27.8	3.1	32.4	2.9	36.7	2.7	40.8	2.5	44.8	2.3
40.0									25.1	2.7	30.1	2.5	34.7	2.3	39.0	2.1	43.1	1.9
42.0									21.5	2.5	27.5	2.1	32.4	1.9	36.9	1.7	40.8	1.7

新　旧　対　照　表

改正	現行	備考
機械名 クローラクレーン 規格 油圧駆動式ウインチ・ラチスジブ型・基礎工事用　100ｔ吊（1／2） ブーム長(m) 12.0 / 12.5 / 15.5 / 18.5 / 21.5 / 24.5 / 27.5 / 30.5 / 33.5 作業半径(m) ＼ フックの地上高さ(m) ／ 定格総荷重(t) 3.8 8.9 100.0 4.0 8.8 95.0 5.0 8.4 75.9 9.0 75.9 12.0 74.7 15.0 73.7 6.0 7.9 63.2 8.5 63.2 11.6 62.1 14.9 63.2 17.9 62.6 21.0 61.3 7.0 7.3 53.8 7.9 53.8 11.2 52.2 14.5 52.7 17.7 52.4 20.8 52.1 23.9 51.5 26.9 50.4 8.0 6.5 44.4 7.1 44.4 10.6 43.1 14.0 43.5 17.3 43.4 20.5 43.2 23.7 42.9 26.8 42.7 29.8 42.2 9.0 5.5 37.7 6.2 37.7 9.9 36.6 13.5 36.9 16.9 36.8 20.1 36.7 23.3 36.5 26.5 36.3 29.6 36.1 10.0 4.1 32.7 5.0 32.6 9.2 31.7 12.9 31.9 16.4 31.9 19.7 31.8 23.0 31.7 26.2 31.5 29.3 31.3 12.0 7.1 24.2 11.4 25.1 15.2 25.0 18.7 24.9 22.1 24.8 25.4 24.7 28.6 24.6 14.0 4.2 20.9 9.4 20.5 13.7 20.4 17.5 20.3 21.0 20.2 24.5 20.1 27.8 20.0 16.0 6.9 17.9 11.7 17.2 15.9 17.0 19.7 16.9 23.3 16.8 26.8 16.7 18.0 9.1 14.5 14.0 14.6 18.1 14.5 22.0 14.4 25.6 14.2 20.0 6.3 16.7 11.5 12.8 16.2 12.6 20.4 12.5 24.2 12.4 22.0 8.4 11.6 13.9 11.1 18.5 11.0 22.6 10.8 24.0 11.0 10.2 16.2 9.7 20.7 9.6 26.0 13.3 8.8 18.5 8.6 28.0 10.5 10.2 15.7 7.7 30.0 12.4 6.9 32.0 34.0 ～ 46.0	［追加］	表の追加
機械名 クローラクレーン 規　格 油圧駆動式ウインチ・ラチスジブ型・基礎工事用　100ｔ吊（2／2） ブーム長(m) 36.5 / 39.5 / 42.5 / 45.5 / 48.5 / 51.5 / 54.5 / 57.5 / 60.5 作業半径(m) ＼ フックの地上高さ(m) ／ 定格総荷重(t) 3.8 ～ 6.0 7.0 8.0 32.9 41.8 9.0 32.7 35.8 35.7 35.4 40.0 36.8 10.0 32.5 31.1 35.6 30.9 38.7 30.6 41.7 30.3 45.9 30.2 12.0 31.8 24.4 35.0 24.3 38.1 24.1 41.2 23.9 44.3 23.7 47.4 23.3 50.4 22.0 53.5 19.6 14.0 31.1 19.8 34.3 19.7 37.5 19.6 40.6 19.4 43.8 19.3 46.9 19.2 50.0 18.9 53.1 18.1 56.1 17.3 16.0 30.2 16.5 33.5 16.5 36.7 16.3 39.9 16.2 43.1 16.1 46.3 16.0 49.5 15.8 52.6 15.5 55.6 15.0 18.0 29.1 14.1 32.5 14.0 35.9 13.9 39.1 13.8 42.4 13.7 45.6 13.6 48.8 13.4 52.0 13.2 55.0 13.1 20.0 27.9 12.2 31.4 12.1 34.9 12.0 38.2 11.8 41.5 11.7 44.8 11.7 48.1 11.5 51.3 11.3 54.4 11.2 22.0 26.5 10.7 30.2 10.6 33.7 10.5 37.2 10.3 40.6 10.2 43.9 10.1 47.2 9.9 50.5 9.8 53.6 9.7 24.0 24.9 9.4 28.7 9.3 32.4 9.2 36.0 9.1 39.5 9.0 42.9 8.9 46.3 8.7 49.6 8.6 52.8 8.5 26.0 23.0 8.4 27.1 8.3 31.0 8.2 34.7 8.1 38.3 7.9 41.8 7.9 45.3 7.7 48.6 7.5 51.9 7.4 28.0 20.8 7.6 25.2 7.5 29.3 7.3 33.2 7.2 37.0 7.1 40.6 7.0 44.1 6.8 47.6 6.7 50.9 6.6 30.0 18.1 6.8 23.1 6.7 27.5 6.6 31.6 6.4 35.5 6.3 39.2 6.2 42.9 6.1 46.4 5.9 49.8 5.9 32.0 15.1 6.1 20.5 6.1 25.3 6.0 29.7 5.8 33.8 5.7 37.7 5.6 41.5 5.4 45.1 5.3 48.6 5.2 34.0 17.4 5.5 22.9 5.4 27.6 5.2 31.9 5.1 36.0 5.0 39.9 4.8 43.7 4.7 47.3 4.6 36.0 19.9 4.9 25.2 4.7 29.9 4.6 34.2 4.5 38.3 4.4 42.2 4.2 45.9 4.1 38.0 22.4 4.3 27.5 4.2 32.1 4.1 36.4 3.9 40.5 3.8 44.4 3.7 40.0 19.2 3.8 24.8 3.8 29.8 3.7 34.4 3.5 38.7 3.4 42.7 3.3 42.0 21.6 3.4 27.2 3.3 32.1 3.1 36.6 3.0 40.8 2.9 44.0 24.1 3.0 29.5 2.8 34.4 2.6 40.0 3.6 46.0 26.8 2.4 32.1 2.2 37.7 3.2	［追加］	表の追加

新　旧　対　照　表

改　正

機械名	クローラクレーン																	
規　格	油圧駆動式ウインチ・ラチスジブ型・基礎工事用　150ｔ吊（1／2）																	
ブーム長(m)	15.0		15.5		18.5		21.5		24.5		27.5		30.5		33.5		36.5	
作業半径(m)	フックの地上高さ(m)	定格総荷重(t)	フックの地上高さ(m)	定格総荷重(t)	フックの地上高さ(m)	定格総荷重(t)	フックの地上高さ(m)	定格総荷重(t)	フックの地上高さ(m)	定格総荷重(t)	フックの地上高さ(m)	定格総荷重(t)	フックの地上高さ(m)	定格総荷重(t)	フックの地上高さ(m)	定格総荷重(t)	フックの地上高さ(m)	定格総荷重(t)
4.5	10.6	150.0																
5.0	10.4	135.1																
6.0	10.0	113.4	10.6	113.4	14.1	118.8	18.3	127.4										
7.0	9.6	97.5	10.1	97.5	13.7	102.9	16.9	102.6	20.0	99.6								
8.0	9.0	85.5	9.6	85.4	13.2	87.8	16.5	87.6	19.7	87.3	22.9	85.8	26.0	80.6	30.1	83.8		
9.0	8.3	71.7	8.9	71.7	12.7	74.1	16.1	74.3	19.4	74.3	22.6	74.1	25.7	73.7	28.8	70.6	31.9	65.6
10.0	7.5	61.4	8.1	61.4	12.1	64.3	15.6	64.5	18.9	64.4	22.2	64.3	25.4	64.3	28.5	64.2	31.7	63.0
12.0	5.3	47.4	6.1	47.4	10.6	49.9	14.4	50.0	17.9	50.0	21.3	50.0	24.6	49.9	27.8	49.8	31.0	49.7
14.0	1.7	38.4	2.9	38.4	8.7	40.3	12.9	40.5	16.7	40.4	20.2	40.4	23.7	40.3	27.0	40.1	30.3	40.1
16.0					5.9	33.7	10.9	33.9	15.1	33.8	18.9	33.7	22.5	33.6	26.0	33.5	29.4	33.4
18.0							8.3	28.9	13.2	28.9	17.4	28.8	21.2	28.7	24.8	28.5	28.3	28.5
20.0							5.5	28.8	10.7	25.1	15.4	25.0	19.6	24.9	23.4	24.7	27.1	24.6
22.0									7.3	22.1	13.1	22.0	17.7	21.9	21.8	21.7	25.7	21.6
24.0											10.0	19.6	15.4	19.4	19.9	19.3	24.1	19.2
26.0													12.5	17.4	17.7	17.3	22.2	17.2
28.0													9.7	18.0	15.0	15.6	20.0	15.5
30.0															11.5	14.2	17.4	14.0
32.0																	13.8	12.4
34.0																		
36.0 〜 54.0																		

現　行

［追加］

備　考

表の追加

新　旧　対　照　表

改　正

機械名	クローラクレーン																	
規　格	油圧駆動式ウインチ・ラチスジブ型・基礎工事用　150ｔ吊（2／2）																	
ブーム長(m)	39.5		42.5		45.5		48.5		51.5		54.5		57.5		60.5		63.5	
作業半径(m)	フックの地上高さ(m)	定格総荷重(t)	フックの地上高さ(m)	定格総荷重(t)	フックの地上高さ(m)	定格総荷重(t)	フックの地上高さ(m)	定格総荷重(t)	フックの地上高さ(m)	定格総荷重(t)	フックの地上高さ(m)	定格総荷重(t)	フックの地上高さ(m)	定格総荷重(t)	フックの地上高さ(m)	定格総荷重(t)	フックの地上高さ(m)	定格総荷重(t)
4.5〜7.0																		
8.0																		
9.0	36.1	70.2																
10.0	34.8	58.9	38.9	70.0	42.0	56.9												
12.0	34.2	49.6	37.3	49.2	40.5	46.7	43.6	43.4	46.6	41.4	50.8	43.7	53.8	42.0				
14.0	33.5	40.0	36.7	39.9	39.9	39.8	43.0	39.4	46.1	37.4	49.2	34.7	52.3	32.5	55.4	30.0	58.2	25.8
16.0	32.7	33.3	35.9	33.2	39.2	33.0	42.3	33.0	45.5	32.8	48.7	31.9	51.8	30.0	54.9	28.0	57.7	24.3
18.0	31.7	28.3	35.1	28.2	38.4	28.1	41.6	28.0	44.8	27.8	48.0	27.7	51.2	27.3	54.3	25.4	57.2	22.8
20.0	30.6	24.5	34.1	24.4	37.4	24.3	40.7	24.2	44.0	24.1	47.3	23.9	50.5	23.7	53.7	23.2	56.6	20.7
22.0	29.4	21.5	32.9	21.4	36.4	21.2	39.8	21.2	43.1	21.0	46.4	20.9	49.7	20.7	52.9	20.5	55.9	18.8
24.0	27.9	19.0	31.6	18.9	35.2	18.8	38.7	18.7	42.1	18.5	45.5	18.4	48.8	18.2	52.1	18.1	55.1	17.2
26.0	26.3	17.0	30.2	16.9	33.9	16.8	37.5	16.7	41.0	16.5	44.5	16.4	47.9	16.3	51.2	16.2	54.2	15.6
28.0	24.4	15.3	28.5	15.2	32.4	15.1	36.2	15.0	39.8	14.8	43.3	14.6	46.8	14.5	50.2	14.4	53.3	13.9
30.0	22.3	13.9	26.7	13.8	30.8	13.6	34.7	13.5	38.4	13.3	42.1	13.1	45.6	13.0	49.1	13.0	52.3	12.5
32.0	19.7	12.7	24.5	12.5	28.9	12.4	33.0	12.3	36.9	12.1	40.7	11.9	44.3	11.8	47.9	11.7	51.1	11.3
34.0	16.4	11.2	22.1	11.5	26.8	11.3	31.2	11.2	35.2	11.0	39.2	10.8	42.9	10.6	46.6	10.6	49.9	10.3
36.0			18.9	10.2	24.4	10.3	29.1	10.2	33.4	10.1	37.5	9.9	41.4	9.7	45.2	9.6	48.6	9.3
38.0					21.6	9.5	26.7	9.4	31.3	9.2	35.6	9.0	39.7	8.9	43.6	8.8	47.2	8.5
40.0					18.0	8.5	24.0	8.6	29.0	8.4	33.6	8.2	37.9	8.1	42.0	8.0	45.6	7.8
42.0							20.5	7.8	26.4	7.8	31.3	7.6	35.8	7.4	40.1	7.3	43.9	7.1
44.0									23.0	7.1	28.7	7.0	33.6	6.8	38.1	6.7	42.1	6.4
46.0											25.8	6.4	31.1	6.2	35.9	6.1	40.1	5.8
48.0											22.1	5.8	28.2	5.6	33.4	5.5	37.9	5.3
50.0													24.7	5.1	30.6	4.9	35.4	4.8
52.0															27.2	4.6	32.7	4.3
54.0																	29.7	3.9

現　行

［追加］

備　考

表の追加

新　旧　対　照　表

改　正

機械名	クローラクレーン													
規　格	油圧＿＿伸縮ジブ型　4.9t 吊													
ブーム長(m)	4.25		＿＿		7.0		10.0		＿＿		13.0		15.9	
作業半径(m)	フックの地上高さ(m)	定格総荷重(t)	＿＿	＿＿	フックの地上高さ(m)	定格総荷重(t)	フックの地上高さ(m)	定格総荷重(t)	＿＿	＿＿	フックの地上高さ(m)	定格総荷重(t)	フックの地上高さ(m)	定格総荷重(t)
1.0	5.0	4.9												
1.5	4.9	4.9			7.8	4.8								
2.0	4.7	4.9	＿＿	＿＿	7.6	4.8	10.7	2.5						
2.5	4.4	4.9	＿＿	＿＿	7.3	4.8	10.6	2.5	＿＿	＿＿	13.7	1.8		
3.0	3.9	4.7	＿＿	＿＿	7.2	4.6	10.5	2.5	＿＿	＿＿	13.6	1.8	＿＿	＿＿
3.5	3.3	3.7	＿＿	＿＿	6.9	4.0	10.2	2.7	＿＿	＿＿	13.3	2.1	＿＿	＿＿
4.0	＿＿	＿＿	＿＿	＿＿	6.5	3.3	10.0	2.7	＿＿	＿＿	13.2	2.1	15.9	2.6
4.5			＿＿	＿＿	6.3	2.7	9.7	2.6	＿＿	＿＿	13.0	2.1	15.8	2.6
5.0					5.8	2.3	9.5	2.4	＿＿	＿＿	12.8	2.0	15.6	2.6
＿＿					＿＿	＿＿	＿＿	＿＿	＿＿	＿＿	＿＿	＿＿	＿＿	＿＿
6.0					4.5	1.7	8.8	1.9	＿＿	＿＿	12.3	1.7	15.2	2.0
＿＿							＿＿	＿＿	＿＿	＿＿	＿＿	＿＿	＿＿	＿＿
7.0					0.9	1.6	8.1	1.5	＿＿	＿＿	11.9	1.4	14.7	1.7
8.0							6.9	1.2	＿＿	＿＿	11.0	1.3	14.2	1.4
9.0							5.3	1.0	＿＿	＿＿	10.2	1.1	13.6	1.2
10.0									＿＿	＿＿	9.1	0.9	12.9	1.0
12.0									＿＿	＿＿	5.8	0.7	10.9	0.8
14.0													8.0	0.6

［削除］

現　行

機械名	クローラクレーン													
規　格	油圧駆動式伸縮ジブ型　4.9t 吊													
ブーム長(m)	4.0		6.0		7.0		10.0		12.0		13.0		16.0	
作業半径(m)	フックの地上高さ(m)	定格総荷重(t)	フックの地上高さ(m)	定格総荷重(t)	フックの地上高さ(m)	定格総荷重(t)	フックの地上高さ(m)	定格総荷重(t)	フックの地上高さ(m)	定格総荷重(t)	フックの地上高さ(m)	定格総荷重(t)	フックの地上高さ(m)	定格総荷重(t)
＿＿	＿＿	＿＿												
＿＿	＿＿	＿＿			＿＿	＿＿								
2.0	3.8	4.9	6.0	4.9	7.0	4.9	10.1	2.8						
2.5	3.5	4.2	5.8	4.2	6.9	4.2	10.0	2.8	12.1	2.4	13.1	2.3		
3.0	3.0	3.6	5.6	3.6	6.7	3.6	9.9	2.7	12.0	2.4	13.0	2.3	16.1	2.2
3.5	2.4	3.5	5.3	3.5	6.5	3.5	9.7	2.5	11.8	2.3	12.9	2.3	16.0	2.2
4.0	0.5	3.5	4.9	3.5	6.2	3.5	9.5	2.2	11.7	2.1	12.7	2.1	15.9	2.1
4.5			4.4	3.3	5.8	3.0	9.3	2.1	11.5	2.0	12.6	2.0	15.8	2.0
5.0					5.4	1.4	9.0	1.4	11.3	1.4	12.4	1.4	15.6	1.4
5.5					4.8	1.2	8.7	1.2	11.0	1.2	12.1	1.2	15.4	1.2
6.0					4.1	1.0	8.4	1.0	10.7	1.0	11.9	1.0	15.2	1.0
6.5							8.1	1.0	10.4	1.0	11.6	1.0	15.0	1.0
7.0					＿＿	＿＿	7.6	1.0	10.1	1.0	11.3	1.0	14.8	1.0
8.0							6.5	0.7	9.3	0.7	10.6	0.7	14.3	0.7
9.0							＿＿	＿＿	8.3	0.6	9.7	0.6	13.6	0.6
10.0									7.1	0.6	8.7	0.6	13.0	0.6
12.0									10.9	0.8	5.5	0.4	11.0	0.4
＿＿													＿＿	＿＿

機械名	クローラクレーン													
規　格	油圧駆動式伸縮ジブ型　35t 吊													
ブーム長(m)	9.8		10.0		12.0		13.0		16.0		18.0		21.0		24.0	
作業半径(m)	フックの地上高さ(m)	定格総荷重(t)	フックの地上高さ(m)	定格総荷重(t)	フックの地上高さ(m)	定格総荷重(t)	フックの地上高さ(m)	定格総荷重(t)	フックの地上高さ(m)	定格総荷重(t)	フックの地上高さ(m)	定格総荷重(t)	フックの地上高さ(m)	定格総荷重(t)	フックの地上高さ(m)	定格総荷重(t)
2.7	9.7	35.0														
3.0	9.6	32.0	9.8	31.6	11.9	28.0	12.9	26.1	16.0	20.7	18.0	17.8	21.0	14.6	24.1	12.5
3.5	9.4	28.3	9.6	28.0	11.7	25.4	12.8	24.1	15.9	20.2	17.9	17.8	21.0	14.6	24.0	12.5
4.0	9.2	25.3	9.4	25.1	11.6	23.4	12.6	22.5	15.7	19.8	17.8	17.8	20.9	14.6	23.9	12.5
4.5	9.0	23.0	9.2	22.9	11.4	21.8	12.4	21.2	15.6	19.5	17.7	17.8	20.8	14.6	23.8	12.5
5.0	8.7	21.0	8.9	20.9	11.2	20.1	12.3	19.7	15.4	18.4	17.5	17.1	20.6	14.6	23.7	12.5
5.5	8.4	19.2	8.6	19.1	10.9	18.4	12.0	18.1	15.3	17.0	17.4	16.1	20.5	14.2	23.6	12.5
6.0	8.0	17.0	8.3	17.0	10.6	16.6	11.8	16.4	15.1	15.8	17.2	15.0	20.4	13.1	23.5	12.0
7.0	7.1	13.3	7.4	13.3	10.0	13.2	11.2	13.2	14.6	13.1	16.8	12.8	20.0	11.4	23.2	10.7
8.0											16.4	10.8	19.7	10.1	22.9	9.6
9.0											15.8	8.9	19.2	8.9	22.5	8.7
10.0											15.2	7.6	18.7	7.6	22.1	7.6
12.0											13.7	5.7	17.5	5.7	21.0	5.7
14.0											11.6	4.5	15.9	4.5	19.7	4.5
16.0													13.9	3.7	18.1	3.7
18.0													11.1	3.1	16.1	3.1
20.0															13.5	2.6
22.0															9.8	2.1

備　考

表内、数値の改正・追加・削除及び字句の削除

表の削除

新　旧　対　照　表

改　正

機械名	クローラクレーン											
規　格	油圧＿＿伸縮ジブ型　40t 吊											
ブーム長(m)	10.5		12.0		13.0		16.0		18.0		21.0	
作業半径(m)	フックの地上高さ(m)	定格総荷重(t)	フックの地上高さ(m)	定格総荷重(t)	フックの地上高さ(m)	定格総荷重(t)	フックの地上高さ(m)	定格総荷重(t)	フックの地上高さ(m)	定格総荷重(t)	フックの地上高さ(m)	定格総荷重(t)
2.0	8.4	40.0										
2.5	8.3	40.0	9.9	35.4	10.9	32.4						
3.0	8.2	40.0	9.8	35.4	10.8	32.4						
3.5	8.0	40.0	9.6	35.4	10.7	32.4	13.8	23.2	15.8	20.5		
4.0	7.8	40.0	9.5	34.6	10.5	31.1	13.6	23.2	15.7	20.5	18.8	17.0
4.5	7.6	36.5	9.3	32.1	10.3	29.2	13.5	21.8	15.6	20.3	18.7	17.0
5.0	7.4	30.5	9.0	28.5	10.1	27.2	13.3	20.1	15.4	18.6	18.5	15.3
＿＿	＿＿	＿＿	＿＿	＿＿	＿＿	＿＿	＿＿	＿＿	＿＿	＿＿	＿＿	＿＿
6.0	6.8	22.7	8.5	22.7	9.7	22.7	13.0	17.4	15.1	15.8	18.3	13.1
7.0	6.0	17.8	7.9	17.8	9.1	17.8	12.5	15.4	14.7	13.7	17.9	11.4
8.0	4.9	14.5	7.1	14.5	8.4	14.5	12.0	13.7	14.3	12.0	17.6	10.1
9.0							11.4	12.0	13.7	10.7	17.1	8.9
10.0							10.6	10.3	13.1	9.5	16.6	7.9
12.0							8.7	7.8	11.6	7.7	15.4	6.4
14.0											13.8	5.3
16.0											11.7	4.5

機械名	クローラクレーン																	
規　格	油圧＿＿伸縮ジブ型　50t 吊																	
ブーム長(m)	11.3		13.0		16.0		18.0		21.0		24.0		27.0		30.0		33.0	
作業半径(m)	フックの地上高さ(m)	定格総荷重(t)	フックの地上高さ(m)	定格総荷重(t)	フックの地上高さ(m)	定格総荷重(t)	フックの地上高さ(m)	定格総荷重(t)	フックの地上高さ(m)	定格総荷重(t)	フックの地上高さ(m)	定格総荷重(t)	フックの地上高さ(m)	定格総荷重(t)	フックの地上高さ(m)	定格総荷重(t)	フックの地上高さ(m)	定格総荷重(t)
2.0	11.4	50.0																
2.5	11.3	50.0	13.0	45.6	16.1	37.8	18.1	32.6										
3.0	11.1	50.0	12.9	45.6	16.0	37.8	18.0	32.6										
3.5	11.0	50.0	12.8	45.6	15.9	37.8	17.9	32.6										
4.0	10.8	46.4	12.6	42.8	15.7	36.4	17.8	32.1	20.9	27.9	23.9	24.8						
4.5	10.6	42.0	12.5	39.4	15.6	34.7	17.7	31.6	20.8	27.9	23.8	24.8						
5.0	10.4	36.4	12.3	35.0	15.5	32.5	17.5	30.8	20.7	27.9	23.7	24.8						
＿＿	＿＿	＿＿	＿＿	＿＿	＿＿	＿＿	＿＿	＿＿	＿＿	＿＿	＿＿	＿＿	＿＿	＿＿	＿＿	＿＿	＿＿	＿＿
6.0	9.8	26.7	11.8	26.6	15.1	26.6	17.2	26.6	20.4	25.3	23.5	23.4	26.6	21.3	29.6	17.5	32.7	13.8
6.5	9.5	23.4	11.5	23.4	14.9	23.4	17.0	23.4	20.2	22.6	23.4	21.4	26.5	20.0	29.5	16.8	32.6	13.5
7.0	9.1	20.6	11.2	20.6	14.6	20.6	16.8	20.6	20.1	20.2	23.2	19.6	26.3	18.7	29.4	16.0	32.5	13.3
8.0	8.2	15.8	10.5	16.0	14.1	16.3	16.4	16.5	19.7	16.5	22.9	16.3	26.0	16.0	29.2	14.4	32.3	12.8
9.0	7.1	11.4	9.6	11.9	13.5	12.8	15.8	13.4	19.2	13.8	22.5	13.8	25.7	13.7	28.9	12.9	32.0	12.0
10.0									18.7	11.6	22.1	11.6	25.3	11.5	28.5	11.1	31.7	10.7
12.0									17.5	8.5	21.0	8.5	24.4	8.5	27.8	8.5	31.0	8.5
14.0									15.9	6.4	19.7	6.4	23.3	6.4	26.8	6.6	30.1	6.8
16.0									13.9	4.9	18.1	4.9	22.0	5.0	25.6	5.2	29.1	5.4
18.0													20.4	3.7	24.3	4.1	27.9	4.4
20.0													18.4	2.7	22.6	3.1	26.5	3.4
22.0													15.9	1.9	20.7	2.2	24.9	2.6
24.0													12.6	1.2	18.3	1.5	22.9	1.9

現　行

機械名	クローラクレーン											
規　格	油圧駆動式伸縮ジブ型　40t 吊											
ブーム長(m)	10.5		12.0		13.0		16.0		18.0		21.0	
作業半径(m)	フックの地上高さ(m)	定格総荷重(t)	フックの地上高さ(m)	定格総荷重(t)	フックの地上高さ(m)	定格総荷重(t)	フックの地上高さ(m)	定格総荷重(t)	フックの地上高さ(m)	定格総荷重(t)	フックの地上高さ(m)	定格総荷重(t)
2.0	8.4	40.0										
2.5	8.3	40.0	9.9	35.4	10.9	32.4						
3.0	8.2	40.0	9.8	35.4	10.8	32.4						
3.5	8.0	40.0	9.6	35.4	10.7	32.4	13.8	23.2	15.8	20.5		
4.0	7.8	40.0	9.5	34.6	10.5	31.1	13.6	23.2	15.7	20.5	18.8	17.0
4.5	7.6	36.5	9.3	32.1	10.3	29.2	13.5	21.8	15.6	20.3	18.7	17.0
5.0	7.4	30.5	9.0	28.5	10.1	27.2	13.3	20.1	15.4	18.6	18.5	15.3
5.5	7.1	26.6	8.8	25.6	9.9	24.9	13.2	18.8	15.3	17.2	18.4	14.2
6.0	6.8	22.7	8.5	22.7	9.7	22.7	13.0	17.4	15.1	15.8	18.3	13.1
7.0	6.0	17.8	7.9	17.8	9.1	17.8	12.5	15.4	14.7	13.7	17.9	11.4
8.0	＿＿	＿＿	＿＿	＿＿	＿＿	＿＿	12.0	13.7	14.3	12.0	17.6	10.1
9.0							11.4	11.4	13.7	10.7	17.1	8.9
10.0							10.6	10.3	13.1	9.5	16.6	7.9
12.0							8.7	7.8	11.6	7.7	15.4	6.4
14.0											13.8	5.3
16.0											11.7	4.5

機械名	クローラクレーン																	
規　格	油圧駆動式伸縮ジブ型　50t 吊																	
ブーム長(m)	11.3		13.0		16.0		18.0		21.0		24.0		27.0		30.0		33.0	
作業半径(m)	フックの地上高さ(m)	定格総荷重(t)	フックの地上高さ(m)	定格総荷重(t)	フックの地上高さ(m)	定格総荷重(t)	フックの地上高さ(m)	定格総荷重(t)	フックの地上高さ(m)	定格総荷重(t)	フックの地上高さ(m)	定格総荷重(t)	フックの地上高さ(m)	定格総荷重(t)	フックの地上高さ(m)	定格総荷重(t)	フックの地上高さ(m)	定格総荷重(t)
2.0	11.4	50.0																
2.5	11.3	50.0	13.0	45.6	16.1	37.8	18.1	26.8										
3.0	11.1	50.0	12.9	42.8	16.0	30.8	18.0	26.8										
3.5	11.0	50.0	12.8	40.1	15.9	30.3	17.9	26.8										
4.0	10.8	46.4	12.6	36.0	15.7	29.5	17.8	26.8	20.9	24.2	23.9	21.3						
4.5	10.6	42.0	12.5	32.7	15.6	28.9	17.7	26.8	20.8	24.2	23.8	21.3						
5.0	10.4	36.4	12.3	30.0	15.5	28.4	17.5	26.8	20.7	24.2	23.7	21.3						
5.5	10.1	30.9	12.0	26.8	15.3	26.7	17.4	25.8	20.5	23.7	23.6	21.3	26.7	17.7	29.7	14.1	32.8	13.8
6.0	9.8	26.7	11.8	23.2	15.1	23.1	17.2	22.9	20.4	22.4	23.5	21.3	26.6	17.7	29.6	14.1	32.7	13.8
＿＿	＿＿	＿＿	＿＿	＿＿	＿＿	＿＿	＿＿	＿＿	＿＿	＿＿	＿＿	＿＿	＿＿	＿＿	＿＿	＿＿	＿＿	＿＿
7.0	9.1	20.6	11.2	18.1	14.6	18.0	16.8	18.0	20.1	17.9	23.2	17.5	26.3	15.5	29.4	13.6	32.5	13.3
8.0	8.2	15.8	10.5	15.8	14.1	15.8	16.4	14.6	19.7	14.5	22.9	14.3	26.0	13.4	29.2	12.5	32.3	12.5
9.0	7.1	11.4	9.6	11.4	13.5	11.4	15.8	11.4	19.2	11.4	22.5	11.4	25.7	11.4	28.9	11.4	32.0	11.4
10.0									18.7	10.2	22.1	10.2	25.3	10.2	28.5	10.2	31.7	10.2
12.0									17.5	7.6	21.0	7.6	24.4	7.6	27.8	7.6	31.0	7.6
14.0									15.9	5.9	19.7	5.8	23.3	5.8	26.8	5.8	30.1	5.8
16.0									13.9	4.9	18.1	4.6	22.0	4.6	25.6	4.6	29.1	4.6
18.0													20.4	3.6	24.3	3.6	27.9	3.6
20.0													18.4	2.7	22.6	2.7	26.5	2.7
22.0													15.9	1.9	20.7	1.9	24.9	1.9
24.0													12.6	1.2	18.3	1.2	22.9	1.2

備　考

表内、数値の改正・追加・削除及び字句の削除

表内、数値の改正・追加・削除及び字句の削除

新　旧　対　照　表

改　正

機械名	クローラクレーン																	
規　格	油圧＿＿伸縮ジブ型　55t 吊																	
ブーム長(m)	9.97		12.0		13.0		16.0		18.0		21.0		24.0		27.0		30.0	
作業半径(m)	フックの地上高さ(m)	定格総荷重(t)	フックの地上高さ(m)	定格総荷重(t)	フックの地上高さ(m)	定格総荷重(t)	フックの地上高さ(m)	定格総荷重(t)	フックの地上高さ(m)	定格総荷重(t)	フックの地上高さ(m)	定格総荷重(t)	フックの地上高さ(m)	定格総荷重(t)	フックの地上高さ(m)	定格総荷重(t)	フックの地上高さ(m)	定格総荷重(t)
3.0	9.9	55.0	12.1	46.9	13.1	42.9	16.2	30.8	18.2	26.8	21.2	24.2	24.3	21.3	27.3	17.7	30.3	14.1
3.5	9.7	50.0	11.9	43.4	13.0	40.1	16.1	30.3	18.1	26.8	21.2	24.2	24.2	21.3	27.2	17.7	30.3	14.1
4.0	9.5	42.5	11.8	38.1	12.8	36.0	15.9	29.5	18.0	26.8	21.1	24.2	24.1	21.3	27.2	17.7	30.2	14.1
4.5	9.3	36.5	11.6	33.9	12.7	32.7	15.8	28.9	17.9	26.8	21.0	24.2	24.0	21.3	27.1	17.7	30.1	14.1
5.0	9.0	31.7	11.4	30.6	12.5	30.0	15.7	28.4	17.7	26.8	20.9	24.2	23.9	21.3	27.0	17.7	30.0	14.1
＿＿	＿＿	＿＿	＿＿	＿＿	＿＿	＿＿	＿＿	＿＿	＿＿	＿＿	＿＿	＿＿	＿＿	＿＿	＿＿	＿＿	＿＿	＿＿
6.0	8.3	23.4	10.8	23.4	12.0	23.3	15.3	23.2	17.4	22.9	20.6	22.4	23.7	21.3	26.8	17.7	29.8	14.1
7.0	7.5	18.3	10.2	18.3	11.4	18.3	14.8	18.1	17.0	18.0	20.3	17.9	23.4	17.5	26.5	15.5	29.6	13.6
8.0									16.6	14.6	19.9	14.5	23.1	14.3	26.2	13.4	29.4	12.6
9.0									16.0	12.3	19.4	12.2	22.7	12.0	25.9	11.8	29.1	11.6
10.0									15.4	10.4	18.9	10.3	22.3	10.3	25.5	10.5	28.7	10.7
12.0									13.9	7.8	17.7	7.7	21.2	7.7	24.6	7.9	28.0	8.1
14.0									11.8	6.0	16.1	5.9	19.9	5.9	23.5	6.1	27.0	6.3
16.0													18.3	4.7	22.2	4.8	25.8	5.0
18.0													16.3	3.7	20.6	3.9	24.5	4.1
20.0													13.7	3.0	18.6	3.2	22.8	3.3

機械名	クローラクレーン																	
規　格	油圧＿＿伸縮ジブ型　65t 吊																	
ブーム長(m)	10.0		12.0		13.0		16.0		18.0		21.0		24.0		27.0		30.0	
作業半径(m)	フックの地上高さ(m)	定格総荷重(t)	フックの地上高さ(m)	定格総荷重(t)	フックの地上高さ(m)	定格総荷重(t)	フックの地上高さ(m)	定格総荷重(t)	フックの地上高さ(m)	定格総荷重(t)	フックの地上高さ(m)	定格総荷重(t)	フックの地上高さ(m)	定格総荷重(t)	フックの地上高さ(m)	定格総荷重(t)	フックの地上高さ(m)	定格総荷重(t)
2.0	8.4	65.0																
2.5	8.3	65.0																
3.0	8.2	65.0	10.2	55.2	11.3	50.2	14.3	35.5										
3.5	8.0	55.0	10.1	48.1	11.1	44.7	14.2	34.4										
4.0	7.8	48.0	9.9	43.2	11.0	40.8	14.1	33.7	16.2	30.8	19.2	28.2						
4.5	7.6	41.5	9.7	38.7	10.8	37.3	14.0	33.0	16.0	30.8	19.1	28.2						
5.0	7.3	37.0	9.5	35.1	10.6	34.1	13.8	31.2	15.9	29.6	19.0	27.6	22.1	25.1	25.2	20.6	28.2	16.2
5.5	7.0	34.0	9.3	32.5	10.4	31.7	13.6	29.3	15.8	28.1	18.9	26.4	22.0	24.2	25.1	20.2	28.1	16.1
6.0	6.6	32.5	9.0	30.7	10.2	29.8	13.5	27.1	15.6	25.8	18.7	24.3	21.9	22.4	24.9	19.2	28.0	16.1
7.0	5.8	26.3	8.4	25.3	9.6	24.8	13.0	23.3	15.2	22.5	18.4	21.2	21.6	19.8	24.7	17.9	27.8	16.1
8.0									14.7	19.3	18.0	18.5	21.2	17.6	24.4	16.3	27.5	15.0
9.0									14.2	16.5	17.6	15.9	20.9	15.3	24.1	14.4	27.2	13.4
10.0									13.6	14.1	17.1	13.8	20.4	13.4	23.7	12.7	26.9	12.0
12.0									12.0	10.5	15.9	10.4	19.4	10.3	22.8	10.1	26.1	9.9
14.0													18.1	7.9	21.7	8.0	25.2	8.0
16.0													16.5	6.0	20.4	6.3	24.0	6.5
18.0													14.5	4.7	18.7	4.9	22.6	5.2

現　行

機械名	クローラクレーン																	
規　格	油圧駆動式伸縮ジブ型　55t 吊																	
ブーム長(m)	9.97		12.0		13.0		16.0		18.0		21.0		24.0		27.0		30.0	
作業半径(m)	フックの地上高さ(m)	定格総荷重(t)	フックの地上高さ(m)	定格総荷重(t)	フックの地上高さ(m)	定格総荷重(t)	フックの地上高さ(m)	定格総荷重(t)	フックの地上高さ(m)	定格総荷重(t)	フックの地上高さ(m)	定格総荷重(t)	フックの地上高さ(m)	定格総荷重(t)	フックの地上高さ(m)	定格総荷重(t)	フックの地上高さ(m)	定格総荷重(t)
3.0	9.9	55.0	12.0	46.9	13.0	42.8	16.1	30.8	18.1	26.8	21.2	24.2	24.2	21.3	27.2	17.7	30.2	14.1
3.5	9.7	50.0	11.9	43.4	12.9	40.1	16.0	30.3	18.0	26.8	21.1	24.2	24.1	21.3	27.2	17.7	30.2	14.1
4.0	9.5	42.5	11.7	38.1	12.8	36.0	15.9	29.5	17.9	26.8	21.0	24.2	24.0	21.3	27.1	17.7	30.1	14.1
4.5	9.3	36.5	11.5	33.9	12.6	32.7	15.7	28.9	17.8	26.8	20.9	24.2	24.0	21.3	27.0	17.7	30.0	14.1
5.0	9.0	31.7	11.3	30.6	12.4	30.0	15.6	28.4	17.7	26.8	20.8	24.2	23.9	21.3	26.9	17.7	30.0	14.1
5.5	8.7	26.9	11.1	26.8	12.2	26.8	15.4	26.7	17.5	25.8	20.7	23.7	23.7	21.3	26.8	17.7	29.9	14.1
6.0	8.3	23.4	10.8	23.3	11.9	23.2	15.2	23.1	17.4	22.9	20.5	22.4	23.6	21.3	26.7	17.7	29.8	14.1
7.0	7.5	18.3	10.1	18.2	11.3	18.1	14.8	18.0	17.0	18.0	20.2	17.9	23.3	17.5	26.5	15.5	29.6	13.6
8.0									16.5	14.6	19.8	14.5	23.0	14.3	26.2	13.4	29.3	12.5
9.0									16.0	12.2	19.4	12.1	22.6	12.0	25.8	11.7	29.0	11.5
10.0									15.4	10.4	18.9	10.2	22.2	10.2	25.5	10.2	28.7	10.2
12.0									13.8	7.8	17.6	7.6	21.2	7.6	24.6	7.6	27.9	7.6
14.0									11.7	6.0	16.0	5.9	19.9	5.8	23.5	5.8	26.9	5.8
16.0													18.3	4.6	22.1	4.6	25.8	4.6
18.0													16.3	3.6	20.5	3.6	24.4	3.6
20.0													13.7	2.9	18.5	2.9	22.7	2.9

機械名	クローラクレーン																	
規　格	油圧駆動式伸縮ジブ型　65t 吊																	
ブーム長(m)	10.0		12.0		13.0		16.0		18.0		21.0		24.0		27.0		30.0	
作業半径(m)	フックの地上高さ(m)	定格総荷重(t)	フックの地上高さ(m)	定格総荷重(t)	フックの地上高さ(m)	定格総荷重(t)	フックの地上高さ(m)	定格総荷重(t)	フックの地上高さ(m)	定格総荷重(t)	フックの地上高さ(m)	定格総荷重(t)	フックの地上高さ(m)	定格総荷重(t)	フックの地上高さ(m)	定格総荷重(t)	フックの地上高さ(m)	定格総荷重(t)
2.0	8.4	65.0																
2.5	8.3	65.0																
3.0	8.2	65.0	10.2	55.2	11.3	50.2	14.3	35.5										
3.5	8.0	55.0	10.1	48.1	11.1	44.7	14.2	34.4										
4.0	7.8	48.0	9.9	43.2	11.0	40.8	14.1	33.7	16.2	30.8	19.2	28.2						
4.5	7.6	41.5	9.7	38.7	10.8	37.3	14.0	33.0	16.0	30.8	19.1	28.2						
5.0	7.3	37.0	9.5	35.1	10.6	34.1	13.8	31.2	15.9	29.6	19.0	27.6	22.1	25.1	25.2	20.6	28.2	16.2
5.5	7.0	34.0	9.3	32.5	10.4	31.7	13.6	29.3	15.8	28.1	18.9	26.4	22.0	24.2	25.1	20.2	28.1	16.1
6.0	6.6	32.5	9.0	30.2	10.2	29.8	13.5	27.1	15.6	25.8	18.7	24.3	21.9	22.4	24.9	19.2	28.0	16.1
7.0	5.8	26.3	8.4	25.3	9.6	24.8	13.0	23.3	15.2	22.5	18.4	21.2	21.6	19.8	24.7	17.9	27.8	16.1
8.0									14.7	19.3	18.0	18.5	21.2	17.6	24.4	16.3	27.5	15.0
9.0									14.2	16.5	17.6	15.9	20.9	15.3	24.1	14.4	27.2	13.4
10.0									13.6	14.1	17.1	13.8	20.4	13.4	23.7	12.7	26.9	12.0
12.0									12.0	10.5	15.9	10.4	19.4	10.3	22.8	10.1	26.1	9.9
14.0													18.1	7.9	21.7	7.9	25.2	7.9
16.0													16.5	6.0	20.4	6.0	24.0	6.0
18.0													14.5	4.7	18.7	4.7	22.6	4.7

備　考

表内、数値の改正・削除及び字句の削除

表内、数値の改正及び字句の削除

新　旧　対　照　表

改　正

機械名：クローラクレーン
規　格：油圧＿＿伸縮ジブ型　75t 吊

ブーム長(m)	9.99		12.0		13.0		16.0		18.0		21.0		24.0		27.0		30.0	
作業半径(m)	フックの地上高さ(m)	定格総荷重(t)	フックの地上高さ(m)	定格総荷重(t)	フックの地上高さ(m)	定格総荷重(t)	フックの地上高さ(m)	定格総荷重(t)	フックの地上高さ(m)	定格総荷重(t)	フックの地上高さ(m)	定格総荷重(t)	フックの地上高さ(m)	定格総荷重(t)	フックの地上高さ(m)	定格総荷重(t)	フックの地上高さ(m)	定格総荷重(t)
3.0	9.9	75.0	12.0	63.3	13.0	57.5	16.1	40.1	18.1	34.6	21.2	31.5	24.2	28.1	27.2	23.4	30.2	18.7
3.5	9.8	60.0	11.9	52.8	12.9	49.2	16.0	38.5	18.0	34.6	21.1	31.5	24.1	28.1	27.2	23.4	30.2	18.7
4.0	9.6	51.0	11.7	46.5	12.8	44.3	15.9	37.6	17.9	34.6	21.0	31.5	24.1	28.1	27.1	23.4	30.1	18.7
4.5	9.3	44.5	11.5	42.5	12.6	41.2	15.7	37.0	17.8	34.6	20.9	31.5	24.0	28.1	27.0	23.4	30.1	18.7
5.0	9.1	39.5	11.3	39.0	12.4	38.2	15.6	35.6	17.7	33.8	20.8	31.2	23.9	28.1	26.9	23.4	30.0	18.7
5.5	8.7	36.0	11.1	35.8	12.2	35.2	15.4	33.4	17.5	32.2	20.7	30.4	23.8	28.1	26.8	23.4	29.9	18.7
6.0	8.4	34.4	10.8	33.5	11.9	32.9	15.2	31.1	17.4	30.4	20.5	29.6	23.6	28.1	26.7	23.4	29.8	18.7
7.0	7.5	28.9	10.1	28.4	11.3	28.2	14.8	27.4	17.0	26.4	20.2	24.6	23.3	22.8	26.5	20.7	29.6	18.6
8.0									16.5	22.7	19.8	21.2	23.0	19.9	26.2	19.2	29.3	18.5
9.0									16.0	19.2	19.4	18.6	22.6	17.9	25.8	16.7	29.0	15.5
10.0									15.4	16.5	18.9	16.4	22.2	16.1	25.5	14.8	28.7	13.5
12.0									13.8	12.4	17.6	12.4	21.2	12.3	24.6	12.1	27.9	11.8
14.0									11.7	9.7	16.0	9.6	19.9	9.6	23.5	9.7	26.9	9.9
16.0													18.3	7.7	22.1	7.9	25.8	8.2
18.0													16.3	6.2	20.5	6.5	24.4	6.7
20.0													13.7	5.0	18.5	5.3	22.8	5.5

機械名：トラッククレーン
規　格：油圧伸縮ジブ型　4.9t 吊

ブーム長(m)	5.6		8.0		10.0		12.0		14.0		16.0		18.0		20.0		＿＿	
作業半径(m)	フックの地上高さ(m)	定格総荷重(t)	フックの地上高さ(m)	定格総荷重(t)	フックの地上高さ(m)	定格総荷重(t)	フックの地上高さ(m)	定格総荷重(t)	フックの地上高さ(m)	定格総荷重(t)	フックの地上高さ(m)	定格総荷重(t)	フックの地上高さ(m)	定格総荷重(t)	フックの地上高さ(m)	定格総荷重(t)	＿＿	＿＿
2.0	6.7	4.9	9.2	3.9	11.2	3.2	13.3	3.1									＿＿	＿＿
2.5	6.4	4.9	8.5	4.7	10.6	4.6	12.6	4.5	14.5	4.4	16.6	4.0					＿＿	＿＿
3.0	6.2	4.0	8.1	4.8	10.2	4.7	12.5	4.5	14.6	4.1	16.6	3.7	18.5	3.3	20.5	2.6	＿＿	＿＿
3.5	5.8	3.2	7.8	4.7	10.0	4.7	12.1	4.7	14.2	4.3	16.3	3.8	18.4	3.3	20.5	2.6	＿＿	＿＿
4.0	5.3	2.7	7.6	4.4	9.8	4.4	12.0	4.3	14.1	3.9	16.1	3.5	18.3	3.1	20.4	2.5	＿＿	＿＿
4.5	4.8	2.2	7.3	3.6	9.6	3.7	11.8	3.7	13.9	3.5	16.0	3.2	18.0	2.9	20.1	2.4	＿＿	＿＿
5.0	3.9	1.8	6.9	3.1	9.3	3.1	11.6	3.1	13.7	3.0	15.9	3.0	17.9	2.7	19.9	2.3	＿＿	＿＿
5.5	＿＿	＿＿	6.4	2.7	9.0	2.7	11.3	2.7	13.5	2.7	15.7	2.7	17.7	2.5	19.8	2.1	＿＿	＿＿
6.0	＿＿	＿＿	5.9	2.4	8.7	2.3	11.0	2.4	13.3	2.4	15.5	2.4	17.5	2.2	19.7	1.9	＿＿	＿＿
7.0					8.6	1.1	10.4	1.8	12.8	1.9	15.0	1.9	17.2	1.8	19.3	1.6	＿＿	＿＿
8.0					7.4	0.9	9.6	1.5	12.1	1.5	14.5	1.5	16.7	1.5	18.9	1.3	＿＿	＿＿
9.0					5.8	0.7	8.6	1.2	11.4	1.2	13.9	1.3	16.2	1.3	18.4	1.2	＿＿	＿＿
10.0							7.2	1.1	10.5	1.0	13.1	1.1	15.5	1.1	17.9	1.0	＿＿	＿＿
11.0							5.6	0.9	9.5	0.8	12.5	0.9	15.0	0.9	17.5	0.9		
12.0									8.6	0.4	12.0	0.4	14.0	0.8	16.6	0.8	＿＿	＿＿
13.0									6.6	0.4	10.8	0.4	13.0	0.7	15.8	0.7		
14.0													11.9	0.6	14.9	0.6	＿＿	＿＿

現　行

機械名：クローラクレーン
規　格：油圧駆動式伸縮ジブ型　75t 吊

ブーム長(m)	10.0		12.0		13.0		16.0		18.0		21.0		24.0		27.0		30.0	
作業半径(m)	フックの地上高さ(m)	定格総荷重(t)	フックの地上高さ(m)	定格総荷重(t)	フックの地上高さ(m)	定格総荷重(t)	フックの地上高さ(m)	定格総荷重(t)	フックの地上高さ(m)	定格総荷重(t)	フックの地上高さ(m)	定格総荷重(t)	フックの地上高さ(m)	定格総荷重(t)	フックの地上高さ(m)	定格総荷重(t)	フックの地上高さ(m)	定格総荷重(t)
3.0	9.9	75.0	12.0	63.3	13.1	57.5	16.1	40.1	18.2	34.6	21.2	31.5	24.2	28.1	27.2	23.4	30.3	18.7
3.5	9.8	60.0	11.9	52.8	12.9	49.2	16.0	38.5	18.1	34.6	21.1	31.5	24.1	28.1	27.2	23.4	30.2	18.7
4.0	9.6	51.0	11.7	46.5	12.8	44.3	15.9	37.6	18.0	34.6	21.0	31.5	24.1	28.1	27.1	23.4	30.1	18.7
4.5	9.3	44.5	11.5	42.0	12.6	40.7	15.8	36.9	17.8	34.6	20.9	31.5	24.0	28.1	27.0	23.4	30.1	18.7
5.0	9.1	39.5	11.3	38.2	12.4	37.5	15.6	35.5	17.7	33.8	20.8	31.2	23.9	28.1	26.9	23.4	30.0	18.7
5.5	8.8	34.5	11.1	34.1	12.2	33.8	15.4	33.2	17.5	32.2	20.7	30.4	23.8	28.1	26.8	23.4	29.9	18.7
6.0	8.4	30.5	10.8	30.2	11.9	30.1	15.2	29.6	17.4	29.4	20.5	29.2	23.6	28.1	26.7	23.4	29.8	18.7
7.0	7.5	26.0	10.2	25.6	11.4	25.3	14.8	24.7	17.0	24.3	20.2	23.7	23.4	22.8	26.5	20.7	29.6	18.6
8.0									16.5	20.4	19.8	20.2	23.0	19.9	26.2	19.2	29.3	18.5
9.0									16.0	17.1	19.4	17.0	22.7	16.8	25.9	16.2	29.0	15.5
10.0									15.4	14.5	18.9	14.4	22.2	14.3	25.5	13.9	28.7	13.5
12.0									13.8	10.9	17.6	10.8	21.2	10.7	24.6	10.7	27.9	10.7
14.0									11.7	8.5	16.1	8.3	19.9	8.3	23.5	8.3	26.9	8.3
16.0													18.3	6.5	22.2	6.5	25.8	6.5
18.0													16.3	5.3	20.5	5.3	24.4	5.3
20.0													13.7	4.3	18.5	4.3	22.8	4.3

機械名：トラッククレーン
規　格：油圧伸縮ジブ型　4.9t 吊

ブーム長(m)	6.65		8.0		10.0		12.0		14.0		16.0		18.0		20.0		22.0	
作業半径(m)	フックの地上高さ(m)	定格総荷重(t)	フックの地上高さ(m)	定格総荷重(t)	フックの地上高さ(m)	定格総荷重(t)	フックの地上高さ(m)	定格総荷重(t)	フックの地上高さ(m)	定格総荷重(t)	フックの地上高さ(m)	定格総荷重(t)	フックの地上高さ(m)	定格総荷重(t)	フックの地上高さ(m)	定格総荷重(t)	フックの地上高さ(m)	定格総荷重(t)
2.0	6.9	4.9	＿＿	＿＿	＿＿	＿＿	＿＿	＿＿										
2.5	6.8	4.9	8.2	4.9	10.3	4.9	12.3	4.8	14.4	4.4	16.4	3.6						
3.0	6.5	4.9	8.0	4.9	10.1	4.9	12.2	4.8	14.3	4.4	16.3	3.6	18.3	3.0	20.4	2.4	22.4	2.1
3.5	6.2	4.9	7.8	4.9	10.0	4.9	12.1	4.8	14.1	4.4	16.2	3.6	18.2	3.0	20.3	2.4	22.3	2.1
4.0	5.9	4.6	7.5	4.5	9.8	4.5	11.9	4.4	14.0	4.1	16.1	3.4	18.1	2.9	20.2	2.4	22.2	2.1
4.5	5.5	3.8	7.2	3.8	9.5	3.8	11.7	3.8	13.8	3.6	15.9	3.0	18.0	2.7	20.1	2.3	22.1	2.1
5.0	5.0	3.2	6.8	3.2	9.3	3.2	11.5	3.2	13.7	3.2	15.8	2.7	17.9	2.4	20.0	2.2	22.0	2.1
5.5	4.3	2.8	6.4	2.8	8.9	2.8	11.3	2.8	13.5	2.8	15.6	2.4	17.7	2.2	19.8	2.0	21.9	1.9
6.0	3.5	2.4	5.9	2.4	8.6	2.4	11.0	2.4	13.2	2.3	15.4	2.1	17.6	2.0	19.7	1.8	21.8	1.7
7.0					＿＿	＿＿	10.3	1.9	12.7	1.9	15.0	1.7	17.2	1.6	19.3	1.5	21.4	1.5
8.0					＿＿	＿＿	9.5	1.6	12.1	1.6	14.4	1.4	16.7	1.4	18.9	1.3	21.1	1.3
9.0					＿＿	＿＿	8.5	1.3	11.3	1.3	13.8	1.2	16.2	1.2	18.5	1.1	20.7	1.1
10.0							7.2	1.1	10.4	1.1	13.1	1.0	15.6	1.0	17.9	1.0	20.2	1.0
＿＿							＿＿	＿＿	＿＿	＿＿	＿＿	＿＿	＿＿	＿＿	＿＿	＿＿		
12.0									＿＿	＿＿	＿＿	＿＿	14.0	0.8	16.6	0.8	19.0	0.8
＿＿									＿＿	＿＿	＿＿	＿＿	＿＿	＿＿	＿＿	＿＿		
14.0													11.9	0.6	14.9	0.6	17.6	0.6

備　考

表内、数値の改正及び字句の削除

表内、数値の改正・追加・削除及び字句の削除

新　旧　対　照　表

改　正

機械名：トラッククレーン
規　格：油圧伸縮ジブ型　7.0t 吊

ブーム長(m)	6.6		8.0		10.0		12.0		14.0		16.0		18.0		20.0		＿＿	
作業半径(m)	フックの地上高さ(m)	定格総荷重(t)	フックの地上高さ(m)	定格総荷重(t)	フックの地上高さ(m)	定格総荷重(t)	フックの地上高さ(m)	定格総荷重(t)	フックの地上高さ(m)	定格総荷重(t)	フックの地上高さ(m)	定格総荷重(t)	フックの地上高さ(m)	定格総荷重(t)	フックの地上高さ(m)	定格総荷重(t)	＿＿	＿＿
2.0	6.7	7.0																
2.5	6.5	7.0	＿＿	＿＿	＿＿	＿＿												
3.0	6.3	6.1	7.8	5.8	10.0	5.3	＿＿	＿＿	＿＿	＿＿	＿＿	＿＿	＿＿	＿＿	＿＿	＿＿	＿＿	＿＿
3.5	6.0	5.3	7.6	5.2	9.8	5.0	11.9	4.8	14.0	4.4	16.0	4.0	＿＿	＿＿	＿＿	＿＿	＿＿	＿＿
4.0	5.7	4.6	7.3	4.5	9.6	4.5	11.7	4.4	13.8	4.0	15.9	3.7	＿＿	＿＿	＿＿	＿＿	＿＿	＿＿
4.5	5.2	3.8	7.0	3.8	9.3	3.8	11.5	3.8	13.7	3.6	15.8	3.3	17.8	2.9	19.9	2.3	＿＿	＿＿
5.0	4.7	3.2	6.7	3.2	9.1	3.2	11.3	3.2	13.5	3.2	15.6	3.1	17.7	2.7	19.8	2.3	＿＿	＿＿
5.5	4.1	2.7	6.2	2.7	8.8	2.8	11.1	2.8	13.3	2.8	15.4	2.8	17.6	2.5	19.6	2.1	＿＿	＿＿
6.0	3.2	2.4	5.7	2.4	8.4	2.4	10.8	2.5	13.1	2.5	15.2	2.5	17.4	2.2	19.5	1.9	＿＿	＿＿
7.0							10.2	1.9	12.5	1.9	14.8	2.0	17.0	1.8	19.1	1.6	＿＿	＿＿
8.0							9.4	1.6	11.9	1.6	14.3	1.6	16.5	1.5	18.7	1.3	＿＿	＿＿
9.0							8.4	1.3	11.1	1.3	13.6	1.3	16.0	1.2	18.3	1.2	＿＿	＿＿
10.0							7.0	1.1	10.2	1.1	12.9	1.1	15.4	1.1	17.7	1.0	＿＿	＿＿
12.0													13.8	0.8	16.4	0.8		
14.0													11.7	0.6	14.7	0.6		

機械名：トラッククレーン
規　格：油圧伸縮ジブ型　16t 吊

ブーム長(m)	5.9		8.0		10.0		12.0		＿＿		＿＿		＿＿		＿＿		＿＿	
作業半径(m)	フックの地上高さ(m)	定格総荷重(t)	フックの地上高さ(m)	定格総荷重(t)	フックの地上高さ(m)	定格総荷重(t)	フックの地上高さ(m)	定格総荷重(t)	＿＿	＿＿	＿＿	＿＿	＿＿	＿＿	＿＿	＿＿	＿＿	＿＿
3.0	5.6	16.0																
3.5	5.3	16.0	7.7	13.0	＿＿	＿＿	＿＿	＿＿	＿＿	＿＿	＿＿	＿＿						
4.0	4.9	13.0	7.5	11.8	＿＿	＿＿	＿＿	＿＿	＿＿	＿＿	＿＿	＿＿						
4.5	4.4	10.5	7.2	10.1	＿＿	＿＿	＿＿	＿＿	＿＿	＿＿	＿＿	＿＿						
5.0	3.7	8.5	6.8	8.7	9.2	8.7	11.5	8.2	＿＿	＿＿	＿＿	＿＿	＿＿	＿＿	＿＿	＿＿	＿＿	＿＿
5.5					8.9	8.0	11.2	7.2	＿＿	＿＿	＿＿	＿＿	＿＿	＿＿	＿＿	＿＿	＿＿	＿＿
6.0					8.6	7.4	10.9	6.7	＿＿	＿＿	＿＿	＿＿	＿＿	＿＿	＿＿	＿＿	＿＿	＿＿
7.0					7.7	6.2	10.3	5.7	＿＿	＿＿	＿＿	＿＿	＿＿	＿＿	＿＿	＿＿	＿＿	＿＿
8.0					6.6	4.9	9.5	4.9	＿＿	＿＿	＿＿	＿＿	＿＿	＿＿	＿＿	＿＿	＿＿	＿＿
＿＿													＿＿	＿＿	＿＿	＿＿	＿＿	＿＿
＿＿													＿＿	＿＿	＿＿	＿＿	＿＿	＿＿
＿＿													＿＿	＿＿	＿＿	＿＿	＿＿	＿＿
＿＿													＿＿	＿＿	＿＿	＿＿	＿＿	＿＿

現　行

機械名：トラッククレーン
規　格：油圧伸縮ジブ型　7＿t 吊

ブーム長(m)	6.65		8.0		10.0		12.0		14.0		16.0		18.0		20.0		22.0	
作業半径(m)	フックの地上高さ(m)	定格総荷重(t)	フックの地上高さ(m)	定格総荷重(t)	フックの地上高さ(m)	定格総荷重(t)	フックの地上高さ(m)	定格総荷重(t)	フックの地上高さ(m)	定格総荷重(t)	フックの地上高さ(m)	定格総荷重(t)	フックの地上高さ(m)	定格総荷重(t)	フックの地上高さ(m)	定格総荷重(t)	フックの地上高さ(m)	定格総荷重(t)
2.0	6.9	7.0																
2.5	6.8	7.0	8.2	6.4	10.3	5.6												
3.0	6.5	6.1	8.0	5.8	10.1	5.3	12.2	4.8	14.3	4.2	16.3	3.6	18.3	3.0	20.4	2.4	22.4	2.1
3.5	6.2	5.5	7.8	5.3	10.0	5.1	12.1	4.8	14.1	4.2	16.2	3.6	18.2	3.0	20.3	2.4	22.3	2.1
4.0	5.9	4.6	7.5	4.5	9.8	4.5	11.9	4.4	14.0	3.9	16.1	3.4	18.1	2.9	20.2	2.4	22.2	2.1
4.5	5.5	3.8	7.2	3.8	9.5	3.8	11.7	3.8	13.8	3.4	15.9	3.0	18.0	2.7	20.1	2.3	22.1	2.1
5.0	5.0	3.2	6.8	3.2	9.3	3.2	11.5	3.2	13.7	3.0	15.8	2.7	17.9	2.4	20.0	2.2	22.0	2.1
5.5	4.3	2.8	6.4	2.8	8.9	2.8	11.3	2.8	13.5	2.6	15.6	2.4	17.7	2.2	19.8	2.0	21.9	1.9
6.0	3.5	2.4	5.9	2.4	8.6	2.4	11.0	2.4	13.2	2.3	15.4	2.1	17.6	2.0	19.7	1.8	21.8	1.7
7.0							10.3	1.9	12.7	1.8	15.0	1.7	17.2	1.6	19.3	1.5	21.4	1.5
8.0							9.5	1.5	12.1	1.5	14.4	1.4	16.7	1.4	18.9	1.3	21.1	1.3
9.0							8.5	1.2	11.3	1.2	13.8	1.2	16.2	1.2	18.5	1.1	20.7	1.1
10.0							7.2	1.1	10.4	1.0	13.1	1.0	15.6	1.0	17.9	1.0	20.2	1.0
＿＿														＿＿	＿＿	＿＿		
＿＿														＿＿	＿＿	＿＿		

機械名：トラッククレーン
規　格：油圧伸縮ジブ型　16t 吊

ブーム長(m)	＿＿		9.5		10.0		12.0		14.0		16.0		18.0		20.0		22.0		24.0	
作業半径(m)	フックの地上高さ(m)	定格総荷重(t)	フックの地上高さ(m)	定格総荷重(t)	フックの地上高さ(m)	定格総荷重(t)	フックの地上高さ(m)	定格総荷重(t)	フックの地上高さ(m)	定格総荷重(t)	フックの地上高さ(m)	定格総荷重(t)	フックの地上高さ(m)	定格総荷重(t)	フックの地上高さ(m)	定格総荷重(t)	フックの地上高さ(m)	定格総荷重(t)	フックの地上高さ(m)	定格総荷重(t)
3.0	＿＿	＿＿	9.4	16.0	9.9	15.6	12.0	13.9	14.1	12.1	16.1	10.4								
3.5	＿＿	＿＿	9.2	14.1	9.8	13.8	11.9	12.6	13.9	11.5	16.0	10.3								
4.0	＿＿	＿＿	9.0	12.5	9.6	12.3	11.7	11.6	13.8	10.9	15.9	10.2								
4.5	＿＿	＿＿	8.8	11.2	9.3	11.1	11.5	10.8	13.6	10.4	15.7	10.1								
5.0	＿＿	＿＿	8.5	10.0	9.1	10.0	11.3	10.0	13.5	10.0	15.6	10.0	17.7	9.0	19.8	7.8	21.8	6.5	23.9	5.2
5.5			8.1	8.6	8.7	8.6	11.1	8.6	13.3	8.6	15.4	8.6	17.5	7.9	19.6	7.1	21.7	6.2	23.8	5.2
6.0			7.8	7.5	8.4	7.5	10.8	7.5	13.0	7.5	15.2	7.5	17.4	7.1	19.5	6.5	21.6	5.9	23.6	5.2
7.0			6.8	6.0	7.5	6.0	10.1	6.0	12.5	6.0	14.8	6.0	17.0	5.9	19.1	5.8	21.2	5.6	23.3	5.2
8.0			5.5	4.8	6.4	4.8	9.3	4.8	11.9	4.8	14.2	4.8	16.5	4.8	18.7	4.8	20.9	4.8	23.0	4.8
9.0													16.0	4.0	18.3	4.0	20.5	4.0	22.6	4.0
10.0													15.4	3.4	17.7	3.4	20.0	3.4	22.2	3.4
12.0													13.8	2.5	16.4	2.5	18.8	2.5	21.2	2.5
14.0													11.7	1.9	14.7	1.9	17.4	1.9	19.9	1.9

備　考

表内、数値の改正・追加・削除及び字句の削除

表内、数値の改正・追加・削除及び字句の削除

新　旧　対　照　表

改正

機械名：トラッククレーン
規格：油圧伸縮ジブ型　20t 吊

ブーム長(m)	5.7		8.0		10.0		12.0		14.0		16.0		18.0		20.0		22.0		24.0		26.0		28.0		30.0	
作業半径(m)	フックの地上高さ(m)	定格総荷重(t)	フックの地上高さ(m)	定格総荷重(t)	フックの地上高さ(m)	定格総荷重(t)	フックの地上高さ(m)	定格総荷重(t)	フックの地上高さ(m)	定格総荷重(t)	フックの地上高さ(m)	定格総荷重(t)	フックの地上高さ(m)	定格総荷重(t)	フックの地上高さ(m)	定格総荷重(t)	フックの地上高さ(m)	定格総荷重(t)	フックの地上高さ(m)	定格総荷重(t)	フックの地上高さ(m)	定格総荷重(t)	フックの地上高さ(m)	定格総荷重(t)	フックの地上高さ(m)	定格総荷重(t)
2.0	6.2	20.0																								
2.5	5.9	20.0	8.4	20.0	10.1	20.0	12.2	18.6	14.2	17.1	16.2	15.4														
3.0	5.7	20.0	8.2	13.8	9.9	19.9	11.9	18.5	14.0	17.0	16.0	15.3	18.1	13.0	20.1	10.1										
3.5	5.3	16.0	8.0	12.6	9.7	19.9	11.8	18.5	13.9	17.0	15.9	15.3	18.0	13.0	20.0	10.1	22.1	8.6	24.2	7.5						
4.0	4.9	13.0	7.7	11.6	9.5	18.0	11.6	17.7	13.7	17.0	15.8	15.3	17.9	13.0	19.9	10.1	21.9	8.6	24.0	7.5	26.0	6.9				
4.5	4.3	10.5	7.4	10.0	9.6	10.8	11.8	9.9	13.6	15.6	15.7	14.9	17.7	13.0	19.8	10.1	21.8	8.6	23.9	7.5	25.9	6.9				
5.0					9.4	9.9	11.6	9.2	13.4	14.2	15.5	13.6	17.6	12.1	19.7	10.0	21.7	8.6	23.8	7.5	25.8	6.9	27.9	6.4	29.9	6.1
5.5					9.2	9.5	11.5	8.8	13.3	13.6	15.4	13.0	17.5	11.8	19.6	9.9	21.7	8.6	23.7	7.5	25.8	6.9	27.8	6.4	29.8	6.1
6.0					9.1	9.2	11.4	8.4	13.2	13.1	15.3	12.5	17.5	11.4	19.5	9.9	21.6	8.6	23.7	7.5	25.7	6.9	27.8	6.4	29.8	6.1
7.0					8.7	8.4	11.1	7.8	13.0	12.1	15.1	11.6	17.3	10.8	19.4	9.7	21.5	8.6	23.6	7.5	25.6	6.9	27.7	6.4	29.7	6.1
8.0					7.8	7.1	10.5	6.6	12.4	10.0	14.7	9.9	16.9	9.5	19.0	9.0	21.2	8.3	23.3	7.5	25.4	6.9	27.4	6.4	29.5	6.1
9.0					6.3	8.7	9.3	8.5	11.8	8.4	14.2	8.4	16.4	8.2	18.6	8.0	20.8	7.6	22.9	7.1	25.1	6.6	27.1	6.1	29.2	5.8
10.0									11.0	7.1	13.5	7.1	15.9	7.1	18.2	7.0	20.4	6.8	22.6	6.5	24.7	6.0	26.8	5.6	28.9	5.3
12.0									10.1	6.1	12.8	6.0	15.3	6.1	17.6	6.3	19.9	6.2	22.1	5.9	24.3	5.5	26.5	5.1	28.6	4.8
14.0													13.7	4.2	16.3	4.4	18.8	4.6	21.1	4.7	23.4	4.5	25.6	4.3	27.8	4.1
16.0													11.6	3.1	14.6	3.2	17.3	3.4	19.8	3.5	22.2	3.5	24.6	3.6	26.8	3.5
18.0																	15.4	2.5	18.2	2.6	20.8	2.7	23.3	2.8	25.7	2.8
20.0																	13.0	1.9	16.2	2.0	19.1	2.1	21.8	2.1	24.3	2.2
22.0																			13.6	1.5	16.9	1.6	19.9	1.7	22.7	1.8
24.0																			9.9	1.1	14.2	1.2	17.6	1.3	20.7	1.3
26.0																							14.7	0.9	18.3	1.0

機械名：トラッククレーン
規格：油圧伸縮ジブ型　25t 吊

ブーム長(m)	10.5		12.0		14.0		16.0		18.0		20.0		22.0		24.0		26.0		28.0		30.0		32.0		＿＿	
作業半径(m)	フックの地上高さ(m)	定格総荷重(t)	フックの地上高さ(m)	定格総荷重(t)	フックの地上高さ(m)	定格総荷重(t)	フックの地上高さ(m)	定格総荷重(t)	フックの地上高さ(m)	定格総荷重(t)	フックの地上高さ(m)	定格総荷重(t)	フックの地上高さ(m)	定格総荷重(t)	フックの地上高さ(m)	定格総荷重(t)	フックの地上高さ(m)	定格総荷重(t)	フックの地上高さ(m)	定格総荷重(t)	フックの地上高さ(m)	定格総荷重(t)	フックの地上高さ(m)	定格総荷重(t)	＿＿	＿＿
2.5	10.7	25.0	12.2	23.0	14.2	20.3	16.3	18.1	18.3	16.0																
3.0	10.8	25.0	12.4	23.0	14.4	20.3	16.5	18.1	18.5	16.0																
3.5	10.7	25.0	12.2	23.0	14.3	20.3	16.4	18.1	18.4	16.0	20.4	13.8														
4.0	10.5	22.9	12.1	21.7	14.2	20.2	16.2	18.1	18.3	16.0	20.3	13.8	22.4	12.0	24.4	11.7										
4.5	10.2	21.0	11.9	20.6	14.0	20.1	16.1	18.1	18.2	16.0	20.2	13.8	22.3	12.0	24.3	11.7										
5.0	10.0	19.4	11.7	19.0	13.8	18.5	16.0	17.3	18.0	16.0	20.1	13.8	22.2	12.0	24.2	11.7	26.3	11.2	28.3	9.8						
5.5	10.0	17.7	11.7	17.3	13.9	16.9	16.0	15.8	18.2	14.8	20.3	13.3	22.3	12.0	24.4	11.7	26.4	11.2	28.5	9.8	30.5	8.6	32.5	7.5		
6.0	9.4	16.2	11.1	15.8	13.4	15.4	15.6	14.5	17.7	13.7	19.8	12.8	21.9	12.0	24.0	11.7	26.1	11.2	28.1	9.8	30.1	8.6	32.2	7.5	＿＿	＿＿
7.0	8.6	13.7	10.5	13.3	12.9	12.7	15.1	12.3	17.3	12.0	19.5	11.4	21.6	10.9	23.7	10.4	25.8	9.9	27.9	9.3	29.9	8.6	32.0	7.5	＿＿	＿＿
8.0	7.6	11.5	9.7	11.1	12.2	10.7	14.6	10.6	16.9	10.6	19.1	10.4	21.2	10.1	23.4	9.4	25.5	8.8	27.6	8.4	29.7	8.0	31.7	7.3	＿＿	＿＿
9.0							14.0	8.9	16.3	8.8	18.6	9.0	20.8	9.1	23.0	8.5	25.1	8.0	27.3	7.6	29.4	7.2	31.5	6.6	＿＿	＿＿
10.0							13.2	7.2	15.7	7.2	18.1	7.4	20.3	7.6	22.6	7.4	24.8	7.2	26.9	6.9	29.0	6.5	31.2	6.0	＿＿	＿＿
12.0							11.3	5.0	14.2	5.0	16.8	5.2	19.2	5.4	21.5	5.6	23.8	5.7	26.1	5.7	28.2	5.5	30.4	5.0	＿＿	＿＿
14.0									12.1	3.6	15.0	3.8	17.7	4.0	20.2	4.1	22.7	4.2	25.0	4.3	27.3	4.3	29.5	4.2	＿＿	＿＿
16.0									9.0	2.5	12.8	2.7	15.9	3.0	18.6	3.1	21.2	3.2	23.7	3.3	26.1	3.4	28.5	3.4	＿＿	＿＿
18.0													13.4	2.2	16.6	2.3	19.5	2.5	22.2	2.6	24.8	2.7	27.2	2.7	＿＿	＿＿
20.0													9.9	1.6	14.0	1.7	17.4	1.9	20.3	2.0	23.1	2.1	25.7	2.1	＿＿	＿＿
22.0																	14.6	1.4	18.1	1.5	21.2	1.6	24.0	1.6	＿＿	＿＿
24.0																					19.0	1.2	22.2	1.3	＿＿	＿＿
26.0																					15.7	0.9	19.4	0.9	＿＿	＿＿

［省略］

現行

機械名：トラッククレーン
規格：油圧伸縮ジブ型　20t 吊

ブーム長(m)	＿＿		＿＿		10.0		12.0		14.0		16.0		18.0		20.0		22.0		24.0		26.0		28.0		30.0	
作業半径(m)	＿＿	＿＿	＿＿	＿＿	フックの地上高さ(m)	定格総荷重(t)	フックの地上高さ(m)	定格総荷重(t)	フックの地上高さ(m)	定格総荷重(t)	フックの地上高さ(m)	定格総荷重(t)	フックの地上高さ(m)	定格総荷重(t)	フックの地上高さ(m)	定格総荷重(t)	フックの地上高さ(m)	定格総荷重(t)	フックの地上高さ(m)	定格総荷重(t)	フックの地上高さ(m)	定格総荷重(t)	フックの地上高さ(m)	定格総荷重(t)	フックの地上高さ(m)	定格総荷重(t)
＿＿	＿＿	＿＿																								
2.5	＿＿	＿＿			10.1	20.0	12.2	18.6	14.2	17.1	16.2	15.4														
3.0	＿＿	＿＿	＿＿	＿＿	10.0	20.0	12.0	18.6	14.1	17.1	16.1	15.4	18.2	13.1	20.2	10.2										
3.5	＿＿	＿＿	＿＿	＿＿	9.8	20.0	11.9	18.6	14.0	17.1	16.0	15.4	18.1	13.1	20.1	10.2	22.1	8.6	24.2	7.5						
4.0	＿＿	＿＿	＿＿	＿＿	9.6	18.0	11.7	17.7	13.8	17.1	15.9	15.4	18.0	13.1	20.0	10.2	22.0	8.6	24.1	7.5	26.1	6.9				
4.5	＿＿	＿＿	＿＿	＿＿	9.3	16.3	11.5	16.0	13.7	15.6	15.8	14.9	17.8	13.1	19.9	10.2	21.9	8.6	24.0	7.5	26.0	6.9				
5.0					9.1	14.9	11.3	14.6	13.5	14.2	15.6	13.6	17.7	12.2	19.8	10.0	21.8	8.6	23.9	7.5	25.9	6.9	28.0	6.4	30.0	6.1
5.5					8.8	13.7	11.1	13.4	13.3	13.1	15.4	12.5	17.6	11.4	19.6	9.9	21.7	8.6	23.8	7.5	25.8	6.9	27.9	6.4	29.9	6.1
6.0					8.4	12.3	10.8	12.2	13.1	12.1	15.2	11.6	17.4	10.8	19.5	9.8	21.6	8.6	23.7	7.5	25.7	6.9	27.8	6.4	29.8	6.1
7.0					7.6	10.3	10.2	10.1	12.5	10.0	14.8	9.9	17.0	9.5	19.1	9.0	21.3	8.3	23.4	7.5	25.5	6.9	27.5	6.4	29.6	6.1
8.0					6.4	8.7	9.4	8.5	11.9	8.4	14.3	8.4	16.5	8.2	18.7	8.0	20.9	7.5	23.0	7.1	25.2	6.5	27.2	6.1	29.3	5.8
9.0					＿＿	＿＿	＿＿	＿＿	11.1	7.2	13.6	7.1	16.0	7.1	18.3	7.0	20.5	6.7	22.7	6.3	24.8	5.9	26.9	5.5	29.0	5.2
10.0									10.2	6.1	12.9	6.1	15.4	6.1	17.7	6.1	20.0	6.1	22.2	5.7	24.4	5.4	26.6	5.0	28.7	4.7
12.0									＿＿	＿＿	＿＿	＿＿	13.8	4.5	16.4	4.5	18.9	4.5	21.2	4.5	23.5	4.4	25.7	4.2	27.9	4.0
14.0													11.7	3.1	14.7	3.1	17.4	3.1	19.9	3.1	22.3	3.1	24.7	3.1	26.9	3.1
16.0													＿＿	＿＿	＿＿	＿＿	＿＿	＿＿	18.3	2.7	20.9	2.7	23.4	2.7	25.8	2.7
18.0																	＿＿	＿＿	16.3	2.0	19.2	2.0	21.9	2.0	24.4	2.0
20.0																	＿＿	＿＿	13.7	1.3	17.0	1.2	20.0	1.2	22.8	1.2
22.0																			10.0	1.1	14.3	1.1	17.7	0.7	20.8	0.6
24.0																			＿＿	＿＿	＿＿	＿＿	14.8	0.7	18.4	0.6
26.0																							10.8	0.7	15.4	0.6

機械名：トラッククレーン
規格：油圧伸縮ジブ型　25t 吊

ブーム長(m)	10.5		12.0		14.0		16.0		18.0		20.0		22.0		24.0		26.0		28.0		30.0		32.0		34.0	
作業半径(m)	フックの地上高さ(m)	定格総荷重(t)	フックの地上高さ(m)	定格総荷重(t)	フックの地上高さ(m)	定格総荷重(t)	フックの地上高さ(m)	定格総荷重(t)	フックの地上高さ(m)	定格総荷重(t)	フックの地上高さ(m)	定格総荷重(t)	フックの地上高さ(m)	定格総荷重(t)	フックの地上高さ(m)	定格総荷重(t)	フックの地上高さ(m)	定格総荷重(t)	フックの地上高さ(m)	定格総荷重(t)	フックの地上高さ(m)	定格総荷重(t)	フックの地上高さ(m)	定格総荷重(t)	フックの地上高さ(m)	定格総荷重(t)
2.5	10.7	25.0	12.2	23.0	14.2	20.3	16.3	18.1	18.3	16.0																
3.0	10.5	25.0	12.1	23.0	14.1	20.3	16.2	18.1	18.2	16.0																
3.5	10.4	25.0	12.0	23.0	14.0	20.3	16.1	18.1	18.1	16.0	20.2	13.8														
4.0	10.2	22.9	11.8	21.7	13.9	20.2	16.0	18.1	18.0	16.0	20.1	13.8	22.1	12.0	24.1	11.7										
4.5	10.0	21.0	11.6	20.6	13.7	20.1	15.8	18.1	17.9	16.0	20.0	13.8	22.0	12.0	24.0	11.7										
5.0	9.7	19.4	11.4	19.0	13.6	18.5	15.7	17.3	17.8	16.0	19.8	13.8	21.9	12.0	23.9	11.7	26.0	11.2	28.0	9.8						
5.5	9.4	17.8	11.1	17.4	13.3	16.9	15.5	15.9	17.6	14.9	19.7	13.3	21.8	12.0	23.8	11.7	25.9	11.2	27.9	9.8	＿＿	＿＿	＿＿	＿＿		
6.0	9.1	16.2	10.9	15.8	13.1	15.4	15.3	14.5	17.4	13.7	19.6	12.8	21.6	12.0	23.7	11.7	25.8	11.2	27.8	9.8	29.9	8.6	31.9	7.5	33.9	6.5
7.0	8.3	13.7	10.2	13.3	12.6	12.7	14.9	12.3	17.1	12.0	19.2	11.4	21.3	10.9	23.4	10.4	25.5	9.9	27.6	9.3	29.6	8.6	31.7	7.5	33.7	6.5
8.0	＿＿	＿＿	＿＿	＿＿	＿＿	＿＿	14.3	10.6	16.6	10.6	18.8	10.4	21.0	10.1	23.1	9.4	25.2	8.8	27.3	8.4	29.4	8.0	31.5	7.3	33.5	6.5
9.0							13.7	8.9	16.1	8.8	18.3	8.8	20.5	8.8	22.7	8.5	24.9	8.0	27.0	7.6	29.1	7.2	31.2	6.6	33.3	5.9
10.0							13.0	7.3	15.4	7.2	17.8	7.2	20.1	7.2	22.3	7.2	24.5	7.2	26.6	6.9	28.8	6.5	30.9	6.0	33.0	5.4
12.0							11.1	5.1	13.9	5.0	16.5	5.0	18.9	5.0	21.3	5.0	23.5	5.0	25.8	5.0	28.0	5.0	30.1	5.0	32.3	4.6
14.0									＿＿	＿＿	14.8	3.8	17.4	3.8	20.0	3.8	22.4	3.8	24.7	3.8	27.0	3.8	29.2	3.8	31.5	3.8
16.0									＿＿	＿＿	12.5	2.8	15.6	2.8	18.4	2.8	21.0	2.8	23.5	2.8	25.9	2.8	28.2	2.8	30.5	2.8
18.0													13.1	2.2	16.3	2.2	19.2	2.2	21.9	2.2	24.5	2.2	26.9	2.2	29.3	2.2
20.0													9.6	2.1	13.7	2.1	17.1	2.0	20.1	2.0	22.8	2.0	25.5	2.0	28.0	2.0
22.0																	14.3	1.2	17.8	1.2	20.9	1.2	23.7	1.2	26.4	1.2
24.0																					18.5	1.2	21.6	1.2	24.6	1.2
26.0																					15.4	0.7	19.1	0.7	22.4	0.6

［省略］

備考

表内、数値の改正・追加及び字句の追加

表内、数値の改正・追加・削除及び字句の削除

新　旧　対　照　表

改　正

機械名：トラッククレーン
規　格：油圧伸縮ジブ型　35t 吊

ブーム長(m)	11.0		12.0		14.0		16.0		18.0		20.0		22.0		24.0		26.0		28.0		30.0		32.0		34.0	
作業半径(m)	フックの地上高さ(m)	定格総荷重(t)	フックの地上高さ(m)	定格総荷重(t)	フックの地上高さ(m)	定格総荷重(t)	フックの地上高さ(m)	定格総荷重(t)	フックの地上高さ(m)	定格総荷重(t)	フックの地上高さ(m)	定格総荷重(t)	フックの地上高さ(m)	定格総荷重(t)	フックの地上高さ(m)	定格総荷重(t)	フックの地上高さ(m)	定格総荷重(t)	フックの地上高さ(m)	定格総荷重(t)	フックの地上高さ(m)	定格総荷重(t)	フックの地上高さ(m)	定格総荷重(t)	フックの地上高さ(m)	定格総荷重(t)
3.0	11.2	35.0	12.2	33.3	14.3	29.8	16.3	26.5	18.4	23.5																
3.5	11.0	35.0	12.1	33.3	14.2	29.8	16.2	26.5	18.3	23.5																
4.0	10.8	31.8	11.9	30.6	14.0	28.9	16.1	26.5	18.2	23.5																
4.5	10.6	28.5	11.7	28.0	13.9	27.1	16.0	25.5	18.0	23.2	20.1	21.1	22.1	19.4	24.2	17.6	26.2	15.9								
5.0	10.4	26.2	11.5	25.8	13.7	25.0	15.8	23.8	17.9	22.6	20.0	21.1	22.0	19.4	24.1	17.6	26.1	15.9								
5.5	10.1	23.8	11.3	23.5	13.5	22.8	15.6	22.1	17.7	21.4	19.8	20.3	21.9	18.8	24.0	17.3	26.0	15.8								
6.0	9.8	21.6	10.8	21.5	13.1	20.7	15.4	20.2	17.6	19.5	19.7	18.6	21.8	17.6	23.8	16.5	25.9	15.5								
7.0	9.1	20.0	10.4	19.5	12.7	18.5	15.0	17.7	17.2	17.0	19.3	16.3	21.5	15.6	23.6	15.0	25.6	14.3	27.7	13.4	29.8	12.1	31.8	10.9	33.9	9.6
8.0	8.2	15.6	9.5	15.6	12.1	15.7	14.5	15.4	16.7	14.9	18.9	14.3	21.1	13.7	23.2	13.2	25.3	12.6	27.4	11.9	29.5	11.1	31.6	10.2	33.7	9.4
9.0	6.9	13.1	8.5	13.1	11.3	13.0	13.8	12.9	16.2	12.8	18.5	12.6	20.7	12.1	22.9	11.6	25.0	11.1	27.1	10.6	29.2	10.0	31.3	9.5	33.4	8.9
10.0							13.1	10.7	15.6	10.6	17.9	10.5	20.2	10.3	22.4	10.2	24.6	10.0	26.8	9.7	28.9	9.2	31.0	8.7	33.1	8.2
12.0							11.2	7.4	14.0	7.4	16.6	7.5	19.0	7.7	21.4	7.9	23.7	8.1	25.9	8.0	28.1	7.6	30.3	7.3	32.4	7.0
14.0											14.9	5.4	17.6	5.6	20.1	5.8	22.5	6.0	24.9	6.1	27.1	6.0	29.4	5.9	31.6	5.8
16.0											12.6	4.0	15.7	4.2	18.5	4.4	21.1	4.6	23.6	4.7	26.0	4.8	28.3	4.9	30.6	5.0
18.0																			22.1	3.7	24.6	3.8	27.1	3.9	29.4	4.0
20.0																			20.2	2.9	23.0	3.0	25.6	3.1	28.1	3.2
22.0																			17.9	2.3	21.0	2.4	23.8	2.5	26.5	2.6
24.0																			15.0	1.7	18.6	1.8	21.8	1.9	24.7	2.0

機械名：トラッククレーン
規　格：油圧伸縮ジブ型　45t 吊

ブーム長(m)	11.0		12.0		14.0		16.0		18.0		20.0		22.0		24.0		26.0		28.0		30.0		32.0		34.0	
作業半径(m)	フックの地上高さ(m)	定格総荷重(t)	フックの地上高さ(m)	定格総荷重(t)	フックの地上高さ(m)	定格総荷重(t)	フックの地上高さ(m)	定格総荷重(t)	フックの地上高さ(m)	定格総荷重(t)	フックの地上高さ(m)	定格総荷重(t)	フックの地上高さ(m)	定格総荷重(t)	フックの地上高さ(m)	定格総荷重(t)	フックの地上高さ(m)	定格総荷重(t)	フックの地上高さ(m)	定格総荷重(t)	フックの地上高さ(m)	定格総荷重(t)	フックの地上高さ(m)	定格総荷重(t)	フックの地上高さ(m)	定格総荷重(t)
3.0	11.0	45.0																								
3.5	10.8	40.0	11.9	37.1	13.9	31.3	16.0	25.5																		
4.0	10.6	36.4	11.7	34.2	13.8	29.6	15.9	25.1	17.9	22.9	20.0	21.5	22.0	20.0												
4.5	10.4	33.0	11.5	31.3	13.6	28.1	15.7	24.8	17.8	22.9	19.9	21.5	21.9	20.0												
5.0	10.2	29.5	11.3	28.5	13.5	26.5	15.6	24.5	17.7	22.9	19.8	21.5	21.8	20.0	23.9	18.4	25.9	16.8								
5.5	9.9	26.4	11.0	25.9	13.3	24.9	15.4	23.9	17.5	22.7	19.6	21.3	21.7	20.0	23.7	18.4	25.8	16.8								
6.0	9.6	23.3	10.8	23.3	13.0	23.3	15.2	23.3	17.4	22.4	19.5	21.2	21.6	20.0	23.6	18.4	25.7	16.8	27.7	15.0	29.8	13.0	31.8	11.0	33.9	9.0
7.0	8.9	18.0	10.1	18.0	12.5	18.0	14.8	18.0	17.0	18.0	19.1	18.0	21.2	18.0	23.3	17.2	25.4	16.4	27.5	15.0	29.6	13.0	31.6	11.0	33.7	9.0
8.0	7.9	14.0	9.3	14.0	11.9	14.0	14.2	14.0	16.5	14.0	18.7	14.0	20.9	14.0	23.0	13.8	25.1	13.7	27.2	13.2	29.3	12.4	31.4	11.0	33.4	9.0
9.0	6.7	11.3	8.3	11.3	11.1	11.3	13.6	11.3	16.0	11.3	18.3	11.3	20.5	11.3	22.6	11.2	24.8	11.2	26.9	11.1	29.0	11.0	31.1	10.2	33.2	8.7
10.0									15.4	9.3	17.7	9.3	20.0	9.3	22.2	9.2	24.4	9.2	26.5	9.3	28.7	9.5	30.8	9.2	32.9	8.4
12.0									13.8	6.4	16.4	6.4	18.8	6.4	21.2	6.4	23.5	6.4	25.7	6.5	27.9	6.7	30.1	6.8	32.2	6.8
14.0									11.7	4.6	14.7	4.6	17.4	4.6	19.9	4.5	22.3	4.5	24.6	4.6	26.9	4.8	29.2	5.1	31.4	5.3
16.0													15.5	3.1	18.3	3.0	20.9	3.0	23.4	3.1	25.8	3.4	28.1	3.7	30.4	3.9
18.0													13.0	2.1	16.3	2.0	19.2	2.0	21.8	2.1	24.4	2.4	26.8	2.6	29.2	2.8
20.0													9.6	1.3	13.7	1.3	17.0	1.2	20.0	1.3	22.8	1.6	25.4	1.8	27.9	2.0
22.0																			17.7	0.7	20.8	1.0	23.6	1.2	26.3	1.3
24.0																							21.6	0.6	24.5	0.8

現　行

機械名：トラッククレーン
規　格：油圧伸縮ジブ型　35t 吊

ブーム長(m)	10.5		12.0		14.0		16.0		18.0		20.0		22.0		24.0		26.0		28.0		30.0		32.0			
作業半径(m)	フックの地上高さ(m)	定格総荷重(t)	フックの地上高さ(m)	定格総荷重(t)	フックの地上高さ(m)	定格総荷重(t)	フックの地上高さ(m)	定格総荷重(t)	フックの地上高さ(m)	定格総荷重(t)	フックの地上高さ(m)	定格総荷重(t)	フックの地上高さ(m)	定格総荷重(t)	フックの地上高さ(m)	定格総荷重(t)	フックの地上高さ(m)	定格総荷重(t)	フックの地上高さ(m)	定格総荷重(t)	フックの地上高さ(m)	定格総荷重(t)	フックの地上高さ(m)	定格総荷重(t)		
3.0	10.2	35.0	11.8	32.6	13.9	29.4	15.9	25.5																		
3.5	10.1	32.5	11.7	30.6	13.7	28.1	15.8	25.5																		
4.0	9.9	30.0	11.5	28.7	13.6	26.8	15.7	25.0																		
4.5	9.7	27.6	11.3	26.8	13.4	25.6	15.5	24.5	17.6	22.9	19.7	20.8	21.7	18.4	23.8	16.1										
5.0	9.4	25.2	11.1	24.5	13.3	23.6	15.4	22.6	17.5	21.5	19.5	19.6	21.6	17.7	23.7	15.9										
5.5	9.1	23.4	10.8	22.8	13.1	21.9	15.2	21.1	17.3	20.1	19.4	18.6	21.5	17.2	23.5	15.7										
6.0	8.8	21.6	10.6	21.0	12.8	20.3	15.0	19.5	17.2	18.7	19.3	17.7	21.3	16.6	23.4	15.5	25.5	14.2	27.5	12.8	29.6	11.4	31.6	10.0		
7.0	8.0	17.2	9.9	17.1	12.3	16.9	14.6	16.7	16.8	16.5	18.9	15.9	21.0	15.2	23.1	14.6	25.2	13.6	27.3	12.4	29.4	11.2	31.4	10.0		
8.0	7.0	13.8	9.1	13.8	11.7	13.8	14.0	13.8	16.3	13.8	18.5	13.6	20.7	13.2	22.8	12.9	24.9	12.4	27.0	11.6	29.1	10.8	31.2	10.0		
9.0	5.6	11.3	8.1	11.3	10.9	11.3	13.4	11.3	15.8	11.3	18.0	11.3	20.3	11.3	22.4	11.3	24.6	11.1	26.7	10.5	28.8	9.8	30.9	9.2		
10.0									15.1	9.2	17.5	9.2	19.8	9.2	22.0	9.2	24.2	9.2	26.3	9.2	28.5	8.7	30.6	8.3		
12.0									13.6	6.4	16.2	6.4	18.6	6.4	21.0	6.4	23.2	6.4	25.5	6.4	27.7	6.4	29.8	6.4		
14.0									11.5	4.5	14.5	4.5	17.2	4.5	19.7	4.5	22.1	4.5	24.4	4.5	26.7	4.5	29.0	4.5		
16.0									8.4	4.4	12.2	4.4	15.3	4.4	18.1	3.0	20.7	3.0	23.2	3.0	25.6	3.0	27.9	3.0		
18.0																	18.9	2.0	21.6	2.0	24.2	2.0	26.6	2.0		
20.0																	16.8	1.2	19.8	1.2	22.5	1.2	25.2	1.2		
22.0																	14.0	1.2	17.5	0.7	20.6	0.6	23.4	0.6		
24.0																							21.3	0.6		
26.0																							18.8	0.6		
28.0																							15.7	0.6		
30.0																							11.3	0.6		

機械名：トラッククレーン
規　格：油圧伸縮ジブ型　45t 吊

ブーム長(m)	11.0		12.0		14.0		16.0		18.0		20.0		22.0		24.0		26.0		28.0		30.0		32.0		34.0	
作業半径(m)	フックの地上高さ(m)	定格総荷重(t)	フックの地上高さ(m)	定格総荷重(t)	フックの地上高さ(m)	定格総荷重(t)	フックの地上高さ(m)	定格総荷重(t)	フックの地上高さ(m)	定格総荷重(t)	フックの地上高さ(m)	定格総荷重(t)	フックの地上高さ(m)	定格総荷重(t)	フックの地上高さ(m)	定格総荷重(t)	フックの地上高さ(m)	定格総荷重(t)	フックの地上高さ(m)	定格総荷重(t)	フックの地上高さ(m)	定格総荷重(t)	フックの地上高さ(m)	定格総荷重(t)	フックの地上高さ(m)	定格総荷重(t)
3.0	11.0	45.0																								
3.5	10.8	40.0	11.9	37.1	13.9	31.3	16.0	25.5																		
4.0	10.6	36.4	11.7	34.2	13.8	29.6	15.9	25.1	17.9	22.9	20.0	21.5	22.0	20.0												
4.5	10.4	33.0	11.5	31.3	13.6	28.1	15.7	24.8	17.8	22.9	19.9	21.5	21.9	20.0												
5.0	10.2	29.5	11.3	28.5	13.5	26.5	15.6	24.5	17.7	22.9	19.8	21.5	21.8	20.0	23.9	18.4	25.9	16.8								
5.5	9.9	26.4	11.1	25.9	13.3	24.9	15.4	23.9	17.5	22.7	19.6	21.3	21.7	20.0	23.8	18.4	25.8	16.8								
6.0	9.6	23.3	10.8	22.3	13.0	23.3	15.2	23.3	17.4	22.4	19.5	21.2	21.6	20.0	23.6	18.4	25.7	16.8	27.7	15.0	29.8	13.0	31.8	11.0	33.9	9.0
7.0	8.9	18.0	10.1	18.0	12.5	18.0	14.8	18.0	17.0	18.0	19.1	18.0	21.2	18.0	23.3	17.2	25.4	16.4	27.5	15.0	29.6	13.0	31.6	11.0	33.7	9.0
8.0	7.9	14.0	9.3	14.0	11.9	14.0	14.2	14.0	16.5	14.0	18.7	14.0	20.9	14.0	23.0	13.8	25.1	13.7	27.2	13.2	29.3	12.4	31.4	11.0	33.4	9.0
9.0	6.7	11.3	8.3	11.3	11.1	11.3	13.6	11.3	16.0	11.3	18.3	11.3	20.5	11.3	22.6	11.2	24.8	11.2	26.9	11.1	29.0	11.0	31.1	10.2	33.2	8.7
10.0									15.4	9.2	17.7	9.2	20.0	9.2	22.2	9.2	24.4	9.2	26.5	9.2	28.7	9.2	30.8	9.2	32.9	8.4
12.0									13.8	6.4	16.4	6.4	18.8	6.4	21.2	6.4	23.5	6.4	25.7	6.4	27.9	6.4	30.1	6.4	32.2	6.4
14.0									11.7	4.5	14.7	4.5	17.4	4.5	19.9	4.5	22.3	4.5	24.6	4.5	26.9	4.5	29.2	4.5	31.4	4.5
16.0													15.5	3.0	18.3	3.0	20.9	3.0	23.4	3.0	25.8	3.0	28.1	3.0	30.4	3.0
18.0													13.0	2.1	16.3	2.0	19.2	2.0	21.8	2.0	24.4	2.0	26.8	2.0	29.2	2.0
20.0													9.6	1.3	13.7	1.3	17.0	1.2	20.0	1.2	22.8	1.2	25.4	1.2	27.9	1.2
22.0																			17.7	0.7	20.8	0.7	23.6	0.7	26.3	0.7
24.0																							21.6	0.6	24.5	0.6

備　考

表内、数値の改正・追加及び字句の削除

表内、数値の改正

新　旧　対　照　表

改　正

| 機械名 | トラッククレーン | | |

新　旧　対　照　表

改正

機械名	トラッククレーン																	
規　格	油圧伸縮ジブ型　80t 吊（1／2）																	
ブーム長(m)	10.6		12.0		14.0		16.0		18.0		20.0		22.0		24.0		26.0	
作業半径(m)	フックの地上高さ(m)	定格総荷重(t)	フックの地上高さ(m)	定格総荷重(t)	フックの地上高さ(m)	定格総荷重(t)	フックの地上高さ(m)	定格総荷重(t)	フックの地上高さ(m)	定格総荷重(t)	フックの地上高さ(m)	定格総荷重(t)	フックの地上高さ(m)	定格総荷重(t)	フックの地上高さ(m)	定格総荷重(t)	フックの地上高さ(m)	定格総荷重(t)
3.0	10.5	80.0	11.9	74.2	14.0	61.7	16.0	49.2	18.1	43.8	20.1	41.4	22.1	38.3	24.1	35.0		
3.5	10.3	80.0	11.8	74.2	13.9	61.7	15.9	49.2	18.0	43.8	20.0	41.4	22.0	38.3	24.1	35.0		
4.0	10.1	70.0	11.6	65.8	13.7	56.9	15.8	48.0	17.9	43.8	19.9	41.4	21.9	38.6	24.0	34.9	26.0	31.6
4.5	9.9	62.0	11.4	59.2	13.6	53.1	15.7	47.0	17.7	43.8	19.8	41.4	21.8	38.6	23.9	34.9	25.9	31.6
5.0	9.7	56.0	11.2	54.2	13.4	49.6	15.5	45.1	17.6	42.0	19.7	39.8	21.7	37.3	23.8	33.9	25.8	30.8
5.5	9.4	50.0	11.0	49.2	13.2	46.4	15.3	43.7	17.5	40.9	19.5	38.8	21.6	36.2	23.7	32.9	25.7	30.2
6.0	9.1	45.0	10.7	44.5	13.0	42.5	15.1	40.5	17.3	38.3	19.4	36.5	21.5	34.2	23.6	31.0	25.6	28.5
7.0	8.3	38.0	10.1	37.0	12.4	36.0	14.7	35.0	16.9	33.6	19.0	32.3	21.2	30.5	23.3	27.8	25.4	25.4
8.0	7.3	30.5	9.3	29.6	11.8	29.5	14.2	29.3	16.4	29.1	18.6	28.7	20.8	27.6	22.9	25.0	25.1	22.6
9.0			8.2	23.1	11.0	22.8	13.5	25.0	15.9	25.0	18.2	24.7	20.4	23.8	22.6	22.0	24.7	20.3
10.0			6.9	19.2	10.1	19.2	12.8	20.8	15.3	20.9	17.6	20.7	19.9	20.2	22.1	19.2	24.3	18.3
12.0							10.9	15.4	13.7	15.0	16.3	15.0	18.8	15.1	21.1	15.1	23.4	14.9
14.0							8.1	11.5	11.6	11.3	14.6	11.3	17.3	11.4	19.8	11.4	22.2	11.4
16.0													15.4	8.9	18.2	8.7	20.8	8.7
18.0													13.0	6.9	16.2	6.6	19.1	6.6
20.0															13.6	4.5	16.9	4.5
22.0																		
24.0																		
26.0																		
28.0																		
30.0																		
32.0																		

機械名	トラッククレーン																	
規　格	油圧伸縮ジブ型　80t 吊（2／2）																	
ブーム長(m)	28.0		30.0		32.0		34.0		36.0		38.0		40.0		42.0		44.0	
作業半径(m)	フックの地上高さ(m)	定格総荷重(t)	フックの地上高さ(m)	定格総荷重(t)	フックの地上高さ(m)	定格総荷重(t)	フックの地上高さ(m)	定格総荷重(t)	フックの地上高さ(m)	定格総荷重(t)	フックの地上高さ(m)	定格総荷重(t)	フックの地上高さ(m)	定格総荷重(t)	フックの地上高さ(m)	定格総荷重(t)	フックの地上高さ(m)	定格総荷重(t)
3.0																		
3.5																		
4.0	28.0	29.7	30.0	27.0														
4.5	27.9	29.7	30.0	27.0														
5.0	27.9	28.7	29.9	26.9														
5.5	27.8	28.3	29.8	26.9	31.8	25.3	33.9	23.7	35.9	22.0								
6.0	27.7	26.9	29.7	25.8	31.7	24.6	33.8	23.2	35.8	22.0								
7.0	27.4	24.0	29.5	23.1	31.5	22.3	33.6	21.4	35.6	20.6	37.7	19.4	39.7	18.0				
8.0	27.1	21.4	29.2	20.6	31.3	19.9	33.4	19.1	35.4	18.4	37.5	17.4	39.5	15.7	41.5	13.9	43.6	12.0
9.0	26.8	19.2	28.9	18.4	31.0	17.7	33.1	17.2	35.2	16.6	37.2	15.8	39.3	14.0	41.3	13.0	43.4	12.0
10.0	26.5	17.4	28.6	16.6	30.7	15.9	32.8	15.4	34.9	15.0	37.0	14.4	39.0	12.6	41.1	12.0	43.2	11.4
12.0	25.6	14.4	27.8	13.7	30.0	13.1	32.1	12.7	34.3	12.3	36.4	12.0	38.5	10.4	40.6	10.0	42.6	9.5
14.0	24.6	11.3	26.8	11.1	29.1	10.9	31.3	10.6	33.5	10.4	35.6	10.2	37.8	8.9	39.9	8.6	42.0	8.2
16.0	23.3	8.7	25.7	8.7	28.0	8.7	30.3	8.8	32.6	8.9	34.8	8.7	37.0	7.7	39.1	7.4	41.3	7.1
18.0	21.8	6.6	24.3	6.6	26.8	6.7	29.2	6.9	31.5	7.1	33.8	7.3	36.0	6.6	38.3	6.4	40.5	6.2
20.0	19.9	5.1	22.7	5.1	25.3	5.1	27.8	5.3	30.2	5.5	32.6	5.8	35.0	5.1	37.2	5.4	39.5	5.6
22.0	17.6	4.1	20.7	3.9	23.6	3.9	26.2	4.1	28.8	4.3	31.3	4.6	33.7	4.0	36.1	4.2	38.4	4.4
24.0	14.7	3.0	18.3	3.0	21.5	3.0	24.4	3.4	27.1	3.3	29.8	3.6	32.3	3.1	34.8	3.3	37.2	3.5
26.0					19.0	2.1	22.2	2.5	25.2	2.4	28.0	2.7	30.7	2.2	33.3	2.4	35.8	2.6
28.0					15.8	1.4	19.6	1.8	22.9	2.1	26.0	2.4	28.9	1.6	31.6	1.8	34.3	1.9
30.0									20.2	1.5	23.6	1.8	26.8	1.0	29.7	1.2	32.5	1.3
32.0									16.8	0.9	20.8	1.3						

現行

機械名	トラッククレーン																															
規　格	油圧伸縮ジブ型　80t 吊																															
ブーム長(m)			12.0		14.0		16.0		18.0		20.0		22.0		24.0		26.0		28.0		30.0		32.0		34.0		36.0		38.0		40.0		42.0		
作業半径(m)			フックの地上高さ(m)	定格総荷重(t)	フックの地上高さ(m)	定格総荷重(t)	フックの地上高さ(m)	定格総荷重(t)	フックの地上高さ(m)	定格総荷重(t)	フックの地上高さ(m)	定格総荷重(t)	フックの地上高さ(m)	定格総荷重(t)	フックの地上高さ(m)	定格総荷重(t)	フックの地上高さ(m)	定格総荷重(t)	フックの地上高さ(m)	定格総荷重(t)	フックの地上高さ(m)	定格総荷重(t)	フックの地上高さ(m)	定格総荷重(t)	フックの地上高さ(m)	定格総荷重(t)	フックの地上高さ(m)	定格総荷重(t)	フックの地上高さ(m)	定格総荷重(t)	フックの地上高さ(m)	定格総荷重(t)		
2.5			12.1	80.0	14.1	68.3	16.2	54.6	18.2	45.0																							
3.0			12.0	80.0	14.0	68.3	16.1	54.6	18.1	45.0	20.1	40.1	22.2	37.1	24.2	35.0																	
3.5			11.8	80.0	13.9	68.3	16.0	53.2	18.0	45.0	20.0	40.1	22.1	37.1	24.1	35.0																	
4.0			11.7	70.0	13.8	61.7	15.8	52.5	17.9	45.0	20.0	40.1	22.0	37.1	24.0	35.0	26.0	32.3															
4.5			11.5	62.0	13.6	56.3	15.7	50.7	17.8	45.0	19.8	40.1	21.9	37.1	23.9	35.0	26.0	32.3															
5.0			11.3	56.0	13.4	50.7	15.6	45.3	17.6	40.0	19.7	37.3	21.8	34.7	23.8	32.0	25.9	30.3															
5.5			11.0	50.0	13.2	45.7	15.4	41.3	17.5	37.0	19.6	34.4	21.7	31.8	23.7	29.2	25.8	28.5	27.8	27.7	29.8	27.0	31.9	25.3									
6.0			10.7	45.0	13.0	41.4	15.2	37.9	17.3	34.3	19.4	31.9	21.5	29.6	23.6	27.2	25.7	26.5	27.7	25.7	29.8	25.0	31.8	24.0									
7.0			10.1	35.6	12.5	33.4	14.7	31.3	16.9	29.1	19.1	27.3	21.2	25.5	23.3	23.7	25.4	23.0	27.5	22.2	29.5	21.5	31.6	21.1	33.6	20.7	35.7	20.3					
8.0			9.3	27.8	11.8	27.0	14.2	26.2	16.5	25.4	18.7	23.9	20.9	22.5	23.0	21.0	25.1	20.3	27.2	19.5	29.3	18.8	31.3	18.4	33.4	18.1	35.5	17.7					
9.0			8.3	23.1	11.1	22.8	13.6	22.6	15.9	22.3	18.2	21.2	20.4	20.0	22.6	18.9	24.7	18.2	26.9	17.4	29.0	16.7	31.1	16.3	33.1	16.0	35.2	15.6	37.3	14.8	39.3	14.0	41.4	13.0
10.0			7.0	19.2	10.2	19.2	12.8	19.2	15.3	19.2	17.7	18.5	20.0	17.7	22.2	17.0	24.4	16.3	26.5	15.7	28.6	15.0	30.8	14.6	32.9	14.2	34.9	13.8	37.0	13.2	39.1	12.6	41.1	12.0
12.0									13.8	14.2	16.4	14.2	18.8	14.2	21.1	14.2	23.4	13.6	25.7	13.0	27.9	12.4	30.0	12.0	32.2	11.6	34.3	11.2	36.4	10.8	38.5	10.4	40.6	10.0
14.0									11.7	10.9	14.6	10.9	17.3	10.9	19.9	10.9	22.3	10.8	24.6	10.6	26.9	10.5	29.1	10.2	31.3	9.8	33.5	9.5	35.7	9.2	37.8	8.9	40.0	8.6
16.0															18.2	8.1	20.9	8.1	23.3	8.1	25.7	8.1	28.1	8.1	30.4	8.1	32.6	8.1	34.8	7.9	37.0	7.7	39.2	7.4
18.0															16.2	6.0	19.1	6.0	21.8	6.0	24.4	6.0	26.8	6.0	29.2	6.0	31.5	6.0	33.8	6.0	36.1	6.0	38.3	6.0
20.0															13.6	4.5	17.0	4.5	20.0	4.5	22.7	4.5	25.3	4.5	27.9	4.5	30.3	4.5	32.7	4.5	35.0	4.5	37.3	4.5
22.0																					20.8	3.4	23.6	3.4	26.3	3.4	28.9	3.4	31.3	3.4	33.8	3.4	36.1	3.4
24.0																											27.2	2.6	29.8	2.6	32.4	2.6	34.8	2.6
26.0																											25.3	1.7	28.1	1.7	30.8	1.7	33.3	1.7
28.0																															28.9	1.6	31.7	1.6
30.0																															26.8	1.0	29.8	1.0

備考

表の改正

表内、数値の改正・追加・削除及び字句の追加

新　旧　対　照　表

改　正

機械名：トラッククレーン
規　格：油圧伸縮ジブ型　100t 吊（1／2）

ブーム長(m)	12.0		14.0		16.0		18.0		20.0		22.0		24.0		26.0		28.0		30.0	
作業半径(m)	フックの地上高さ(m)	定格総荷重(t)	フックの地上高さ(m)	定格総荷重(t)	フックの地上高さ(m)	定格総荷重(t)	フックの地上高さ(m)	定格総荷重(t)	フックの地上高さ(m)	定格総荷重(t)	フックの地上高さ(m)	定格総荷重(t)	フックの地上高さ(m)	定格総荷重(t)	フックの地上高さ(m)	定格総荷重(t)	フックの地上高さ(m)	定格総荷重(t)	フックの地上高さ(m)	定格総荷重(t)
3.0	11.7	100.0	13.8	77.3	15.8	54.6	17.9	45.6	19.9	40.1										
3.5	11.6	85.0	13.7	69.1	15.7	53.2	17.8	45.6	19.8	40.1										
4.0	11.4	77.0	13.5	64.7	15.6	52.5	17.7	45.6	19.7	40.1	21.7	37.1	23.8	35.8	25.8	34.4	27.8	33.0		
4.5	11.2	69.5	13.4	60.6	15.4	51.8	17.5	45.6	19.6	40.1	21.6	37.1	23.7	35.8	25.7	34.4	27.7	33.0		
5.0	11.0	62.0	13.2	56.6	15.3	51.1	17.4	45.6	19.5	40.1	21.5	37.1	23.6	35.8	25.6	34.4	27.7	33.0		
5.5	10.8	57.0	13.0	53.8	15.1	50.6	17.2	45.6	19.3	40.1	21.4	37.1	23.5	35.8	25.5	34.4	27.6	33.0		
6.0	10.5	52.0	12.8	51.1	14.9	50.2	17.1	45.6	19.2	40.1	21.3	37.1	23.3	35.8	25.4	34.4	27.5	33.0	29.5	31.6
7.0	9.9	44.0	12.2	44.0	14.5	44.0	16.7	41.8	18.8	39.0	21.0	36.9	23.1	35.0	25.1	33.2	27.2	31.4	29.3	29.7
8.0	9.0	37.5	11.6	37.5	14.0	37.5	16.2	37.0	18.4	36.4	20.6	34.9	22.7	32.8	24.8	30.7	26.9	28.6	29.0	26.8
9.0	8.0	32.5	10.8	32.5	13.3	32.5	15.7	32.5	18.0	32.5	20.2	31.4	22.4	29.5	24.5	27.7	26.6	25.9	28.7	24.3
10.0							15.1	28.5	17.4	28.5	19.7	27.6	21.9	26.2	24.1	24.8	26.3	23.5	28.4	22.2
12.0							13.5	22.3	16.1	22.3	18.5	21.8	20.9	21.0	23.2	20.3	25.4	19.5	27.6	18.8
14.0											17.1	17.4	19.6	17.1	22.0	16.8	24.4	16.5	26.6	16.2
16.0											15.2	13.6	18.0	13.7	20.6	13.9	23.1	14.0	25.5	14.0
18.0																			24.1	11.9
20.0																			22.5	9.7
22.0																			20.5	7.9
24.0																			18.1	6.5
26.0																			15.1	5.3
28.0																				
30.0 ～ 34.0																				

機械名：トラッククレーン
規　格：油圧伸縮ジブ型　100t 吊（2／2）

ブーム長(m)	32.0		34.0		36.0		38.0		40.0		42.0		44.0		46.0		＿＿	
作業半径(m)	フックの地上高さ(m)	定格総荷重(t)	フックの地上高さ(m)	定格総荷重(t)	フックの地上高さ(m)	定格総荷重(t)	フックの地上高さ(m)	定格総荷重(t)	フックの地上高さ(m)	定格総荷重(t)	フックの地上高さ(m)	定格総荷重(t)	フックの地上高さ(m)	定格総荷重(t)	フックの地上高さ(m)	定格総荷重(t)	＿＿	＿＿
3.0 ～ 5.0																		
5.5																		
6.0	31.5	29.7	33.6	27.9	35.6	26.1	37.6	24.3										
7.0	31.3	28.3	33.4	26.9	35.4	25.6	37.5	24.2	39.5	21.7	41.5	18.9	43.5	16.1	45.6	13.4	＿＿	＿＿
8.0	31.1	25.9	33.2	25.1	35.2	24.2	37.3	23.3	39.3	21.0	41.3	18.4	43.4	15.9	45.4	13.3	＿＿	＿＿
9.0	30.8	23.5	32.9	22.7	35.0	21.9	37.0	21.1	39.1	19.2	41.1	17.2	43.2	15.1	45.2	13.0	＿＿	＿＿
10.0	30.5	21.5	32.6	20.7	34.7	20.0	36.8	19.2	38.8	17.7	40.9	16.1	43.0	14.5	45.0	12.8	＿＿	＿＿
12.0	29.8	18.1	31.9	17.5	34.0	16.9	36.2	16.3	38.3	15.4	40.4	14.4	42.4	13.5	44.5	12.5	＿＿	＿＿
14.0	28.9	15.6	31.1	15.1	33.3	14.5	35.4	14.0	37.6	13.4	39.7	12.8	41.8	12.1	43.9	11.5	＿＿	＿＿
16.0	27.8	13.6	30.1	13.1	32.4	12.7	34.6	12.3	36.8	11.7	38.9	11.2	41.1	10.6	43.2	10.1	＿＿	＿＿
18.0	26.6	11.7	28.9	11.4	31.3	11.1	33.6	10.8	35.8	10.4	38.1	9.9	40.3	9.4	42.4	8.9	＿＿	＿＿
20.0	25.1	9.7	27.6	9.7	30.0	9.6	32.4	9.6	34.7	9.2	37.0	8.8	39.3	8.3	41.5	7.8	＿＿	＿＿
22.0	23.3	8.0	26.0	8.2	28.6	8.3	31.1	8.4	33.5	8.1	35.9	7.7	38.2	7.3	40.5	6.9	＿＿	＿＿
24.0	21.3	6.6	24.2	6.8	26.9	7.0	29.6	7.2	32.1	7.0	34.6	6.7	37.0	6.4	39.3	6.1	＿＿	＿＿
26.0	18.8	5.5	22.0	5.7	25.0	5.8	27.8	6.0	30.5	5.9	33.1	5.7	35.6	5.5	38.1	5.4	＿＿	＿＿
28.0									28.7	4.9	31.4	4.9	34.0	4.8	36.6	4.7	＿＿	＿＿
30.0									26.6	4.0	29.5	4.1	32.3	4.1	35.0	4.2	＿＿	＿＿
32.0									24.1	3.2	27.3	3.3	30.3	3.4	33.2	3.5	＿＿	＿＿
34.0									21.2	2.5	24.8	2.6	28.0	2.7	31.1	2.8	＿＿	＿＿

現　行

機械名：トラッククレーン
規　格：油圧伸縮ジブ型　100t 吊（1／2）

ブーム長(m)	12.0		14.0		16.0		18.0		20.0		22.0		24.0		26.0		28.0		30.0	
作業半径(m)	フックの地上高さ(m)	定格総荷重(t)	フックの地上高さ(m)	定格総荷重(t)	フックの地上高さ(m)	定格総荷重(t)	フックの地上高さ(m)	定格総荷重(t)	フックの地上高さ(m)	定格総荷重(t)	フックの地上高さ(m)	定格総荷重(t)	フックの地上高さ(m)	定格総荷重(t)	フックの地上高さ(m)	定格総荷重(t)	フックの地上高さ(m)	定格総荷重(t)	フックの地上高さ(m)	定格総荷重(t)
3.0	11.6	100.0	13.6	77.3	15.7	54.6	17.7	45.6	19.7	40.1										
3.5	11.4	85.0	13.5	69.1	15.6	53.2	17.6	45.6	19.6	40.1										
4.0	11.3	77.0	13.4	64.7	15.4	52.5	17.5	45.6	19.5	40.1	21.6	37.1	23.6	35.8	25.6	34.4	27.7	33.0		
4.5	11.1	69.5	13.2	60.6	15.3	51.8	17.4	45.6	19.4	40.1	21.5	37.1	23.5	35.8	25.6	34.4	27.6	33.0		
5.0	10.9	62.0	13.0	56.6	15.1	51.1	17.2	45.6	19.3	40.1	21.4	37.1	23.4	35.8	25.5	34.4	27.5	33.0		
5.5	10.6	57.0	12.8	53.8	15.0	50.6	17.1	45.6	19.2	40.1	21.2	37.1	23.3	35.8	25.4	34.4	27.4	33.0		
6.0	10.3	52.0	12.6	51.1	14.8	50.2	16.9	45.6	19.0	40.1	21.1	37.1	23.2	35.8	25.2	34.4	27.3	33.0	29.3	31.6
7.0	9.7	44.0	12.1	44.0	14.3	44.0	16.5	41.8	18.7	39.0	20.8	36.9	22.9	35.0	25.0	33.2	27.1	31.4	29.1	29.7
8.0	8.9	37.5	11.4	37.5	13.8	37.5	16.1	37.0	18.3	36.4	20.4	34.9	22.6	32.8	24.7	30.7	26.8	28.6	28.9	26.8
9.0	7.9	32.5	10.7	32.5	13.2	32.5	15.5	32.5	17.8	32.5	20.0	31.4	22.2	29.5	24.3	27.7	26.5	25.9	28.6	24.3
10.0							14.9	28.5	17.3	28.5	19.5	27.6	21.8	26.2	23.9	24.8	26.1	23.5	28.2	22.2
12.0							13.4	22.3	15.9	22.3	18.4	21.8	20.7	21.0	23.0	20.3	25.2	19.5	27.4	18.8
14.0											16.9	17.4	19.4	17.1	21.9	16.8	24.2	16.5	26.5	16.2
16.0											15.0	13.6	17.8	13.6	20.4	13.6	22.9	13.6	25.3	13.6
18.0																			23.9	11.9
20.0																			22.3	9.7
22.0																			20.3	7.9
24.0																			17.9	6.5
26.0																			14.9	5.3
28.0																				
30.0 ～ 34.0																				

機械名：トラッククレーン
規　格：油圧伸縮ジブ型　100t 吊（2／2）

ブーム長(m)	32.0		34.0		36.0		38.0		40.0		42.0		44.0		46.0		48.0	
作業半径(m)	フックの地上高さ(m)	定格総荷重(t)	フックの地上高さ(m)	定格総荷重(t)	フックの地上高さ(m)	定格総荷重(t)	フックの地上高さ(m)	定格総荷重(t)	フックの地上高さ(m)	定格総荷重(t)	フックの地上高さ(m)	定格総荷重(t)	フックの地上高さ(m)	定格総荷重(t)	フックの地上高さ(m)	定格総荷重(t)	フックの地上高さ(m)	定格総荷重(t)
3.0 ～ 5.0																		
5.5																		
6.0	31.4	29.7	33.4	27.9	35.4	26.1	37.5	24.3										
7.0	31.2	28.3	33.2	26.9	35.3	25.6	37.3	24.2	39.3	21.7	41.4	18.9	43.4	16.1	45.4	13.4	47.4	10.6
8.0	30.9	25.9	33.0	25.1	35.0	24.2	37.1	23.3	39.1	21.0	41.2	18.4	43.2	15.9	45.2	13.3	47.3	10.6
9.0	30.7	23.5	32.7	22.7	34.8	21.9	36.9	21.1	38.9	19.2	41.0	17.2	43.0	15.1	45.1	13.0	47.1	10.6
10.0	30.3	21.5	32.4	20.7	34.5	20.0	36.6	19.2	38.7	17.7	40.7	16.1	42.8	14.5	44.8	12.8	46.9	10.6
12.0	29.6	18.1	31.8	17.5	33.9	16.9	36.0	16.3	38.1	15.4	40.2	14.4	42.3	13.5	44.4	12.5	46.4	10.6
14.0	28.7	15.6	30.9	15.1	33.1	14.5	35.3	14.0	37.4	13.4	39.5	12.8	41.7	12.1	43.8	11.5	45.9	10.6
16.0	27.7	13.6	29.9	13.1	32.2	12.7	34.4	12.3	36.6	11.7	38.8	11.2	40.9	10.5	43.1	10.1	45.2	9.5
18.0	26.4	11.7	28.8	11.4	31.1	11.1	33.4	10.8	35.7	10.4	37.9	9.9	40.1	9.4	42.3	8.9	44.4	8.4
20.0	24.9	9.7	27.4	9.7	29.9	9.6	32.3	9.6	34.6	9.2	36.9	8.8	39.1	8.3	41.4	7.8	43.6	7.4
22.0	23.2	7.9	25.9	7.9	28.4	7.9	30.9	7.9	33.3	7.9	35.7	7.7	38.0	7.3	40.3	6.9	42.6	6.5
24.0	21.1	6.5	24.0	6.5	26.8	6.5	29.4	6.5	31.9	6.5	34.4	6.5	36.8	6.4	39.2	6.1	41.5	5.8
26.0	18.6	5.3	21.9	5.3	24.8	5.3	27.7	5.3	30.3	5.3	32.9	5.3	35.4	5.3	37.9	5.3	40.3	5.2
28.0									28.5	4.9	31.2	4.9	33.9	4.8	36.4	4.7	38.9	4.7
30.0									26.4	4.0	29.3	4.0	32.1	4.0	34.8	4.0	37.4	4.0
32.0									23.9	3.2	27.1	3.2	30.1	3.2	33.0	3.2	35.7	3.2
34.0									21.0	2.5	24.6	2.5	27.9	2.5	30.9	2.5	33.8	2.5

備　考

表内、数値の改正

表内、数値の改正・削除及び字句の削除

新　旧　対　照　表

改正

機械名：トラッククレーン
規格：油圧伸縮ジブ型　120t 吊（1／2）

ブーム長(m)	12.0		14.0		16.0		18.0		20.0		22.0		24.0		26.0		28.0		30.0	
作業半径(m)	フックの地上高さ(m)	定格総荷重(t)	フックの地上高さ(m)	定格総荷重(t)	フックの地上高さ(m)	定格総荷重(t)	フックの地上高さ(m)	定格総荷重(t)	フックの地上高さ(m)	定格総荷重(t)	フックの地上高さ(m)	定格総荷重(t)	フックの地上高さ(m)	定格総荷重(t)	フックの地上高さ(m)	定格総荷重(t)	フックの地上高さ(m)	定格総荷重(t)	フックの地上高さ(m)	定格総荷重(t)
3.2	11.9	120.0	14.0	95.4	16.0	70.9	＿＿	＿＿												
3.5	11.8	112.5	13.7	93.6	15.8	73.2	＿＿	＿＿												
4.0	11.7	105.0	13.5	91.8	15.5	75.5	17.0	80.8	19.1	77.6	21.1	74.9								
4.5	11.5	92.0	13.3	82.3	15.4	70.9	17.5	60.5	19.5	57.3	21.6	54.1								
5.0	11.3	82.0	13.1	74.8	15.2	66.6	17.3	59.1	19.4	55.9	21.5	52.6	23.0	66.6	25.0	61.3	27.0	56.0	29.1	50.8
5.5	11.0	73.0	13.2	64.9	15.4	56.9	17.5	49.5	19.6	46.0	21.6	42.5	23.1	56.5	25.2	52.3	27.2	48.2	29.0	49.9
6.0	10.7	66.0	12.7	63.0	14.9	58.9	17.0	55.0	19.1	52.3	21.2	49.5	23.3	46.4	25.3	43.4	27.4	40.3	28.9	49.1
7.0	10.1	55.0	12.2	54.6	14.4	53.2	16.6	51.7	18.8	49.2	20.9	46.8	23.0	44.1	25.1	41.5	27.1	38.9	29.2	36.4
8.0	9.3	47.0	11.5	47.0	13.9	46.4	16.2	45.6	18.4	44.5	20.5	43.4	22.7	41.8	24.8	39.4	26.9	37.0	28.9	34.7
9.0	8.3	40.0	10.8	40.7	13.3	40.6	15.6	40.4	17.9	39.6	20.1	38.7	22.3	37.5	24.4	35.8	26.5	34.1	28.7	32.4
10.0	7.0	35.0	9.8	35.7	12.5	35.7	15.0	35.6	17.4	35.1	19.6	34.6	21.9	33.8	24.0	32.2	26.2	30.7	28.3	29.5
12.0							13.8	27.6	16.0	27.6	18.5	27.4	20.8	27.0	23.1	26.1	25.3	25.2	27.5	24.5
14.0							11.7	21.4	14.3	21.8	17.0	21.9	19.5	21.8	21.9	21.4	24.3	21.0	26.6	20.5
16.0							8.6	16.2	12.0	17.0	15.1	17.1	17.9	17.2	20.5	17.2	23.0	17.3	25.4	17.2
18.0													15.9	13.7	18.8	13.9	21.5	14.1	24.0	14.2
20.0													13.3	10.9	16.6	11.2	19.6	11.4	22.4	11.6
22.0																			20.7	8.5
24.0																			18.3	6.6
26.0																			15.3	5.0
28.0																				
30.0 ～ 44.0																				

機械名：トラッククレーン
規格：油圧伸縮ジブ型　120t 吊（2／2）

ブーム長(m)	32.0		34.0		36.0		38.0		40.0		42.0		44.0		46.0		48.0		50.0	
作業半径(m)	フックの地上高さ(m)	定格総荷重(t)	フックの地上高さ(m)	定格総荷重(t)	フックの地上高さ(m)	定格総荷重(t)	フックの地上高さ(m)	定格総荷重(t)	フックの地上高さ(m)	定格総荷重(t)	フックの地上高さ(m)	定格総荷重(t)	フックの地上高さ(m)	定格総荷重(t)	フックの地上高さ(m)	定格総荷重(t)	フックの地上高さ(m)	定格総荷重(t)	フックの地上高さ(m)	定格総荷重(t)
3.2 ～ 5.0																				
5.5																				
6.0	30.9	45.7	32.9	42.6	35.0	39.5	37.0	36.5	39.0	33.4										
7.0	31.3	34.1	33.3	31.5	35.3	29.0	37.4	26.6	39.4	24.2	41.4	21.7	42.9	26.9	44.9	23.6	47.0	20.3	49.0	17.0
8.0	31.0	32.5	33.1	30.2	35.1	28.1	37.2	25.9	39.2	23.8	41.3	21.4	42.7	26.3	44.8	23.2	46.8	20.1	48.8	17.0
9.0	30.7	30.7	32.8	28.8	34.9	26.8	37.0	24.7	39.0	22.6	41.1	20.4	42.5	24.3	44.6	21.8	46.6	19.4	48.7	17.0
10.0	30.4	28.5	32.5	27.4	34.6	25.7	36.7	23.7	38.8	21.7	40.8	19.6	42.9	18.3	44.9	17.3	47.0	16.2	49.0	15.1
12.0	29.7	23.9	31.8	22.9	34.0	21.8	36.1	20.6	38.2	19.4	40.3	18.3	42.4	17.4	44.4	16.6	46.5	15.9	48.6	15.1
14.0	28.8	20.1	31.0	19.3	33.2	18.7	35.4	18.1	37.5	17.6	39.6	17.1	41.7	16.2	43.9	15.2	45.9	14.3	48.0	13.3
16.0	27.7	17.1	30.0	16.5	32.3	16.0	34.5	15.6	36.7	15.1	38.9	14.6	41.0	14.0	43.2	13.3	45.3	12.6	47.4	11.9
18.0	26.5	14.3	28.9	14.0	31.2	13.7	33.5	13.4	35.8	13.1	38.0	12.8	40.2	12.3	42.4	11.8	44.5	11.4	46.7	10.9
20.0	25.0	11.8	27.5	11.7	30.0	11.6	32.3	11.5	34.7	11.4	37.0	11.3	39.2	10.9	41.5	10.5	43.7	10.2	45.9	9.8
22.0	23.3	9.6	26.0	9.6	28.5	9.7	31.0	9.8	33.4	9.9	35.8	9.9	38.1	9.7	40.4	9.4	42.7	9.1	44.9	8.8
24.0	21.2	7.7	24.1	7.8	26.9	8.0	29.5	8.3	32.0	8.6	34.5	8.8	36.9	8.6	39.3	8.4	41.6	8.1	43.9	7.9
26.0	18.7	6.1	21.9	6.2	24.9	6.5	27.7	6.8	30.4	7.2	33.0	7.5	35.5	7.4	38.0	7.3	40.4	7.2	42.7	7.1
28.0	15.0	6.4	18.8	6.7	22.7	5.1	25.7	5.5	28.6	5.9	31.3	6.2	34.0	6.2	36.5	6.3	39.0	6.3	41.5	6.3
30.0	10.6	4.5	15.5	4.9	19.9	3.8	23.4	4.3	26.5	4.7	29.4	5.0	32.2	5.2	34.9	5.4	37.5	5.5	40.0	5.7
32.0					16.8	2.1	20.8	2.5	24.3	2.9	27.2	4.0	30.2	4.2	33.1	4.5	35.8	4.7	38.5	4.9
34.0											24.1	4.4	28.0	3.4	31.0	3.7	33.9	3.9	36.7	4.1
36.0											21.1	3.6	25.3	2.6	28.7	2.9	31.8	3.1	34.7	3.4
38.0											17.4	2.8	22.2	2.0	26.0	2.2	29.4	2.4	32.5	2.7
40.0																			30.0	2.1
42.0																			27.2	1.5
44.0																			23.2	1.5

現行

機械名：トラッククレーン
規格：油圧伸縮ジブ型　120t 吊（1／2）

ブーム長(m)	13.6		14.0		16.0		18.0		20.0		22.0		24.0		26.0		28.0		30.0	
作業半径(m)	フックの地上高さ(m)	定格総荷重(t)	フックの地上高さ(m)	定格総荷重(t)	フックの地上高さ(m)	定格総荷重(t)	フックの地上高さ(m)	定格総荷重(t)	フックの地上高さ(m)	定格総荷重(t)	フックの地上高さ(m)	定格総荷重(t)	フックの地上高さ(m)	定格総荷重(t)	フックの地上高さ(m)	定格総荷重(t)	フックの地上高さ(m)	定格総荷重(t)	フックの地上高さ(m)	定格総荷重(t)
3.35	12.7	120.0	13.1	116.5	15.1	98.9	17.2	81.3												
3.5	12.6	120.0	13.0	113.3	15.1	97.3	17.1	81.2												
4.0	12.5	105.0	12.9	102.8	15.0	91.8	17.0	80.8	19.1	77.6	21.1	74.9								
4.5	12.3	92.5	12.7	91.4	14.8	85.9	16.9	80.4	19.0	77.6	21.0	74.9								
5.0	12.1	82.5	12.6	82.0	14.7	79.2	16.8	76.5	18.8	73.7	20.9	71.0	23.0	66.6	25.0	61.3	27.0	56.0	29.1	50.8
5.5	11.9	75.3	12.4	74.8	14.5	72.8	16.6	70.8	18.7	68.7	20.8	66.6	22.8	63.0	24.9	58.7	26.9	54.3	29.0	49.9
6.0	11.7	68.0	12.1	67.7	14.3	66.4	16.4	65.0	18.6	63.6	20.6	62.2	22.7	59.5	24.8	56.0	26.8	52.6	28.9	49.1
7.0	11.1	52.0	11.6	56.9	13.9	56.3	16.1	55.7	18.2	55.1	20.3	54.5	22.4	52.9	24.5	50.8	26.6	48.6	28.6	46.4
8.0	10.5	48.7	11.0	48.7	13.3	48.4	15.6	48.1	17.8	47.9	20.0	47.6	22.1	46.4	24.2	44.8	26.3	43.2	28.4	41.6
9.0	9.7	42.0	10.2	42.0	12.7	41.7	15.1	41.5	17.3	41.3	19.6	41.1	21.7	40.3	23.9	39.2	26.0	38.1	28.1	37.0
10.0	8.7	37.0	9.3	37.0	12.0	36.7	14.4	36.4	16.8	36.2	19.1	35.9	21.3	35.3	23.5	34.6	25.6	33.9	27.8	33.2
12.0							＿＿	＿＿	15.5	28.1	17.9	28.0	20.3	27.8	22.5	27.6	24.8	27.4	27.0	27.3
14.0							＿＿	＿＿	13.8	22.3	16.4	22.2	19.0	22.2	21.4	22.2	23.7	22.2	26.0	22.2
16.0							＿＿	＿＿	11.5	17.9	14.6	17.8	17.4	17.8	20.0	17.8	22.5	17.8	24.9	17.8
18.0													15.4	14.6	18.2	14.6	20.9	14.6	23.5	14.6
20.0													12.7	11.8	16.1	11.8	19.1	11.8	21.8	11.8
22.0																			＿＿	＿＿
＿＿																			＿＿	＿＿
＿＿																			＿＿	＿＿
＿＿																				
24.0 ～ 42.0																				

機械名：トラッククレーン
規格：油圧伸縮ジブ型　120t 吊（2／2）

ブーム長(m)	32.0		34.0		36.0		38.0		40.0		42.0		44.0		46.0		48.0		50.0	
作業半径(m)	フックの地上高さ(m)	定格総荷重(t)	フックの地上高さ(m)	定格総荷重(t)	フックの地上高さ(m)	定格総荷重(t)	フックの地上高さ(m)	定格総荷重(t)	フックの地上高さ(m)	定格総荷重(t)	フックの地上高さ(m)	定格総荷重(t)	フックの地上高さ(m)	定格総荷重(t)	フックの地上高さ(m)	定格総荷重(t)	フックの地上高さ(m)	定格総荷重(t)	フックの地上高さ(m)	定格総荷重(t)
3.35 ～ 5.0																				
5.5																				
6.0	30.9	45.7	32.9	42.6	35.0	39.5	37.0	36.5	39.0	33.4										
7.0	30.7	44.2	32.7	41.5	34.8	38.7	36.8	36.0	38.9	33.2	40.9	30.2	42.9	26.9	44.9	23.6	47.0	20.3	49.0	17.0
8.0	30.5	39.9	32.5	37.9	34.6	36.0	36.6	34.0	38.7	32.0	40.7	29.4	42.7	26.3	44.8	23.2	46.8	20.1	48.8	17.0
9.0	30.2	35.8	32.3	34.1	34.3	32.3	36.4	30.6	38.5	28.8	40.5	26.7	42.5	24.3	44.6	21.8	46.6	19.4	48.7	17.0
10.0	29.9	32.4	32.0	30.9	34.1	29.3	36.1	27.8	38.2	26.2	40.3	24.5	42.3	22.6	44.4	20.7	46.4	18.9	48.5	17.0
12.0	29.1	27.0	31.3	25.8	33.4	24.5	35.5	23.3	37.6	22.1	39.7	21.0	41.8	20.0	43.9	19.0	46.0	18.0	48.0	17.0
14.0	28.3	22.2	30.5	21.9	32.6	20.9	34.8	19.9	36.9	19.0	39.1	18.0	41.2	17.1	43.3	16.3	45.4	15.4	47.5	14.5
16.0	27.2	17.8	29.5	17.8	31.7	17.8	33.9	17.3	36.1	16.5	38.3	15.7	40.5	14.9	42.6	14.1	44.7	13.4	46.8	12.6
18.0	25.9	14.6	28.3	14.6	30.7	14.6	32.9	14.6	35.2	14.4	37.4	13.9	39.6	13.3	41.8	12.7	44.0	12.2	46.1	11.6
20.0	24.5	11.8	27.0	11.8	29.4	11.8	31.8	11.8	34.1	11.8	36.4	11.8	38.7	11.8	40.9	11.4	43.1	10.8	45.3	10.3
22.0	22.7	11.3	25.4	11.3	28.0	11.3	30.5	11.3	32.9	11.3	35.3	11.1	37.6	10.7	39.9	10.2	42.1	9.7	44.4	9.2
24.0	20.6	9.4	23.6	9.4	26.3	9.4	28.9	9.4	31.5	9.4	33.9	9.4	36.4	9.4	38.7	9.1	41.0	8.6	43.3	8.2
26.0	18.1	7.8	21.4	7.8	24.4	7.8	27.2	7.8	29.9	7.8	32.5	7.8	35.0	7.8	37.4	7.8	39.8	7.6	42.2	7.3
28.0	15.0	6.4	18.8	6.4	22.1	6.4	25.2	6.4	28.0	6.4	30.8	6.4	33.4	6.4	36.0	6.4	38.5	6.4	40.9	6.4
30.0	10.6	4.5	15.5	4.5	19.4	4.5	22.8	4.5	25.9	4.5	28.9	4.5	31.7	4.5	34.3	4.5	36.9	4.5	39.5	4.5
32.0					＿＿	＿＿	＿＿	＿＿	＿＿	＿＿	26.7	4.5	29.7	4.5	32.5	4.5	35.3	4.5	37.9	4.5
34.0											24.1	4.4	27.4	4.4	30.5	4.4	33.4	4.4	36.1	4.4
36.0											21.1	3.6	24.8	3.6	28.1	3.6	31.2	3.6	34.2	3.6
38.0											17.4	2.8	21.7	2.8	25.4	2.8	28.8	2.8	32.0	2.8
40.0																			29.5	2.7
42.0																			26.6	2.1
＿＿																			＿＿	＿＿

備考

表内、数値の改正及び追加・削除

表内、数値の改正及び追加

新　旧　対　照　表

改　正

機械名	トラッククレーン																			
規　格	油圧伸縮ジブ型　160t 吊（1／2）																			
ブーム長(m)	12.5		14.0		16.0		18.0		20.0		22.0		24.0		26.0		28.0		30.0	
作業半径(m)	フックの地上高さ(m)	定格総荷重(t)	フックの地上高さ(m)	定格総荷重(t)	フックの地上高さ(m)	定格総荷重(t)	フックの地上高さ(m)	定格総荷重(t)	フックの地上高さ(m)	定格総荷重(t)	フックの地上高さ(m)	定格総荷重(t)	フックの地上高さ(m)	定格総荷重(t)	フックの地上高さ(m)	定格総荷重(t)	フックの地上高さ(m)	定格総荷重(t)	フックの地上高さ(m)	定格総荷重(t)
3.3	12.4	160.0																		
3.5	12.3	145.0	13.8	136.3	15.8	118.3	17.9	100.2	20.0	75.6										
4.0	12.2	135.0	13.7	126.8	15.7	112.4	17.8	98.0	19.8	85.9	21.7	101.5								
4.5	12.0	125.0	13.5	117.5	15.6	106.6	17.7	95.8	19.7	85.5	21.8	79.6	23.9	63.7	25.9	60.0	28.0	56.3		
5.0	11.8	115.0	13.3	108.3	15.4	100.4	17.5	92.6	19.6	84.4	21.7	79.4	23.7	74.9	25.8	69.8	27.8	64.6	29.7	71.9
5.5	11.5	107.0	13.2	100.2	15.3	91.0	17.5	81.9	19.5	72.7	21.6	67.4	23.7	63.7	25.7	60.0	27.8	56.3	29.7	65.7
6.0	11.3	100.0	12.9	95.9	15.1	90.9	17.2	85.8	19.3	79.2	21.4	74.0	23.5	70.0	25.5	66.1	27.6	62.2	29.6	59.4
7.0	10.7	84.0	12.4	82.8	14.6	80.7	16.8	78.6	19.0	74.6	21.1	70.2	23.2	66.6	25.3	63.3	27.3	60.0	29.4	57.7
8.0	9.9	73.0	11.7	73.1	14.1	72.6	16.4	72.0	18.6	69.6	20.7	65.6	22.9	61.7	25.0	58.1	27.1	54.6	29.2	52.7
9.0	9.0	65.0	11.0	65.8	13.5	66.0	15.8	66.1	18.1	64.9	20.3	61.2	22.5	57.0	24.6	53.2	26.8	49.3	28.9	47.4
10.0	7.8	58.0	10.0	59.4	12.7	59.1	15.2	58.8	17.6	57.7	19.8	54.7	22.1	51.3	24.2	48.1	26.4	44.9	28.5	43.4
12.0									16.1	47.1	18.7	44.3	21.0	42.1	23.3	39.9	25.5	37.8	27.7	36.7
14.0									14.4	39.7	17.2	36.1	19.7	34.8	22.1	33.6	24.5	32.4	26.8	31.7
16.0									12.1	26.7	15.3	30.2	18.1	30.0	20.7	29.2	23.2	28.4	25.6	27.7
18.0											13.0	25.7	16.1	26.1	19.0	25.6	21.7	25.1	24.2	24.6
20.0													13.4	19.8	16.7	20.2	19.7	20.6	22.6	21.6
22.0																			20.7	19.0
24.0																			18.3	16.0
26.0																			15.3	13.6
28.0																				
30.0 ～ 46.0																				

機械名	トラッククレーン																			
規　格	油圧伸縮ジブ型　160t 吊（2／2）																			
ブーム長(m)	32.0		34.0		36.0		38.0		40.0		42.0		44.0		46.0		48.0		50.0	
作業半径(m)	フックの地上高さ(m)	定格総荷重(t)	フックの地上高さ(m)	定格総荷重(t)	フックの地上高さ(m)	定格総荷重(t)	フックの地上高さ(m)	定格総荷重(t)	フックの地上高さ(m)	定格総荷重(t)	フックの地上高さ(m)	定格総荷重(t)	フックの地上高さ(m)	定格総荷重(t)	フックの地上高さ(m)	定格総荷重(t)	フックの地上高さ(m)	定格総荷重(t)	フックの地上高さ(m)	定格総荷重(t)
3.3 ～ 5.0																				
5.5																				
6.0	31.7	53.0	33.8	51.8	35.8	50.6														
7.0	31.5	56.0	33.5	54.1	35.5	52.1	37.6	48.6	39.6	43.8	41.7	35.5	43.8	29.8						
8.0	31.2	51.9	33.3	50.8	35.3	49.8	37.4	46.9	39.4	42.6	41.5	35.2	43.6	29.7						
9.0	30.9	46.7	33.0	45.9	35.1	45.1	37.2	42.8	39.2	39.3	41.3	35.7	43.3	32.1	45.2	34.8	47.2	32.4	49.3	30.0
10.0	30.6	42.7	32.7	42.0	34.8	41.3	36.9	39.4	39.0	36.5	41.0	33.7	43.1	30.9	45.0	33.2	47.0	31.6	49.1	30.0
12.0	29.9	36.2	32.0	35.7	34.2	35.1	36.3	33.9	38.4	32.2	40.5	30.6	42.6	29.0	44.5	30.1	46.6	29.3	48.6	28.5
14.0	29.0	31.3	31.2	30.9	33.4	30.5	35.6	29.6	37.7	28.3	39.8	27.1	42.0	25.9	43.9	26.2	46.0	25.4	48.1	24.6
16.0	27.9	27.2	30.2	26.7	32.5	26.3	34.7	25.6	36.9	24.6	39.1	23.7	41.2	22.7	43.2	23.0	45.4	22.2	47.5	21.4
18.0	26.7	24.1	29.1	23.6	31.4	23.2	33.7	22.6	36.0	21.7	38.2	20.9	40.4	20.0	42.4	20.3	44.6	19.6	46.7	19.0
20.0	25.2	21.5	27.7	21.2	30.2	20.9	32.5	20.3	34.9	19.5	37.2	18.6	39.4	17.8	41.5	18.0	43.7	17.5	45.9	17.0
22.0	23.5	19.0	26.2	18.8	28.7	18.7	31.2	18.2	33.6	17.5	36.0	16.8	38.3	16.1	40.5	16.1	42.8	15.7	45.0	15.3
24.0	21.4	16.3	24.3	16.2	27.1	16.0	29.7	15.7	32.2	15.3	34.7	14.8	37.1	14.4	39.3	14.4	41.7	14.1	44.0	13.8
26.0	18.9	14.0	22.1	14.0	25.1	14.0	27.9	13.8	30.6	13.5	33.2	13.3	35.7	13.0	38.0	12.9	40.4	12.7	42.8	12.5
28.0	15.6	12.6	19.4	12.5	22.7	12.4	25.9	12.0	28.8	11.9	31.5	11.7	34.2	11.5	36.6	11.6	39.1	11.4	41.5	11.2
30.0							23.6	10.1	26.8	10.2	29.6	10.5	32.4	10.5	35.0	10.4	37.6	10.2	40.1	10.0
32.0							20.8	9.1	24.3	9.2	27.4	9.5	30.4	9.5	33.1	9.4	35.9	9.2	38.5	9.0
34.0							17.3	7.6	21.4	7.8	24.9	8.3	28.2	8.4	31.1	8.4	34.0	8.3	36.8	8.1
36.0											21.7	7.7	25.4	7.6	28.7	7.5	31.8	7.4	34.8	7.3
38.0											18.0	6.1	22.3	6.2	26.0	6.3	29.4	6.4	32.6	6.5
40.0																			30.1	5.9
42.0																			27.2	5.2
44.0																			23.8	4.4
46.0																			19.7	3.6

現　行

機械名	トラッククレーン																			
規　格	油圧伸縮ジブ型　160t 吊（1／2）																			
ブーム長(m)	13.6		14.0		16.0		18.0		20.0		22.0		24.0		26.0		28.0		30.0	
作業半径(m)	フックの地上高さ(m)	定格総荷重(t)	フックの地上高さ(m)	定格総荷重(t)	フックの地上高さ(m)	定格総荷重(t)	フックの地上高さ(m)	定格総荷重(t)	フックの地上高さ(m)	定格総荷重(t)	フックの地上高さ(m)	定格総荷重(t)	フックの地上高さ(m)	定格総荷重(t)	フックの地上高さ(m)	定格総荷重(t)	フックの地上高さ(m)	定格総荷重(t)	フックの地上高さ(m)	定格総荷重(t)
3.2	13.3	160.0																		
3.5	13.2	149.0	13.7	145.6	15.7	128.4	17.8	111.3												
4.0	13.1	138.0	13.5	133.7	15.6	122.3	17.6	110.9	19.7	105.9	21.7	101.5								
4.5	12.9	123.5	13.4	122.3	15.5	116.4	17.5	110.5	19.6	105.9	21.6	101.5								
5.0	12.7	111.5	13.2	111.1	15.3	109.2	17.4	107.3	19.5	104.2	21.5	101.1	23.6	95.0	25.6	87.3	27.6	79.6	29.7	71.9
5.5	12.5	105.2	13.0	104.9	15.1	103.4	17.2	101.9	19.3	97.9	21.4	92.8	23.5	88.1	25.5	82.2	27.6	76.3	29.6	70.3
6.0	12.3	98.8	12.7	98.6	14.9	97.6	17.1	96.5	19.2	91.7	21.3	84.3	23.3	81.3	25.4	77.1	27.4	72.9	29.5	68.8
7.0	11.8	85.1	12.2	85.1	14.5	85.1	16.7	85.1	18.8	80.9	21.0	73.9	23.1	71.7	25.1	69.2	27.2	66.6	29.3	64.0
8.0	11.1	74.8	11.6	74.8	14.0	72.0	16.2	71.9	18.4	71.8	20.6	65.4	22.7	63.8	24.8	61.9	26.9	59.9	29.0	58.0
9.0	10.3	67.1	10.8	67.1	13.3	64.8	15.7	64.8	18.0	63.6	20.2	58.6	22.3	57.2	24.5	55.4	26.6	53.7	28.7	52.0
10.0	9.3	62.0	9.9	61.8	12.6	60.8	15.1	59.7	17.4	57.1	19.7	52.8	21.9	51.6	24.1	50.0	26.3	48.5	28.4	46.9
12.0									16.1	47.1	18.5	44.6	20.9	42.9	23.2	41.6	25.4	40.3	27.6	39.1
14.0									14.4	39.7	17.1	37.8	19.6	36.4	22.0	35.3	24.3	34.3	26.6	33.2
16.0									12.1	26.7	15.2	26.7	18.0	26.7	20.6	26.7	23.1	26.7	25.5	26.7
18.0													16.0	26.7	18.9	26.6	21.5	25.8	24.1	25.1
20.0													13.4	19.8	16.7	19.8	19.7	19.8	22.5	19.8
22.0																				
24.0 ～ 46.0																				

機械名	トラッククレーン																			
規　格	油圧伸縮ジブ型　160t 吊（2／2）																			
ブーム長(m)	32.0		34.0		36.0		38.0		40.0		42.0		44.0		46.0		48.0		50.0	
作業半径(m)	フックの地上高さ(m)	定格総荷重(t)	フックの地上高さ(m)	定格総荷重(t)	フックの地上高さ(m)	定格総荷重(t)	フックの地上高さ(m)	定格総荷重(t)	フックの地上高さ(m)	定格総荷重(t)	フックの地上高さ(m)	定格総荷重(t)	フックの地上高さ(m)	定格総荷重(t)	フックの地上高さ(m)	定格総荷重(t)	フックの地上高さ(m)	定格総荷重(t)	フックの地上高さ(m)	定格総荷重(t)
3.2 ～ 5.5																				
6.0																				
7.0	31.3	61.4	33.4	58.2	35.4	54.9	37.4	51.7	39.5	48.5										
8.0	31.1	56.0	33.1	53.5	35.2	51.0	37.2	48.6	39.3	46.1										
9.0	30.8	50.2	32.9	48.1	35.0	46.1	37.0	44.0	39.1	41.9	41.1	39.7	43.2	37.3	45.2	34.8	47.2	32.4	49.3	30.0
10.0	30.5	45.3	32.6	43.5	34.7	41.7	36.8	39.9	38.8	38.1	40.9	36.4	42.9	34.8	45.0	33.2	47.0	31.6	49.1	30.0
12.0	29.8	37.8	31.9	36.5	34.0	35.2	36.2	34.0	38.3	32.7	40.3	31.7	42.4	30.9	44.5	30.1	46.6	29.3	48.6	28.5
14.0	28.9	32.1	31.1	31.2	33.3	30.4	35.4	29.5	37.6	28.6	39.7	27.8	41.8	27.0	43.9	26.2	46.0	25.4	48.1	24.6
16.0	27.8	26.7	30.1	26.7	32.3	26.5	34.6	25.9	36.8	25.3	38.9	24.6	41.1	23.8	43.2	23.0	45.4	22.2	47.5	21.4
18.0	26.6	24.4	28.9	23.8	31.3	23.3	33.6	22.7	35.8	22.2	38.0	21.6	40.2	20.9	42.4	20.3	44.6	19.6	46.7	19.0
20.0	25.1	19.8	27.6	19.8	30.0	19.8	32.4	19.8	34.7	19.4	37.0	18.9	39.3	18.5	41.5	18.0	43.7	17.5	45.9	17.0
22.0	23.3	18.9	26.0	18.4	28.6	18.0	31.1	17.6	33.5	17.2	35.9	16.8	38.2	16.4	40.5	16.1	42.8	15.7	45.0	15.3
24.0	21.3	16.9	24.2	16.5	26.9	16.1	29.6	15.7	32.1	15.3	34.6	14.9	37.0	14.7	39.3	14.4	41.7	14.1	44.0	13.8
26.0	18.8	14.6	22.0	14.3	25.0	14.1	27.8	13.9	30.5	13.6	33.1	13.4	35.6	13.2	38.0	12.9	40.4	12.7	42.8	12.5
28.0	15.6	12.6	19.4	12.5	22.7	12.4	25.8	12.3	28.7	12.2	31.4	12.0	34.0	11.8	36.6	11.6	39.1	11.4	41.5	11.2
30.0											29.5	10.8	32.3	10.6	35.0	10.4	37.6	10.2	40.1	10.0
32.0											27.3	9.7	30.3	9.5	33.1	9.4	35.9	9.2	38.5	9.0
34.0											24.8	8.7	28.0	8.6	31.1	8.4	34.0	8.3	36.8	8.1
36.0											21.7	7.7	25.4	7.6	28.7	7.5	31.8	7.4	34.8	7.3
38.0											18.0	6.1	22.3	6.1	26.0	6.1	29.4	6.1	32.6	6.1
40.0																			30.1	5.9
42.0																			27.2	5.2
44.0																			23.8	4.4
46.0																			19.7	3.6

備　考

表内、数値の改正及び追加

表内、数値の改正及び追加

新　旧　対　照　表

改　正	現　行	備　考
［削除］		表の削除

機械名：トラッククレーン

規　格：油圧伸縮ジブ型　200t 吊

ブーム長(m)	13.0		14.0		16.0		18.0		20.0		22.0		24.0		26.0		28.0		30.0		32.0		34.0		36.0		38.0		40.0	
作業半径(m)	フックの地上高さ(m)	定格総荷重(t)	フックの地上高さ(m)	定格総荷重(t)	フックの地上高さ(m)	定格総荷重(t)	フックの地上高さ(m)	定格総荷重(t)	フックの地上高さ(m)	定格総荷重(t)	フックの地上高さ(m)	定格総荷重(t)	フックの地上高さ(m)	定格総荷重(t)	フックの地上高さ(m)	定格総荷重(t)	フックの地上高さ(m)	定格総荷重(t)	フックの地上高さ(m)	定格総荷重(t)	フックの地上高さ(m)	定格総荷重(t)	フックの地上高さ(m)	定格総荷重(t)	フックの地上高さ(m)	定格総荷重(t)	フックの地上高さ(m)	定格総荷重(t)	フックの地上高さ(m)	定格総荷重(t)
4.0	12.3	200.0																												
4.5	12.1	200.0	13.2	191.1	15.2	173.3	17.3	160.0	19.4	160.0	21.4	160.0																		
5.0	11.9	185.0	13.0	179.4	15.1	168.3	17.2	160.0	19.3	160.0	21.3	160.0																		
5.5	11.7	172.5	12.8	169.2	14.9	162.5	17.0	157.2	19.1	156.1	21.2	155.0																		
6.0	11.4	160.0	12.5	158.9	14.7	156.7	16.9	154.4	19.0	152.2	21.1	150.0	23.1	138.9	25.2	127.8	27.2	116.7	29.3	105.6										
7.0	10.8	139.0	12.0	138.7	14.3	138.0	16.5	137.3	18.6	136.7	20.8	136.0	22.9	128.0	24.9	120.0	27.0	112.0	29.1	104.0	31.1	96.7	33.2	90.0	35.2	83.3	37.2	76.7	39.3	70.0
8.0	10.1	125.0	11.4	124.6	13.8	123.7	16.0	122.8	18.2	122.2	20.4	121.5	22.5	116.7	24.6	111.9	26.7	107.2	28.8	102.4	30.9	96.7	32.9	90.0	35.0	83.3	37.0	76.7	39.1	70.0
9.0	9.3	110.0	10.6	109.7	13.1	109.0	15.5	108.3	17.8	107.7	20.0	107.0	22.1	103.9	24.3	100.8	26.4	97.7	28.5	94.6	30.6	90.4	32.7	85.3	34.8	80.2	36.8	75.1	38.9	70.0
10.0	8.2	97.5	9.7	97.2	12.4	96.5	14.9	95.8	17.2	95.2	19.5	94.5	21.7	92.4	23.9	90.3	26.0	88.2	28.2	86.1	30.3	83.1	32.4	79.2	34.5	75.3	36.6	71.4	38.6	67.5
12.0							13.3	76.3	15.9	75.7	18.3	75.0	20.7	74.2	23.0	73.4	25.2	72.7	27.4	71.9	29.6	69.9	31.7	66.8	33.8	63.7	36.0	60.5	38.1	57.4
14.0							11.2	60.0	14.2	60.0	16.9	60.0	19.4	60.0	21.8	60.0	24.1	60.0	26.4	60.0	28.7	60.0	30.9	57.6	33.1	54.9	35.2	52.3	37.4	49.7
16.0											15.0	47.9	17.8	47.9	20.4	47.9	22.9	47.9	25.3	47.9	27.6	47.9	29.9	47.9	32.1	46.7	34.4	45.2	36.6	43.7
18.0											12.5	39.0	15.8	39.0	18.7	39.0	21.3	39.0	23.9	39.0	26.4	39.0	28.7	39.0	31.1	39.0	33.4	39.0	35.6	38.8
20.0																					24.9	34.7	27.4	34.7	29.8	34.7	32.2	34.7	34.5	34.7
22.0																					23.1	29.6	25.8	29.6	28.4	29.6	30.9	29.6	33.3	29.6
24.0																					21.1	25.4	24.0	25.4	26.7	25.4	29.4	25.4	31.9	25.4
26.0																					18.5	22.0	21.8	22.0	24.8	22.0	27.6	22.0	30.3	22.0
28.0																					15.4	19.2	19.2	19.2	22.5	19.2	25.6	19.2	28.5	19.2
30.0																													26.4	17.7
32.0																													23.9	15.6
34.0																													21.0	13.8

新　旧　対　照　表

改正

機械名	トラッククレーン																			
規　格	油圧伸縮ジブ型　360t 吊 (1／2)																			
ブーム長(m)	13.0		14.0		16.0		18.0		20.0		22.0		24.0		26.0		28.0		30.0	
作業半径(m)	フックの地上高さ(m)	定格総荷重(t)	フックの地上高さ(m)	定格総荷重(t)	フックの地上高さ(m)	定格総荷重(t)	フックの地上高さ(m)	定格総荷重(t)	フックの地上高さ(m)	定格総荷重(t)	フックの地上高さ(m)	定格総荷重(t)	フックの地上高さ(m)	定格総荷重(t)	フックの地上高さ(m)	定格総荷重(t)	フックの地上高さ(m)	定格総荷重(t)	フックの地上高さ(m)	定格総荷重(t)
3.0	11.5	360.0	10.6	344.2	14.1	259.3	16.1	182.4	19.1	180.0	21.1	180.0								
3.5	11.4	240.0	10.5	289.5	14.0	234.1	16.1	181.6	19.0	180.0	21.1	180.0								
4.0	11.2	225.0	10.4	243.9	13.9	216.9	15.9	180.9	18.0	180.0	20.0	180.0								
4.5	11.1	200.0	11.1	207.0	13.9	200.7	15.9	180.4	18.0	180.0	20.0	180.0								
5.0	10.9	200.0	10.9	197.0	13.7	194.1	15.8	180.2	17.9	179.4	19.9	178.7	22.8	171.7	24.9	159.8	26.9	147.9	28.9	136.0
5.5	10.6	196.0	10.7	182.7	12.8	178.3	15.0	174.5	17.1	173.8	19.1	173.2	22.3	167.3	24.3	155.0	26.4	142.8	28.4	130.6
6.0	10.4	192.0	10.5	174.8	13.3	178.8	15.5	173.9	17.6	173.2	19.7	172.5	21.8	162.8	23.8	150.3	25.9	137.8	27.9	125.2
7.0	9.8	164.0	9.9	151.5	12.9	159.2	15.1	158.0	17.2	157.3	19.4	156.6	21.5	149.7	23.6	140.8	25.6	131.8	27.7	122.9
8.0	9.1	145.0	9.3	132.7	12.4	140.3	14.6	139.4	16.8	138.9	19.0	138.5	21.1	134.4	23.3	129.3	25.3	124.2	27.4	119.1
9.0	8.3	132.0	8.5	117.6	11.7	124.4	14.1	123.7	16.4	123.5	18.6	123.3	20.8	121.0	22.9	118.2	25.0	115.3	27.1	112.4
10.0	7.2	113.0	7.6	101.6	11.0	109.8	13.5	109.5	15.8	109.6	18.1	109.6	20.3	108.3	22.5	106.7	24.7	105.1	26.8	103.5
12.0							12.6	95.0	14.5	88.6	17.0	88.4	19.3	87.9	21.6	87.3	23.8	86.8	26.0	86.2
14.0							10.5	78.9	12.8	72.7	15.5	72.7	18.0	72.8	20.4	73.0	22.8	73.2	25.0	73.4
16.0											14.3	66.5	16.4	60.3	19.0	60.7	21.5	61.1	23.9	61.5
18.0											11.5	56.0	14.4	50.4	17.3	50.8	20.0	51.1	22.5	51.5
20.0																				
22.0 ～ 46.0																				

※重荷重装置使用時

機械名	トラッククレーン																			
規　格	油圧伸縮ジブ型　360t 吊 (2／2)																			
ブーム長(m)	32.0		34.0		36.0		38.0		40.0		42.0		44.0		46.0		48.0		50.0	
作業半径(m)	フックの地上高さ(m)	定格総荷重(t)	フックの地上高さ(m)	定格総荷重(t)	フックの地上高さ(m)	定格総荷重(t)	フックの地上高さ(m)	定格総荷重(t)	フックの地上高さ(m)	定格総荷重(t)	フックの地上高さ(m)	定格総荷重(t)	フックの地上高さ(m)	定格総荷重(t)	フックの地上高さ(m)	定格総荷重(t)	フックの地上高さ(m)	定格総荷重(t)	フックの地上高さ(m)	定格総荷重(t)
3.0 ～ 5.0																				
5.5																				
6.0	30.8	126.4	32.8	119.3	34.9	112.1	36.9	105.0												
7.0	29.7	115.4	31.8	110.7	33.8	106.0	35.9	101.3	37.9	96.6	40.8	90.7	42.8	83.6	44.8	76.4				
8.0	29.5	114.2	31.6	109.6	33.6	105.0	35.7	100.4	37.7	95.6	39.6	90.0	41.7	83.8	43.7	77.6	44.3	74.7	46.3	70.0
9.0	29.2	109.3	31.3	105.2	33.4	101.0	35.4	96.9	37.5	92.5	39.4	87.7	41.5	82.0	43.5	76.2	44.1	72.0	46.1	67.5
10.0	28.9	101.3	31.0	97.8	33.1	94.3	35.2	90.8	37.2	87.1	39.2	83.3	41.2	78.5	43.3	73.8	43.9	69.4	45.9	65.0
12.0	28.2	84.9	30.3	82.3	32.5	79.8	34.6	77.2	36.7	74.6	38.6	72.0	40.7	68.3	42.8	64.7	43.4	60.9	45.5	57.5
14.0	27.3	72.6	29.5	70.6	31.7	68.6	33.8	66.6	36.0	64.6	38.0	62.6	40.1	59.7	42.2	56.9	42.9	53.4	45.0	51.0
16.0	26.2	61.1	28.5	59.8	30.8	58.5	33.0	57.3	35.2	55.9	37.2	54.0	39.4	51.9	41.5	49.7	42.2	46.3	44.3	45.0
18.0	25.0	51.4	27.4	50.7	29.7	50.1	32.0	49.4	34.2	48.5	36.3	46.7	38.5	45.1	40.7	43.5	41.5	40.3	43.6	40.0
20.0	23.5	43.5	26.0	43.3	28.4	43.2	30.8	43.0	33.2	42.6	35.3	40.8	37.6	39.5	39.8	38.2	40.6	34.9	42.8	35.0
22.0	21.8	37.3	24.4	37.5	27.0	37.6	29.5	37.8	31.9	37.7	34.2	35.7	36.5	34.5	38.8	33.2	39.6	27.6	41.9	27.3
24.0	19.7	32.3	22.6	32.7	25.3	33.1	28.0	33.5	30.5	33.5	32.9	31.8	35.3	30.9	37.6	30.0	38.5	24.9	40.8	25.0
26.0	17.2	28.0	20.4	28.6	23.4	29.1	26.2	29.7	28.9	29.9	31.4	28.3	33.9	27.6	36.3	26.9	37.3	21.4	39.7	21.5
28.0	13.3	20.6	17.1	21.2	20.5	21.8	23.5	22.4	27.1	26.5	29.7	25.0	32.3	24.5	34.9	24.1	35.9	18.2	38.4	18.5
30.0									25.6	27.7	27.8	22.3	30.6	22.0	33.3	21.8	34.4	15.7	37.0	16.0
32.0									23.2	24.6	25.6	19.8	28.6	19.8	31.4	19.8	32.7	13.7	35.4	14.0
34.0									20.3	22.0	23.1	17.6	26.3	17.8	29.4	17.9	30.8	11.9	33.6	12.2
36.0									16.3	19.0	18.6	9.3	22.3	9.5	25.6	9.8	28.7	10.0	31.7	10.2
38.0																			29.5	8.9
40.0																			27.0	7.5
42.0																			24.1	6.2
44.0																			20.7	4.7
46.0																			16.6	3.5

現行

機械名	トラッククレーン																													
規　格	油圧伸縮ジブ型　360t 吊																													
ブーム長(m)	13.0※		14.0		16.0		18.0		20.0		22.0		24.0		26.0		28.0		30.0		32.0		34.0		36.0		38.0		40.0	
作業半径(m)	フックの地上高さ(m)	定格総荷重(t)	フックの地上高さ(m)	定格総荷重(t)	フックの地上高さ(m)	定格総荷重(t)	フックの地上高さ(m)	定格総荷重(t)	フックの地上高さ(m)	定格総荷重(t)	フックの地上高さ(m)	定格総荷重(t)	フックの地上高さ(m)	定格総荷重(t)	フックの地上高さ(m)	定格総荷重(t)	フックの地上高さ(m)	定格総荷重(t)	フックの地上高さ(m)	定格総荷重(t)	フックの地上高さ(m)	定格総荷重(t)	フックの地上高さ(m)	定格総荷重(t)	フックの地上高さ(m)	定格総荷重(t)	フックの地上高さ(m)	定格総荷重(t)	フックの地上高さ(m)	定格総荷重(t)
3.0	11.5	360.0																												
3.5	11.4	240.0																												
4.0	11.2	225.0																												
4.5	11.1	200.0	12.1	195.6	14.2	186.7	16.3	180.0	18.4	180.0	20.4	180.0																		
5.0	10.9	200.0	11.9	195.6	14.1	186.7	16.2	180.0	18.2	180.0	20.3	180.0																		
5.5	10.6	196.0	11.7	192.4	13.9	185.3	16.0	179.7	18.1	178.3	20.2	177.0																		
6.0	10.4	192.0	11.5	189.3	13.7	184.0	15.8	179.3	17.9	176.7	20.0	174.0	22.1	159.8	24.2	145.6	26.2	131.3	28.3	117.1										
7.0	9.8	164.0	11.0	162.9	13.3	160.7	15.5	158.4	17.6	156.2	19.7	154.0	21.8	144.2	23.9	134.4	26.0	124.7	28.0	114.9	30.1	108.3	32.1	105.0	34.2	101.7	36.2	98.3	38.3	95.0
8.0	9.1	145.0	10.4	144.3	12.7	143.0	15.0	141.7	17.2	140.3	19.4	139.0	21.5	132.6	23.6	126.1	25.7	119.7	27.8	113.2	29.9	108.3	31.9	105.0	34.0	101.7	36.0	98.3	38.1	95.0
9.0	8.3	132.0	9.6	131.3	12.1	130.0	14.5	128.7	16.7	127.3	18.9	126.0	21.1	122.4	23.3	118.9	25.4	115.3	27.5	111.8	29.6	107.8	31.7	103.3	33.7	98.9	35.8	94.4	37.8	90.0
10.0	7.2	113.0	8.7	113.0	11.4	113.0	13.8	113.0	16.2	113.0	18.5	113.0	20.7	110.6	22.9	108.1	25.0	105.7	27.2	103.2	29.3	100.2	31.4	96.5	33.5	92.8	35.5	89.2	37.6	85.5
12.0							12.3	93.0	14.9	93.0	17.3	93.0	19.7	91.7	21.9	90.3	24.2	89.0	26.4	87.7	28.5	85.4	30.7	82.3	32.8	79.2	34.9	76.1	37.0	73.0
14.0							10.2	77.0	13.2	77.0	15.8	77.0	18.4	76.6	20.8	76.1	23.1	75.7	25.4	75.2	27.6	73.7	29.9	71.2	32.0	68.6	34.2	66.1	36.3	63.5
16.0											14.0	65.0	16.8	65.0	19.4	65.0	21.8	65.0	24.2	65.0	26.6	64.0	28.9	62.0	31.1	60.0	33.3	58.0	35.5	56.0
18.0											11.5	56.0	14.7	56.0	17.6	56.0	20.3	56.0	22.9	56.0	25.3	55.3	27.7	53.8	30.0	52.4	32.3	50.9	34.6	49.5
20.0																					23.8	47.6	26.4	46.8	28.8	46.1	31.2	45.3	33.5	44.5
22.0																					22.1	41.8	24.8	41.3	27.4	40.9	29.9	40.4	32.3	40.0
24.0																					20.0	37.3	23.0	37.0	25.7	36.7	28.3	36.3	30.9	36.0
26.0																					17.5	32.9	2.08	32.8	23.8	32.7	26.6	32.6	29.3	32.5
28.0																					14.4	26.0	1.82	26.0	21.5	26.0	24.6	26.0	27.4	26.0
30.0																													25.3	26.0
32.0																													22.9	24.5
34.0																													19.9	22.0
36.0																													16.3	19.0

※重荷重装置使用時

機械名	トラッククレーン																			
規　格	油圧伸縮ジブ型　360t 吊																			
ブーム長(m)																				
作業半径(m)																				

備考

表の改正

表内、数値の改正・追加及び字句の削除

表の改正

表内、数値の改正・追加及び字句の追加

新　旧　対　照　表

改　正

機械名	トラッククレーン																							
規　格	油圧伸縮ジブ型　500t 吊																							
ブーム長(m)	13.35		14.0		16.0		18.0		20.0		22.0													
作業半径(m)	フックの地上高さ(m)	定格総荷重(t)	フックの地上高さ(m)	定格総荷重(t)	フックの地上高さ(m)	定格総荷重(t)	フックの地上高さ(m)	定格総荷重(t)	フックの地上高さ(m)	定格総荷重(t)	フックの地上高さ(m)	定格総荷重(t)												
3.0	11.1	500.0	11.7	485.6	13.8	441.1	15.8	396.7	17.8	352.2	19.9	307.8												
3.5	11.0	400.0	11.6	392.8	13.7	370.6	15.7	348.3	17.8	326.1	19.8	303.9												
4.0	10.8	350.0	11.5	346.4	13.6	335.3	15.6	324.2	17.7	313.1	19.7	301.9												
4.5	10.6	320.0	11.3	318.6	13.4	314.1	15.5	309.7	17.6	305.2	19.6	300.8												
5.0	10.5	300.0	11.1	300.0	13.3	300.0	15.4	300.0	17.4	300.0	19.5	300.0												
5.5	10.2	300.0	10.9	300.0	13.1	300.0	15.2	300.0	17.3	300.0	19.4	300.0												
6.0	10.0	300.0	10.7	300.0	12.9	300.0	15.0	300.0	17.2	300.0	19.2	300.0												
7.0	9.4	260.0	10.2	260.0	12.5	260.1	14.7	260.2	16.8	260.3	18.9	260.4												
8.0	8.8	227.7	9.6	227.7	11.9	227.8	14.2	227.9	16.4	227.9	18.6	228.0												
9.0	7.9	202.1	8.8	202.1	11.3	202.2	13.7	202.3	15.9	202.4	18.1	202.5												
10.0	6.9	181.2	7.9	181.2	10.6	181.4	13.0	181.5	15.4	181.6	17.7	181.7												

※重荷重装置使用時

現　行

機械名	トラッククレーン																							
規　格	油圧伸縮ジブ型　500t 吊																							
ブーム長(m)	13.35※		14.0		16.0		18.0		20.0		22.0		24.0		26.0		28.0		30.0		32.0		34.0		36.0	
作業半径(m)	フックの地上高さ(m)	定格総荷重(t)	フックの地上高さ(m)	定格総荷重(t)	フックの地上高さ(m)	定格総荷重(t)	フックの地上高さ(m)	定格総荷重(t)	フックの地上高さ(m)	定格総荷重(t)	フックの地上高さ(m)	定格総荷重(t)	フックの地上高さ(m)	定格総荷重(t)	フックの地上高さ(m)	定格総荷重(t)	フックの地上高さ(m)	定格総荷重(t)	フックの地上高さ(m)	定格総荷重(t)	フックの地上高さ(m)	定格総荷重(t)	フックの地上高さ(m)	定格総荷重(t)	フックの地上高さ(m)	定格総荷重(t)
3.0	11.1	500.0																								
3.5	11.0	400.0																								
4.0	10.8	350.0																								
4.5	10.6	320.0																								
5.0	10.5	300.0																								
5.5	10.2	300.0																								
6.0	10.0	300.0																								
7.0	9.4	260.0	10.2	255.7	12.5	242.3	14.7	229.0	16.8	215.7	18.9	202.3														
8.0	8.8	227.7	9.6	224.7	11.9	215.5	14.2	206.3	16.4	197.1	18.6	187.9														
9.0	7.9	202.1	8.8	200.0	11.3	193.7	13.7	187.3	15.9	180.9	18.1	174.5														
10.0	6.9	181.2	7.9	179.8	10.6	175.6	13.0	171.3	15.4	167.1	17.7	162.8														
12.0					8.7	145.3	11.5	144.4	14.1	143.5	16.5	142.6	18.9	137.6	21.1	131.7	23.4	125.8	25.6	120.0	27.7	114.1	29.9	108.3	32.0	102.4
14.0													17.6	121.4	20.0	116.2	22.3	111.1	24.6	106.0	26.8	100.9	29.1	95.7	31.2	90.6
16.0													16.0	107.7	18.6	103.2	21.1	98.8	23.5	94.4	25.8	89.9	28.1	85.5	30.3	81.1
18.0													13.9	95.6	16.8	92.1	19.5	88.7	22.1	85.3	24.5	81.8	26.9	78.4	29.2	75.0
20.0													11.3	85.0	14.7	82.3	17.7	79.5	20.4	76.7	23.1	74.0	25.6	71.2	28.0	68.4
22.0													7.7	76.3	11.9	74.0	15.4	71.8	18.5	69.6	21.3	67.4	24.0	65.1	26.6	62.9
24.0															8.1	67.2	12.5	65.4	16.1	63.6	19.2	61.8	22.2	60.0	24.9	58.2
26.0																	8.5	59.9	13.0	58.4	16.7	56.9	20.0	55.5	23.0	54.0
28.0																			8.8	54.0	13.6	52.8	17.4	51.5	20.7	50.3
30.0																					9.2	48.3	14.1	47.3	18.0	46.3
32.0																							9.6	43.6	14.6	42.9
34.0																									9.9	32.1

※重荷重装置使用時

備　考

表内、数値の改正・追加・削除及び字句の削除

新　旧　対　照　表

改　正

機械名	オールテレーンクレーン																					
規　格	油圧伸縮ジブ型　100t 吊（1／2）																					
ブーム長(m)	11.1		12.0		14.0		16.0		18.0		20.0		22.0		24.0		26.0		28.0		30.0	
作業半径(m)	フックの地上高さ(m)	定格総荷重(t)	フックの地上高さ(m)	定格総荷重(t)	フックの地上高さ(m)	定格総荷重(t)	フックの地上高さ(m)	定格総荷重(t)	フックの地上高さ(m)	定格総荷重(t)	フックの地上高さ(m)	定格総荷重(t)	フックの地上高さ(m)	定格総荷重(t)	フックの地上高さ(m)	定格総荷重(t)	フックの地上高さ(m)	定格総荷重(t)	フックの地上高さ(m)	定格総荷重(t)	フックの地上高さ(m)	定格総荷重(t)
2.3	13.0	100.0																				
2.5	12.9	90.0																				
3.0	12.8	81.6	13.7	77.4	15.7	62.9	17.8	56.4	19.8	56.0	21.4	60.4	23.6	55.9								
3.5	12.7	74.6	13.2	74.4	15.3	64.3	17.3	59.2	19.4	57.9	21.8	52.1	23.8	47.0	24.1	37.8	26.2	34.2	28.2	30.5		
4.0	12.5	68.3	13.0	68.8	15.2	62.4	17.2	59.0	19.3	57.4	21.3	53.8	23.4	49.5	25.7	43.9	27.4	42.9	28.1	30.5		
4.5	12.3	62.6	12.9	63.6	15.0	60.0	17.1	57.1	19.2	54.7	21.2	52.2	23.3	49.4	25.3	46.3	26.3	49.0	29.3	37.6	31.3	32.7
5.0	12.0	57.8	12.6	58.8	14.8	56.8	16.9	55.1	19.0	53.5	21.1	51.3	23.2	48.6	25.2	44.9	27.2	41.0	29.3	36.8	30.3	38.5
5.5	11.7	53.9	11.1	49.1	13.3	48.1	15.4	47.1	17.5	46.0	19.6	45.0	21.7	41.0	23.8	37.1	25.8	33.1	27.9	29.1	29.9	26.2
6.0	11.5	50.0	12.1	50.2	14.4	48.8	16.6	48.0	18.7	47.6	20.8	47.1	22.9	46.3	25.0	41.8	27.0	37.2	29.1	34.8	31.1	32.0
7.0	10.7	42.5	11.5	42.8	13.9	42.2	16.1	41.9	18.3	41.6	20.5	41.2	22.6	40.7	24.7	37.7	26.8	34.6	28.8	32.4	30.9	30.1
8.0	9.8	36.6	10.7	36.9	13.2	36.5	15.6	36.3	17.9	36.3	20.1	36.3	22.2	36.3	24.4	34.3	26.5	32.3	28.6	31.0	30.6	29.3
9.0	8.6	24.9	10.0	26.9	12.8	30.0	15.0	31.9	17.3	31.9	19.6	32.0	21.8	32.3	24.0	31.2	26.1	30.0	28.2	29.4	30.4	28.1
10.0							14.2	28.3	16.7	28.3	19.1	28.4	21.3	28.7	23.6	28.3	25.7	27.9	27.9	28.0	30.0	27.2
12.0							12.3	21.3	15.2	21.7	17.7	21.9	20.2	22.1	22.5	22.6	24.8	22.9	27.0	22.7	29.2	22.1
14.0											16.0	18.5	18.7	18.6	21.2	18.5	23.6	18.3	26.0	18.1	28.3	17.7
16.0											13.7	14.9	16.8	15.2	19.6	15.1	22.2	15.0	24.7	14.8	27.1	14.8
18.0															17.6	12.7	20.5	12.6	23.2	12.5	25.7	12.4
20.0															15.4	9.8	18.7	10.5	21.3	10.6	24.1	10.5
22.0																	16.0	9.1	19.1	9.0	22.1	9.0
24.0																			16.2	7.0	20.1	7.5
26.0																					17.1	6.6
28.0																						
30.0 ～ 48.0																						

※重荷重装置使用時

現　行

機械名	オールテレーンクレーン																					
規　格	油圧伸縮ジブ型　100t 吊（1／2）																					
ブーム長(m)	11.8※		12.0		14.0		16.0		18.0		20.0		22.0		24.0		26.0		28.0			
作業半径(m)	フックの地上高さ(m)	定格総荷重(t)	フックの地上高さ(m)	定格総荷重(t)	フックの地上高さ(m)	定格総荷重(t)	フックの地上高さ(m)	定格総荷重(t)	フックの地上高さ(m)	定格総荷重(t)	フックの地上高さ(m)	定格総荷重(t)	フックの地上高さ(m)	定格総荷重(t)	フックの地上高さ(m)	定格総荷重(t)	フックの地上高さ(m)	定格総荷重(t)	フックの地上高さ(m)	定格総荷重(t)	フックの地上高さ(m)	定格総荷重(t)
2.8	11.7	100.0	12.2	99.4	14.2	86.0	16.2	72.6	18.3	59.2	20.3	45.8										
3.0	11.6	93.0	12.1	92.4	14.2	80.7	16.2	69.0	18.2	57.3	20.3	45.6										
3.5	11.5	82.0	12.0	80.6	14.0	71.7	16.1	62.9	18.1	54.1	20.2	45.2	22.2	40.8	24.2	37.1	26.2	33.4	28.3	29.7		
4.0	11.3	73.0	11.8	71.7	13.9	65.0	16.0	58.3	18.0	51.6	20.1	44.9	22.1	40.8	24.2	37.1	26.2	33.4	28.2	29.7		
4.5	11.1	65.0	11.6	63.8	13.7	59.0	15.8	54.2	17.9	49.4	20.0	44.7	22.0	40.8	24.1	37.1	26.1	33.4	28.1	29.7		
5.0	10.9	58.5	11.4	57.6	13.6	54.3	15.7	51.0	17.8	47.7	19.9	44.5	21.9	40.8	24.0	37.1	26.0	33.4	28.0	29.7		
5.5	10.7	53.0	11.2	52.3	13.4	50.2	15.5	48.1	17.6	46.1	19.7	44.0	21.8	40.6	23.8	37.0	25.9	33.3	27.9	29.7		
6.0	10.4	47.5	10.9	46.9	13.1	46.1	15.3	45.3	17.5	44.4	19.6	43.6	21.7	40.4	23.7	36.8	25.8	33.2	27.8	29.7		
7.0	9.7	39.5	10.2	39.0	12.6	38.9	14.9	38.8	17.1	38.7	19.2	38.7	21.3	36.6	23.4	34.1	25.5	31.7	27.6	29.3		
8.0	8.9	33.5	9.4	33.0	12.0	33.0	14.3	33.0	16.6	33.0	18.8	33.0	21.0	32.0	23.1	30.4	25.2	28.9	27.3	27.4		
9.0	7.9	28.0	8.4	27.9	11.2	27.9	13.7	27.9	16.1	27.9	18.3	27.9	20.6	27.7	22.7	26.7	24.9	25.6	27.0	24.5		
10.0													20.1	24.4	22.3	23.6	24.5	22.8	26.6	22.0		
12.0													18.9	19.1	21.3	18.8	23.6	18.4	25.8	18.1		
14.0													17.5	15.0	20.0	15.0	22.4	15.0	24.7	15.0		
16.0													15.6	11.7	18.4	11.7	21.0	11.7	23.5	11.7		
18.0																						
20.0 ～ 34.0																						

※重荷重装置使用時

備　考

表内、数値の改正・追加及び字句の削除

新　旧　対　照　表

改　正

機械名	オールテレーンクレーン																					
規　格	油圧伸縮ジブ型　100t 吊（2／2）																					
ブーム長(m)	32.0		34.0		36.0		38.0		40.0		42.0		44.0		46.0		48.0		50.0		52.0	
作業半径(m) ＼	フックの地上高さ(m)	定格総荷重(t)	フックの地上高さ(m)	定格総荷重(t)	フックの地上高さ(m)	定格総荷重(t)	フックの地上高さ(m)	定格総荷重(t)	フックの地上高さ(m)	定格総荷重(t)	フックの地上高さ(m)	定格総荷重(t)	フックの地上高さ(m)	定格総荷重(t)	フックの地上高さ(m)	定格総荷重(t)	フックの地上高さ(m)	定格総荷重(t)	フックの地上高さ(m)	定格総荷重(t)	フックの地上高さ(m)	定格総荷重(t)
2.3 ～ 3.5																						
4.0																						
4.5	32.1	24.3	34.1	21.2	36.1	18.1																
5.0	32.0	24.3	34.0	21.2	36.1	18.1	38.1	16.1	40.1	14.8	42.1	13.5	44.1	12.2								
5.5	31.9	23.4	34.0	20.7	36.0	18.0	38.0	16.1	40.0	14.8	42.0	13.5	44.1	12.2								
6.0	33.2	28.2	34.2	30.0	36.2	27.2	37.9	16.1	40.0	14.8	42.0	13.5	44.0	12.2								
7.0	33.0	27.3	35.0	24.5	37.0	22.2	39.1	20.0	41.1	17.9	41.8	13.5	43.8	12.2								
8.0	32.7	26.6	34.8	24.1	36.8	21.9	38.9	19.8	40.9	17.8	43.0	16.1	45.0	14.5								
9.0	32.4	25.1	34.5	22.8	36.6	21.3	38.7	19.5	40.7	17.6	42.8	16.0	44.8	14.4	46.9	12.9	47.8	14.8				
10.0	32.1	23.8	34.2	21.3	36.3	20.1	38.4	18.7	40.5	17.3	42.5	15.8	44.6	14.3	46.6	12.8	48.7	11.3	50.7	10.3	51.7	11.0
12.0	31.4	19.8	33.5	18.2	35.7	17.4	37.8	16.6	39.9	15.8	42.0	14.8	44.1	13.9	46.2	12.6	48.2	11.2	50.3	10.2	51.3	10.6
14.0	30.5	16.9	32.7	16.0	34.9	15.2	37.1	14.5	39.2	14.0	41.3	13.4	43.4	12.9	45.6	12.0	47.7	11.0	49.7	10.1	50.8	10.2
16.0	29.4	14.7	31.7	14.2	34.0	13.2	36.2	12.6	38.4	12.3	40.6	12.0	42.7	11.6	44.9	11.1	47.0	10.6	49.1	9.8	50.2	9.8
18.0	28.2	12.5	30.6	12.3	32.9	11.6	35.2	11.2	37.5	10.8	39.7	10.6	41.9	10.4	44.1	10.1	46.2	9.7	48.4	9.3	49.5	9.2
20.0	26.7	10.6	29.2	10.6	31.7	10.3	34.0	10.0	36.4	9.6	38.7	9.4	40.9	9.4	43.2	9.1	45.4	8.8	47.6	8.4	48.7	8.5
22.0	25.0	9.1	27.7	9.2	30.2	9.2	32.7	8.9	35.1	8.5	37.5	8.4	39.8	8.5	42.1	8.3	44.4	8.0	46.6	7.7	47.8	7.8
24.0	22.9	7.8	25.8	7.9	28.6	8.0	31.2	7.8	33.7	7.5	36.2	7.5	38.6	7.6	41.0	7.4	43.3	7.1	45.6	7.0	46.8	6.9
26.0	20.4	6.8	23.6	6.9	26.6	7.0	29.4	6.8	32.1	6.5	34.7	6.6	37.2	6.8	39.7	6.6	42.1	6.4	44.5	6.3	45.7	6.1
28.0	17.3	4.7	21.0	6.1	24.4	6.2	27.4	6.1	30.3	5.8	33.0	5.9	35.7	6.0	38.2	5.9	40.7	5.7	43.2	5.6	44.5	5.4
30.0			17.7	5.6	21.6	5.5	25.1	5.5	28.2	5.3	31.1	5.3	33.9	5.4	36.6	5.3	39.2	5.1	41.7	5.0	43.2	4.7
32.0							22.2	4.9	25.7	4.8	28.9	4.7	31.9	4.7	34.8	4.6	37.5	4.5	40.2	4.5	41.7	4.1
34.0							18.7	4.5	22.8	4.4	26.4	4.3	29.7	4.2	32.7	4.1	35.6	4.0	38.4	4.0	40.0	3.5
36.0											23.4	3.9	27.0	3.8	30.4	3.6	33.5	3.5	36.4	3.5	38.2	3.1
38.0											19.6	3.5	23.9	3.3	27.7	3.2	31.1	3.1	34.2	3.1	36.2	2.7
40.0															24.5	2.9	28.3	2.7	31.7	2.7	33.9	2.3
42.0															20.5	2.5	25.0	2.4	28.9	2.4	31.4	2.0
44.0																	21.3	2.2	25.5	2.1	28.4	1.6
46.0																			21.4	1.0	24.9	1.3
48.0																					20.0	1.2

現　行

機械名	オールテレーンクレーン																					
規　格	油圧伸縮ジブ型　100t 吊（2／2）																					
ブーム長(m)	30.0		32.0		34.0		36.0		38.0		40.0		42.0		44.0		46.0					
作業半径(m) ＼	フックの地上高さ(m)	定格総荷重(t)	フックの地上高さ(m)	定格総荷重(t)	フックの地上高さ(m)	定格総荷重(t)	フックの地上高さ(m)	定格総荷重(t)	フックの地上高さ(m)	定格総荷重(t)	フックの地上高さ(m)	定格総荷重(t)	フックの地上高さ(m)	定格総荷重(t)	フックの地上高さ(m)	定格総荷重(t)	フックの地上高さ(m)	定格総荷重(t)				
2.8 ～ 4.0																						
4.0																						
4.5																						
5.0	30.1	27.3	32.1	25.5	34.1	23.8	36.1	22.0														
5.5	30.0	27.3	32.0	25.5	34.0	23.8	36.1	22.0														
6.0	29.9	27.3	31.9	25.5	34.0	23.8	36.0	22.0														
7.0	29.7	27.3	31.7	25.5	33.8	23.8	35.8	22.0	37.8	19.9	39.9	17.6	41.9	15.3	43.9	13.1	46.0	10.8				
8.0	29.4	26.0	31.5	24.6	33.5	23.2	35.6	21.8	37.6	19.9	39.7	17.6	41.7	15.3	43.8	13.1	45.8	10.8				
9.0	29.1	23.7	31.2	22.9	33.3	22.2	35.3	21.4	37.4	19.9	39.5	17.6	41.5	15.3	43.6	13.1	45.6	10.8				
10.0	28.8	21.4	30.9	20.9	33.0	20.4	35.1	19.8	37.1	18.6	39.2	16.7	41.3	14.8	43.3	12.9	45.4	10.8				
12.0	28.0	17.7	30.2	17.3	32.3	16.9	34.4	16.5	36.5	15.7	38.6	14.6	40.7	13.4	42.8	12.3	44.9	10.8				
14.0	27.0	14.8	29.3	14.5	31.5	14.2	33.7	13.9	35.8	13.5	38.0	12.9	40.1	12.3	42.2	11.6	44.3	10.8				
16.0	25.9	11.7	28.2	11.7	30.5	11.7	32.7	11.7	35.0	11.6	37.1	11.2	39.3	10.8	41.5	10.4	43.6	10.0				
18.0	24.5	9.4	26.9	9.4	29.3	9.4	31.7	9.4	34.0	9.4	36.2	9.4	38.4	9.4	40.6	9.1	42.8	8.8				
20.0	22.8	7.5	25.5	7.5	28.0	7.5	30.4	7.5	32.8	7.5	35.1	7.5	37.4	7.5	39.7	7.5	41.9	7.5				
22.0	20.9	6.0	23.7	6.0	26.4	6.0	29.0	6.0	31.5	6.0	33.9	6.0	36.3	6.0	38.6	6.0	40.9	6.0				
24.0	18.5	4.7	21.7	4.7	24.6	4.7	27.3	4.7	29.9	4.7	32.5	4.7	35.0	4.7	37.4	4.7	39.7	4.7				
26.0	15.5	3.5	19.1	3.5	22.4	3.5	25.4	3.5	28.2	3.5	30.9	3.5	33.5	3.5	36.0	3.5	38.4	3.5				
28.0									26.2	3.5	29.1	3.5	31.8	3.5	34.4	3.5	37.0	3.5				
30.0									23.8	3.1	26.9	3.1	29.9	3.1	32.7	3.1	35.4	3.1				
32.0									21.0	2.4	24.5	2.4	27.7	2.4	30.7	2.4	33.5	2.4				
34.0									17.2	1.9	21.3	1.9	24.9	1.9	28.2	1.9	31.2	1.3				

備　考

表内、数値の改正・追加・削除及び字句の追加

新　旧　対　照　表

改　正

機械名	オールテレーンクレーン																									
規　格	油圧伸縮ジブ型　120t 吊（1／2）																									
ブーム長(m)	11.4		12.0		14.0		16.0		18.0		20.0		22.0		24.0		26.0		28.0		30.0		32.0		34.0	
作業半径(m)	フックの地上高さ(m)	定格総荷重(t)	フックの地上高さ(m)	定格総荷重(t)	フックの地上高さ(m)	定格総荷重(t)	フックの地上高さ(m)	定格総荷重(t)	フックの地上高さ(m)	定格総荷重(t)	フックの地上高さ(m)	定格総荷重(t)	フックの地上高さ(m)	定格総荷重(t)	フックの地上高さ(m)	定格総荷重(t)	フックの地上高さ(m)	定格総荷重(t)	フックの地上高さ(m)	定格総荷重(t)	フックの地上高さ(m)	定格総荷重(t)	フックの地上高さ(m)	定格総荷重(t)	フックの地上高さ(m)	定格総荷重(t)
2.5	12.3	120.0	13.0	110.8	15.0	80.3	17.0	63.5	19.1	63.5	21.1	62.3	23.1	60.3												
3.0	12.2	105.3	13.1	87.6	14.9	79.1	16.9	71.2	19.0	68.9	21.0	66.2	23.2	64.0	25.3	58.4	27.0	48.4								
3.5	12.1	96.7	10.5	88.2	12.8	78.8	14.9	71.9	17.9	69.6	20.5	60.5	22.5	57.2	24.5	52.0	26.6	45.7	28.6	40.8	31.0	36.9				
4.0	11.9	84.8	10.9	76.6	13.1	73.1	15.2	69.6	18.1	67.7	20.2	65.7	22.2	63.5	24.9	54.3	26.9	49.7	28.9	45.6	30.9	37.8				
4.5	11.7	75.0	9.9	71.9	12.2	69.4	14.4	66.6	17.7	64.9	19.7	63.1	21.8	61.4	23.8	58.1	25.9	53.9	28.4	40.8	30.9	36.9	32.9	32.8	34.9	28.9
5.0	11.5	67.1	10.4	65.0	12.7	63.5	14.9	61.4	17.9	60.4	20.0	59.1	22.0	57.4	24.1	54.7	26.1	51.2	28.1	47.2	30.2	42.9	32.8	35.4	34.4	29.5
5.5	11.2	61.2	10.0	60.8	12.5	65.1	14.6	60.8	16.7	56.5	18.8	52.2	20.9	48.2	23.0	44.6	25.0	40.9	27.1	37.3	29.1	33.8	31.1	31.5	33.2	29.3
6.0	10.9	55.2	9.7	56.7	12.1	55.6	14.4	54.1	17.6	53.0	19.7	52.1	21.8	51.4	23.8	50.2	25.9	48.2	27.9	44.6	30.0	40.5	32.0	36.7	33.7	33.8
7.0	10.2	46.7	8.9	49.0	11.5	48.6	13.9	47.8	17.2	47.3	19.3	46.8	21.5	46.1	23.6	45.3	25.6	44.2	27.7	41.4	29.8	38.1	31.8	34.8	33.9	31.5
8.0	9.3	40.2	7.7	42.3	10.6	42.1	13.2	41.7	16.7	41.7	18.9	41.6	21.1	41.2	23.2	40.7	25.3	40.0	27.4	38.2	29.5	36.1	31.6	33.0	33.6	29.9
9.0	8.2	35.2	4.9	38.3	8.7	38.1	11.7	37.8	16.2	36.8	18.5	36.8	20.7	36.9	22.8	36.6	25.0	36.0	27.1	35.1	29.2	34.0	31.3	31.1	33.4	28.2
10.0					10.6	32.8	10.6	33.3	15.6	32.6	18.0	32.8	20.2	33.3	22.4	33.2	24.6	32.9	26.7	32.4	28.9	31.8	31.0	29.5	33.1	27.1
12.0							7.8	27.0	14.1	26.3	16.7	26.4	19.0	26.5	21.4	26.4	23.7	26.2	25.9	25.9	28.1	25.6	30.3	24.9	32.4	24.1
14.0									12.1	23.6	14.6	22.6	17.6	21.6	20.1	21.5	22.5	21.4	24.8	21.2	27.1	21.1	29.4	21.0	31.6	20.7
16.0											12.3	18.9	15.7	18.0	18.5	17.9	21.1	17.9	23.6	17.9	26.0	17.8	28.3	17.7	30.6	17.5
18.0													13.9	11.3	16.5	15.1	19.4	15.3	22.0	15.2	24.6	15.1	27.1	15.0	29.4	15.0
20.0															13.6	13.9	17.3	13.1	20.3	13.2	23.0	13.2	25.6	13.1	28.1	12.9
22.0																	15.5	9.0	18.0	11.4	21.0	11.5	23.8	11.4	26.5	11.3
24.0																			14.4	10.5	18.6	10.2	21.8	10.1	24.7	10.0
26.0																					16.2	8.0	19.2	8.8	22.5	8.9
28.0																							15.5	8.5	19.9	8.0
30.0																									16.7	7.2
32.0																										
34.0 ～ 56.0																										

現　行

機械名	オールテレーンクレーン																									
規　格	油圧伸縮ジブ型　120t 吊（1／2）																									
ブーム長(m)			12.9		14.0		16.0		18.0		20.0		22.0		24.0		26.0		28.0		30.0		32.0		34.0	
作業半径(m)			フックの地上高さ(m)	定格総荷重(t)	フックの地上高さ(m)	定格総荷重(t)	フックの地上高さ(m)	定格総荷重(t)	フックの地上高さ(m)	定格総荷重(t)	フックの地上高さ(m)	定格総荷重(t)	フックの地上高さ(m)	定格総荷重(t)	フックの地上高さ(m)	定格総荷重(t)	フックの地上高さ(m)	定格総荷重(t)	フックの地上高さ(m)	定格総荷重(t)	フックの地上高さ(m)	定格総荷重(t)	フックの地上高さ(m)	定格総荷重(t)	フックの地上高さ(m)	定格総荷重(t)
2.2			13.5	120.0																						
2.5			13.5	110.0																						
3.0			13.4	93.5	14.5	91.8	16.5	88.7	18.6	85.7	20.6	83.6	22.6	81.4	24.6	75.6	26.6	68.9								
3.5			13.2	86.3	14.4	85.0	16.4	82.9	18.5	80.7	20.5	78.6	22.5	76.4	24.5	72.3	26.6	67.7								
4.0			13.1	79.0	14.2	78.3	16.3	77.1	18.4	75.7	20.4	73.6	22.4	71.4	24.5	69.0	26.5	66.5	28.5	62.3	30.5	55.9				
4.5			12.9	73.5	14.1	73.0	16.2	72.2	18.2	71.2	20.3	69.4	22.3	67.6	24.4	65.7	26.4	63.9	28.4	60.4	30.5	54.9				
5.0			12.7	68.0	13.9	67.8	16.0	67.4	18.1	66.8	20.2	65.3	22.2	63.8	24.3	62.5	26.3	61.2	28.4	58.5	30.4	53.8	32.4	49.1	34.4	44.1
5.5			12.5	63.8	13.7	63.5	15.8	63.1	17.9	62.6	20.0	61.7	22.1	60.7	24.2	59.5	26.2	58.2	28.3	55.8	30.3	51.9	32.3	47.9	34.4	43.2
6.0			12.2	59.5	13.5	59.3	15.6	58.9	17.8	58.4	19.9	58.0	22.0	57.6	24.0	56.5	26.1	55.2	28.2	53.2	30.2	50.0	32.2	46.7	34.3	42.3
7.0			11.6	52.5	12.9	52.4	15.2	52.2	17.4	52.0	19.5	51.8	21.7	51.5	23.8	51.0	25.8	50.4	27.9	48.9	30.0	46.4	32.0	43.7	34.1	39.8
8.0			10.9	46.5	12.3	46.4	14.7	46.2	16.9	46.0	19.1	46.0	21.3	46.0	23.4	46.0	25.5	46.0	27.6	45.2	29.7	43.3	31.8	41.2	33.9	37.5
9.0			10.0	41.0	11.5	41.0	14.0	41.0	16.4	41.0	18.7	41.0	20.9	41.0	23.1	41.0	25.2	41.0	27.3	41.0	29.4	40.2	31.5	38.7	33.6	35.5
10.0			9.0	31.5	10.6	31.5	13.3	31.5	15.8	31.5	18.1	31.5	20.4	31.5	22.6	31.5	24.8	31.5	27.0	31.5	29.1	31.5	31.2	31.5	33.3	31.5
12.0									14.2	30.5	16.8	30.5	19.2	30.5	21.6	30.5	23.9	30.5	26.1	30.5	28.3	30.5	30.5	30.5	32.6	29.4
14.0									12.1	23.6	15.1	23.6	17.8	23.6	20.3	23.6	22.7	23.6	25.1	23.6	27.3	23.6	29.6	23.6	31.8	23.6
16.0															18.7	20.7	21.3	20.7	23.8	20.7	26.2	20.7	28.5	20.7	30.8	20.7
18.0															16.7	16.7	19.6	16.7	22.3	16.7	24.8	16.7	27.3	16.7	29.6	16.7
20.0																			20.4	14.4	23.2	14.4	25.8	14.4	28.3	14.4
22.0																			18.1	12.2	21.2	12.2	24.0	12.2	26.7	12.2
24.0																			15.2	9.8	18.8	9.8	22.0	9.8	24.9	9.8
26.0																							19.5	9.4	22.7	9.4
28.0																							16.3	8.2	20.1	8.2
30.0																										
32.0 ～ 56.0																										

備　考

表内、数値の改正・追加・削除及び字句の追加

新　旧　対　照　表

改　正

機械名	オールテレーンクレーン																							
規　格	油圧伸縮ジブ型　120t 吊（2／2）																							
ブーム長(m)	36.0		38.0		40.0		42.0		44.0		46.0		48.0		50.0		52.0		54.0		56.0		58.0		60.0	
作業半径(m)	フックの地上高さ(m)	定格総荷重(t)	フックの地上高さ(m)	定格総荷重(t)	フックの地上高さ(m)	定格総荷重(t)	フックの地上高さ(m)	定格総荷重(t)	フックの地上高さ(m)	定格総荷重(t)	フックの地上高さ(m)	定格総荷重(t)	フックの地上高さ(m)	定格総荷重(t)	フックの地上高さ(m)	定格総荷重(t)	フックの地上高さ(m)	定格総荷重(t)	フックの地上高さ(m)	定格総荷重(t)	フックの地上高さ(m)	定格総荷重(t)	フックの地上高さ(m)	定格総荷重(t)	フックの地上高さ(m)	定格総荷重(t)
2.5 ～ 3.5																										
4.0																										
4.5	36.9	25.9																								
5.0	36.5	26.6	38.5	23.5	40.9	20.6																				
5.5	35.2	27.0	37.2	24.8	40.6	21.0																				
6.0	35.8	31.1	38.3	23.9	40.4	21.4	42.4	19.1	44.4	17.2	45.2	14.9														
7.0	35.9	29.0	37.6	27.1	39.6	24.7	42.2	19.1	44.2	17.2	46.3	15.1	48.7	13.3	50.3	16.7										
8.0	35.7	27.7	37.7	25.4	39.8	23.1	41.5	21.7	43.5	20.1	46.1	15.1	48.5	13.3	50.6	11.9	52.6	10.7	54.6	9.6	56.7	8.4				
9.0	35.5	26.2	37.5	24.2	39.6	22.2	41.6	20.3	43.7	18.8	45.4	17.6	47.5	15.8	50.4	11.9	52.4	10.7	54.4	9.6	56.5	8.5	58.5	8.0	60.5	7.4
10.0	35.2	25.0	37.3	23.0	39.3	21.2	41.4	19.6	43.4	18.2	45.5	16.6	47.6	14.9	49.6	13.3	51.3	12.1	54.3	9.6	56.3	8.5	58.3	8.0	60.4	7.4
12.0	34.5	22.5	36.7	21.0	38.8	19.4	40.8	18.0	42.9	16.9	45.0	15.6	47.1	14.2	49.2	12.8	50.9	11.5	53.9	9.6	55.9	8.5	58.0	8.0	60.0	7.4
14.0	33.8	19.8	35.9	18.8	38.1	17.6	40.2	16.6	42.3	15.6	44.4	14.6	46.6	13.5	48.7	12.2	50.4	11.0	53.4	9.6	55.4	8.5	57.5	8.0	59.5	7.4
16.0	32.8	17.1	35.1	16.6	37.3	15.7	39.4	15.1	41.6	14.4	43.7	13.7	45.9	12.8	48.0	11.6	49.8	10.5	52.8	9.6	54.9	8.5	57.0	8.0	59.0	7.4
18.0	31.8	14.8	34.1	14.6	36.3	14.1	38.5	13.7	40.7	13.2	42.9	12.6	45.2	11.8	47.3	10.9	49.1	10.1	52.1	9.6	54.2	8.5	56.3	8.0	58.4	7.4
20.0	30.5	12.7	32.9	12.5	35.2	12.4	37.5	12.1	39.8	11.9	42.0	11.5	44.3	11.0	46.5	10.2	48.3	9.5	51.4	9.1	53.5	8.5	55.6	8.0	57.8	7.4
22.0	29.1	11.0	31.6	10.8	34.0	10.8	36.4	10.8	38.7	10.7	41.0	10.4	43.3	10.1	45.6	9.5	47.4	9.0	50.5	8.9	52.7	8.5	54.9	7.9	57.0	7.4
24.0	27.4	9.9	30.1	9.8	32.6	9.6	35.1	9.5	37.5	9.4	39.8	9.3	42.2	9.2	44.5	8.8	46.4	8.6	49.6	8.5	51.8	7.9	54.0	7.6	56.2	7.3
26.0	25.5	8.8	28.3	8.7	31.0	8.6	33.6	8.5	36.1	8.5	38.5	8.5	41.0	8.3	43.4	8.0	45.4	8.0	48.5	7.9	50.8	7.3	53.1	7.0	55.3	6.8
28.0	23.3	7.9	26.3	7.7	29.2	7.6	31.9	7.6	34.5	7.6	37.1	7.5	39.6	7.4	42.1	7.2	44.1	7.5	47.4	7.3	49.7	6.8	52.0	6.6	54.3	6.4
30.0	20.6	7.2	24.0	7.1	27.1	7.0	30.0	6.9	32.8	6.8	35.5	6.6	38.1	6.4	40.7	6.2	42.8	6.5	46.1	6.9	48.5	6.4	50.8	6.2	53.2	6.0
32.0			21.2	6.4	24.6	6.2	27.8	6.0	30.8	5.9	33.6	5.8	36.4	5.6	39.1	5.6	41.3	5.9	44.7	6.4	47.2	5.9	49.6	5.7	52.0	5.5
34.0			17.6	5.6	21.7	5.5	25.3	5.4	28.5	5.3	31.6	5.2	34.5	5.1	37.3	5.0	39.7	5.3	43.2	5.9	45.7	5.5	48.2	5.3	50.6	5.1
36.0					17.0	3.8	22.2	4.9	25.9	4.8	29.2	4.7	32.4	4.6	35.4	4.5	37.8	4.8	41.5	5.3	44.1	5.1	46.7	5.0	49.2	4.8
38.0							18.5	4.4	22.8	4.4	26.6	4.3	30.0	4.1	33.2	4.0	35.8	4.3	39.6	4.8	42.3	4.6	45.0	4.6	47.6	4.5
40.0											23.4	3.9	27.2	3.7	30.7	3.6	33.5	3.9	37.5	4.3	40.4	4.1	43.2	4.1	45.9	4.1
42.0											19.1	3.8	23.6	3.7	27.8	3.3	31.0	3.5	35.1	3.8	38.2	3.6	41.2	3.6	44.1	3.6
44.0															24.4	2.9	28.0	3.2	32.5	3.4	35.8	3.2	39.0	3.2	42.0	3.1
46.0															19.9	2.9	24.6	2.8	29.5	3.0	33.1	2.8	36.5	2.8	39.7	2.7
48.0																	20.0	2.5	26.0	2.6	30.0	2.4	33.8	2.4	37.2	2.4
50.0																					26.4	2.1	30.6	2.1	34.4	2.0
52.0																					22.0	1.8	26.9	1.8	31.1	1.7
54.0																									27.4	1.4
56.0																									22.3	1.4

現　行

機械名	オールテレーンクレーン																							
規　格	油圧伸縮ジブ型　120t 吊（2／2）																							
ブーム長(m)	36.0		38.0		40.0		42.0		44.0		46.0		48.0		50.0		52.0		54.0		56.0		58.0		60.0	
作業半径(m)	フックの地上高さ(m)	定格総荷重(t)	フックの地上高さ(m)	定格総荷重(t)	フックの地上高さ(m)	定格総荷重(t)	フックの地上高さ(m)	定格総荷重(t)	フックの地上高さ(m)	定格総荷重(t)	フックの地上高さ(m)	定格総荷重(t)	フックの地上高さ(m)	定格総荷重(t)	フックの地上高さ(m)	定格総荷重(t)	フックの地上高さ(m)	定格総荷重(t)	フックの地上高さ(m)	定格総荷重(t)	フックの地上高さ(m)	定格総荷重(t)	フックの地上高さ(m)	定格総荷重(t)	フックの地上高さ(m)	定格総荷重(t)
2.2 ～ 5.0																										
―																										
―	―	―																								
―	36.5	39.1	―	―	―	―																				
5.5	36.4	38.6	―	―	―	―																				
6.0	36.3	38.0	38.3	34.1	40.4	30.3	42.4	26.8	44.4	23.6	―	―														
7.0	36.1	35.9	38.2	32.7	40.2	29.8	42.2	26.8	44.2	23.6	46.3	20.5	48.3	18.6	50.3	16.7										
8.0	35.9	33.8	38.0	31.4	40.0	29.3	42.0	26.8	44.1	23.6	46.1	20.5	48.1	18.6	50.2	16.7	52.2	14.8	54.2	12.9	―	―				
9.0	35.7	32.2	37.7	29.9	39.8	27.8	41.8	25.5	43.9	23.0	45.9	20.5	48.0	18.6	50.0	16.7	52.0	14.8	54.0	12.9	56.1	11.4	58.1	10.7	60.1	10.0
10.0	35.4	30.2	37.5	28.0	39.5	26.2	41.6	24.3	43.7	22.4	45.7	20.5	47.8	18.6	49.8	16.7	51.8	14.8	53.9	12.9	55.9	11.4	57.9	10.7	60.0	10.0
12.0	34.7	27.0	36.9	25.2	39.0	23.5	41.1	22.0	43.1	20.8	45.2	19.5	47.3	18.0	49.3	16.5	51.4	14.8	53.5	12.9	55.5	11.4	57.6	10.7	59.6	10.0
14.0	34.0	23.6	36.1	22.3	38.3	20.7	40.4	19.4	42.5	18.5	44.6	17.7	46.7	16.9	48.8	16.1	50.9	14.6	53.0	12.9	55.0	11.4	57.1	10.7	59.1	10.0
16.0	33.1	20.7	35.3	20.2	37.5	18.6	39.6	17.3	41.8	16.6	43.9	15.9	46.1	15.3	48.2	14.7	50.3	13.7	52.4	12.5	54.5	11.4	56.6	10.7	58.6	10.0
18.0	32.0	16.7	34.3	16.7	36.5	16.6	38.8	15.6	41.0	15.0	43.1	14.4	45.3	13.8	47.5	13.2	49.6	12.6	51.7	12.0	53.8	11.4	55.9	10.7	58.0	10.0
20.0	30.7	14.4	33.1	14.4	35.4	14.4	37.7	13.7	40.0	13.2	42.2	12.7	44.4	12.4	46.6	12.0	48.8	11.7	51.0	11.3	53.1	10.9	55.2	10.3	57.4	9.7
22.0	29.3	12.2	31.8	12.2	34.2	12.2	36.6	12.2	38.9	12.0	41.2	11.5	43.5	11.2	45.7	10.9	47.9	10.7	50.1	10.5	52.3	10.1	54.5	9.6	56.6	9.1
24.0	27.6	9.8	30.3	9.8	32.8	9.8	35.3	9.8	37.7	9.8	40.0	9.8	42.4	9.8	44.7	9.8	46.9	9.7	49.2	9.5	51.4	9.3	53.6	9.0	55.8	8.6
26.0	25.7	9.4	28.5	9.4	31.2	9.4	33.8	9.4	36.3	9.4	38.8	9.4	41.2	9.2	43.5	9.0	45.8	8.8	48.1	8.7	50.4	8.5	52.7	8.3	54.9	8.0
28.0	23.4	8.2	26.5	8.2	29.4	8.2	32.1	8.2	34.7	8.2	37.3	8.2	39.8	8.2	42.2	8.2	44.6	8.1	47.0	8.0	49.3	7.9	51.6	7.7	53.9	7.6
30.0	―	―	24.1	7.6	27.3	7.4	30.2	7.3	33.0	7.3	35.7	7.3	38.3	7.3	40.8	7.3	43.3	7.3	45.7	7.3	48.1	7.3	50.4	7.2	52.8	7.1
32.0			21.3	6.7	24.8	6.5	28.0	6.3	31.0	6.3	33.9	6.3	36.6	6.3	39.2	6.3	41.8	6.3	44.3	6.3	46.8	6.3	49.2	6.3	51.6	6.3
34.0			―	―	―	―	25.5	5.5	28.7	5.5	31.8	5.5	34.7	5.5	37.5	5.5	40.1	5.5	42.8	5.5	45.3	5.5	47.8	5.5	50.2	5.5
36.0					―	―	22.4	4.8	26.1	4.8	29.4	4.8	32.6	4.8	35.5	4.8	38.3	4.8	41.1	4.8	43.7	4.8	46.3	4.8	48.8	4.8
38.0							―	―	―	―	26.7	4.2	30.1	4.2	33.3	4.2	36.3	4.2	39.2	4.2	41.9	4.2	44.6	4.2	47.2	4.2
40.0											23.5	3.6	27.3	3.6	30.8	3.6	34.0	3.6	37.1	3.6	40.0	3.6	42.8	3.6	45.5	3.6
42.0											19.6	3.1	24.0	3.1	27.9	3.1	31.5	3.1	34.7	3.1	37.8	3.1	40.8	3.1	43.7	3.1
44.0															―	―	28.5	2.9	32.1	2.9	35.4	2.9	38.6	2.9	41.6	2.9
46.0															―	―	25.1	2.5	29.1	2.5	32.7	2.5	36.1	2.5	39.3	2.5
48.0																	―	―	―	―	29.6	2.3	33.4	2.3	36.8	2.3
50.0																					26.0	2.0	30.2	2.0	34.0	2.0
52.0																					―	―	―	―	30.7	2.0
54.0																									27.0	1.7
56.0																									22.3	1.4

備　考

表内、数値の改正及び追加

新　旧　対　照　表

改　正

機械名	オールテレーンクレーン																									
規　格	油圧伸縮ジブ型　130t 吊（1／2）																									
ブーム長(m)	11.8		12.0		14.0		16.0		18.0		20.0		22.0		24.0		26.0		28.0		30.0		32.0		34.0	
作業半径(m)	フックの地上高さ(m)	定格総荷重(t)	フックの地上高さ(m)	定格総荷重(t)	フックの地上高さ(m)	定格総荷重(t)	フックの地上高さ(m)	定格総荷重(t)	フックの地上高さ(m)	定格総荷重(t)	フックの地上高さ(m)	定格総荷重(t)	フックの地上高さ(m)	定格総荷重(t)	フックの地上高さ(m)	定格総荷重(t)	フックの地上高さ(m)	定格総荷重(t)	フックの地上高さ(m)	定格総荷重(t)	フックの地上高さ(m)	定格総荷重(t)	フックの地上高さ(m)	定格総荷重(t)	フックの地上高さ(m)	定格総荷重(t)
2.5	11.8	130.0																								
3.0	11.7	120.0	11.9	118.3	14.1	101.5	16.1	86.9	18.2	74.0	20.4	87.0	23.0	83.6	25.0	78.5										
3.5	11.6	110.0	11.8	108.5	13.9	94.4	16.0	82.6	18.0	71.8	20.2	86.9	22.2	84.6	24.3	76.9										
4.0	11.4	101.0	11.6	99.7	13.8	87.6	15.9	79.0	18.0	70.7	20.0	63.4	22.0	60.3	24.1	55.4	26.1	40.7	28.9	61.5						
4.5	11.2	89.0	11.4	88.0	13.6	79.8	15.7	73.0	17.8	66.4	19.9	60.5	21.9	57.6	24.0	53.5	26.0	49.4	28.2	62.0	30.2	54.7				
5.0	11.0	79.5	11.2	78.8	13.5	72.6	15.6	67.9	17.7	63.2	19.8	58.8	21.8	56.3	23.9	53.2	25.9	49.9	28.0	44.6	30.0	39.8	32.0	36.5	34.0	33.0
5.5	10.7	72.3	10.9	71.8	13.3	67.6	15.4	64.0	17.5	60.4	19.6	57.0	21.7	54.6	23.8	51.9	25.8	49.1	27.9	44.1	29.9	39.5	31.9	36.3	33.9	32.9
6.0	10.5	65.2	10.7	64.8	13.1	62.6	15.2	60.1	17.4	57.6	19.5	55.2	21.6	52.9	23.7	50.7	25.7	48.2	27.8	43.5	29.8	39.2	31.8	36.0	33.9	32.9
7.0	9.8	56.0	10.0	55.8	12.5	55.7	14.8	54.5	17.0	53.4	19.1	52.2	21.3	49.9	23.4	47.6	25.5	45.3	27.5	41.8	29.6	38.8	31.6	35.2	33.7	31.6
8.0	9.0	47.7	9.2	47.7	11.9	49.2	14.3	48.9	16.5	48.7	18.7	48.5	20.9	46.6	23.0	44.6	25.2	42.5	27.2	39.9	29.3	37.4	31.4	34.4	33.5	31.4
9.0	7.9	41.4	8.2	41.4	11.1	43.2	13.6	42.9	16.0	42.7	18.3	42.6	20.5	41.6	22.7	40.6	24.8	39.5	26.9	38.2	29.0	36.3	31.1	33.5	33.2	30.5
10.0					10.3	41.5	13.0	40.5	15.6	39.9	17.7	37.8	20.0	37.4	22.2	36.9	24.4	36.5	26.6	36.1	28.7	34.7	30.8	32.1	32.9	29.5
12.0									14.0	32.5	16.4	30.4	18.9	30.3	21.2	30.2	23.5	30.2	25.7	29.9	27.9	29.1	30.1	27.9	32.2	26.7
14.0									11.9	26.6	14.7	24.5	17.4	24.6	19.9	24.7	22.3	24.8	24.7	24.7	26.9	24.3	29.2	23.9	31.4	23.5
16.0											12.3	18.5	15.5	20.1	18.3	20.2	20.9	20.3	23.4	20.2	25.8	20.2	28.1	20.2	30.4	20.3
18.0													13.3	18.4	16.5	19.0	19.4	19.5	21.9	16.9	24.4	17.1	26.9	17.2	29.3	17.2
20.0																	17.2	17.2	20.0	14.2	22.8	14.3	25.4	14.5	27.9	14.6
22.0																	14.5	14.7	17.7	11.9	20.8	12.1	23.7	12.3	26.3	12.5
24.0																			14.7	8.2	18.4	8.9	21.6	10.5	24.5	10.6
26.0																					16.1	9.9	19.3	11.2	22.5	11.0
28.0																					11.9	7.7	16.7	9.2	20.5	9.8
30.0																									17.2	8.0
32.0																									12.7	7.2
34.0																										
36.0 ～ 54.0																										

※重荷重装置使用時

現　行

機械名	オールテレーンクレーン																									
規　格	油圧伸縮ジブ型　130t 吊（1／2）																									
ブーム長(m)	11.8※		12.0		14.0		16.0		18.0		20.0		22.0		24.0		26.0		28.0		30.0		32.0		34.0	
作業半径(m)	フックの地上高さ(m)	定格総荷重(t)	フックの地上高さ(m)	定格総荷重(t)	フックの地上高さ(m)	定格総荷重(t)	フックの地上高さ(m)	定格総荷重(t)	フックの地上高さ(m)	定格総荷重(t)	フックの地上高さ(m)	定格総荷重(t)	フックの地上高さ(m)	定格総荷重(t)	フックの地上高さ(m)	定格総荷重(t)	フックの地上高さ(m)	定格総荷重(t)	フックの地上高さ(m)	定格総荷重(t)	フックの地上高さ(m)	定格総荷重(t)	フックの地上高さ(m)	定格総荷重(t)	フックの地上高さ(m)	定格総荷重(t)
2.5	11.7	130.0																								
3.0	11.6	120.0	11.8	118.3	13.8	100.8	15.9	83.3	17.9	65.8	―	―	―	―	―	―										
3.5	11.4	110.0	11.7	108.5	13.7	93.5	15.8	78.5	17.8	63.5	―	―	―	―	―	―										
4.0	11.3	101.0	11.5	99.7	13.6	87.0	15.7	74.2	17.7	61.5	19.8	49.6	21.8	45.9	23.8	42.2	25.9	38.5	―	―						
4.5	11.1	89.0	11.3	88.0	13.4	78.3	15.5	68.5	17.6	58.8	19.7	49.6	21.7	45.9	23.7	42.2	25.8	38.5	―	―	―	―				
5.0	10.9	79.5	11.1	78.8	13.2	71.4	15.4	64.0	17.5	56.6	19.5	49.6	21.6	45.9	23.6	42.2	25.7	38.5	27.7	34.8	29.8	32.1	31.8	29.4	33.8	26.6
5.5	10.6	72.0	10.8	71.5	13.0	66.0	15.2	60.5	17.3	55.0	19.4	49.6	21.5	45.9	23.5	42.2	25.6	38.5	27.6	34.8	29.7	32.1	31.7	29.4	33.7	26.6
6.0	10.3	64.5	10.6	64.1	12.8	60.5	15.0	56.9	17.1	53.3	19.3	49.6	21.3	45.9	23.4	42.2	25.5	38.5	27.5	34.8	29.6	32.1	31.6	29.4	33.6	26.6
7.0	9.7	54.0	9.9	53.9	12.3	52.9	14.6	51.9	16.8	50.9	18.9	49.6	21.0	45.9	23.1	42.2	26.2	38.5	27.3	34.8	29.3	32.1	31.4	29.4	33.4	26.6
8.0	8.8	46.0	9.1	46.0	11.7	46.0	14.0	46.0	16.3	46.0	18.5	45.7	20.7	43.0	22.8	40.3	24.9	37.6	27.0	34.8	29.1	32.1	31.2	29.4	33.2	26.6
9.0	7.8	40.0	8.1	40.0	10.9	40.0	13.4	40.0	15.8	40.0	18.0	39.9	20.2	38.6	22.4	37.4	24.6	36.2	26.7	34.8	28.8	32.1	30.9	29.4	33.0	26.6
10.0					―	―	―	―	―	―	17.5	35.5	19.8	35.0	22.0	34.6	24.2	34.1	26.3	33.6	28.5	31.1	30.6	28.7	32.7	26.3
12.0									―	―	16.2	28.5	18.6	28.3	21.0	28.1	23.2	28.0	25.5	27.7	27.7	26.6	29.8	25.4	32.0	24.3
14.0											14.5	22.0	17.1	22.0	19.7	22.9	22.1	21.9	24.4	21.8	26.7	21.5	28.9	21.2	31.2	21.0
16.0											12.2	17.2	15.3	17.2	18.2	17.2	20.7	17.1	23.2	17.1	25.5	17.1	27.9	17.1	30.2	17.1
18.0													―	―	―	―	―	―	21.6	13.6	24.2	13.6	26.6	13.6	29.0	13.6
20.0																	―	―	19.8	10.9	22.5	10.9	25.2	10.9	27.7	10.9
22.0																			―	―	17.5	8.8	20.6	8.8	23.4	8.8	26.1	8.8
24.0																					14.6	7.1	18.2	7.1	21.3	7.1	24.3	7.1
26.0																							―	―	―	―	―	―
―																									―	―	―	―
―																											―	―
―																												
28.0 ～ 44.0																										

※重荷重装置使用時

備　考

表内、数値の改正・追加及び字句の削除

新　旧　対　照　表

改　正

機械名	オールテレーンクレーン																							
規　格	油圧伸縮ジブ型　130t 吊（2／2）																							
ブーム長(m)	36.0		38.0		40.0		42.0		44.0		46.0		48.0		50.0		52.0		54.0		56.0		58.0		60.0	
作業半径(m)	フックの地上高さ(m)	定格総荷重(t)	フックの地上高さ(m)	定格総荷重(t)	フックの地上高さ(m)	定格総荷重(t)	フックの地上高さ(m)	定格総荷重(t)	フックの地上高さ(m)	定格総荷重(t)	フックの地上高さ(m)	定格総荷重(t)	フックの地上高さ(m)	定格総荷重(t)	フックの地上高さ(m)	定格総荷重(t)	フックの地上高さ(m)	定格総荷重(t)	フックの地上高さ(m)	定格総荷重(t)	フックの地上高さ(m)	定格総荷重(t)	フックの地上高さ(m)	定格総荷重(t)	フックの地上高さ(m)	定格総荷重(t)
2.5 ～ 5.0																										
―																										
―																										
5.5																										
6.0	36.1	38.6	38.0	34.3																						
7.0	35.7	28.8	37.8	26.6	39.8	24.5	41.8	22.2	43.7	17.0	45.8	15.5	47.8	14.0												
8.0	35.5	28.6	37.6	26.5	39.6	24.4	41.6	22.4	43.7	20.3	45.7	18.2	47.6	14.0	49.7	13.0	51.7	12.0								
9.0	35.3	27.8	37.3	25.7	39.4	23.9	41.4	22.2	43.5	20.3	45.5	18.4	47.6	16.5	49.6	14.9	51.5	12.0								
10.0	35.0	26.9	37.1	24.9	39.1	23.2	41.2	21.7	43.3	20.0	45.3	18.3	47.4	16.5	49.4	15.1	51.4	13.7	53.6	14.8	55.6	13.2				
12.0	34.4	25.0	36.5	23.1	38.6	21.6	40.7	20.4	42.7	19.1	44.8	17.8	46.9	16.4	49.0	15.0	51.0	13.6	53.3	14.7	55.3	13.2	57.4	11.9	59.3	10.6
14.0	33.6	22.3	35.7	20.6	37.9	19.4	40.0	18.4	42.1	17.5	44.2	16.7	46.3	15.8	48.4	14.7	50.5	13.6	52.8	14.6	54.8	13.2	56.9	11.9	58.9	10.6
16.0	32.7	19.7	34.9	18.3	37.1	17.3	39.2	16.4	41.4	15.5	43.5	15.4	45.7	15.2	47.8	14.2	49.9	13.3	52.2	14.1	54.3	13.0	56.4	11.8	58.4	10.6
18.0	31.6	17.0	33.9	16.0	36.1	15.3	38.4	14.7	40.6	14.1	42.7	14.0	44.9	13.9	47.1	13.4	49.2	12.8	51.5	13.3	53.6	12.4	55.7	11.4	57.8	10.5
20.0	30.3	14.5	32.7	14.0	35.1	13.5	37.3	13.2	39.6	12.8	41.8	12.6	44.0	12.5	46.2	12.2	48.4	11.9	50.8	12.5	52.9	11.8	55.0	11.1	57.1	10.4
22.0	28.9	12.6	31.4	12.3	33.8	12.0	36.2	11.8	38.5	11.5	40.8	11.3	43.1	11.2	45.3	10.9	47.5	10.6	49.9	11.5	52.1	11.1	54.3	10.4	56.3	9.6
24.0	27.2	10.8	29.9	10.8	32.4	10.7	34.9	10.6	37.3	10.5	39.7	10.2	42.0	10.0	44.3	9.8	46.5	9.6	49.0	10.6	51.2	10.3	53.4	9.6	55.5	8.8
26.0	25.3	9.4	28.1	9.5	30.8	9.6	33.4	9.5	35.9	9.5	38.4	9.3	40.8	9.1	43.1	8.9	45.4	8.7	47.9	9.8	50.2	9.7	52.5	8.9	54.6	8.0
28.0	23.0	8.1	26.1	8.3	29.0	8.4	31.7	8.4	34.4	8.4	36.9	8.3	39.4	8.2	41.8	8.0	44.2	7.8	46.8	9.0	49.1	8.9	51.4	8.1	53.6	7.3
30.0	20.3	7.0	23.7	7.2	26.9	7.3	29.8	7.4	32.6	7.5	35.3	7.4	37.9	7.3	40.4	7.3	42.9	7.2	45.5	8.2	47.9	8.1	50.2	7.4	52.5	6.7
32.0	16.9	5.0	20.9	5.2	24.4	6.3	27.6	6.4	30.6	6.5	33.5	6.6	36.2	6.6	38.8	6.5	41.4	6.5	44.1	7.5	46.6	7.4	49.0	6.9	51.3	6.2
34.0			18.1	6.6	21.7	7.2	25.3	7.1	28.3	5.8	31.4	5.9	34.3	5.9	37.1	5.8	39.8	5.7	42.6	6.8	45.1	6.8	47.6	6.3	50.0	5.7
36.0			13.3	5.5	18.6	6.0	22.8	6.3	25.7	5.0	29.1	5.2	32.2	5.3	35.1	5.2	37.9	5.2	40.9	6.3	43.5	6.3	46.1	5.8	48.5	5.3
38.0							19.1	5.5	22.6	4.4	26.3	4.4	29.7	4.5	32.9	4.6	35.9	4.7	39.0	5.8	41.7	5.6	44.4	5.3	47.0	4.9
40.0							14.0	5.2	18.7	3.7	23.1	3.8	26.9	3.9	30.4	4.1	33.6	4.2	36.9	5.3	39.8	5.1	42.6	4.8	45.2	4.5
42.0									13.4	1.4	19.1	2.2	23.7	3.4	27.5	3.5	31.1	3.7	34.5	4.8	37.6	4.6	40.6	4.4	43.4	4.2
44.0													19.6	2.8	24.2	3.0	28.1	3.1	31.9	4.3	35.2	4.1	38.4	4.0	41.3	3.9
46.0															20.8	3.7	24.7	2.7	28.9	3.9	32.5	3.7	35.9	3.6	39.0	3.6
48.0																	20.4	2.8	25.3	3.5	29.4	3.3	33.2	3.3	36.5	3.4
50.0																			21.6	2.7	25.8	2.9	30.0	2.9	33.7	3.0
52.0																					21.3	2.7	26.2	2.7	30.5	2.6
54.0																									26.7	2.3

現　行

機械名	オールテレーンクレーン																							
規　格	油圧伸縮ジブ型　130t 吊（2／2）																							
ブーム長(m)	36.0		38.0		40.0		42.0		44.0		46.0		48.0		50.0		52.0		―		―		―		―	
作業半径(m)	フックの地上高さ(m)	定格総荷重(t)	フックの地上高さ(m)	定格総荷重(t)	フックの地上高さ(m)	定格総荷重(t)	フックの地上高さ(m)	定格総荷重(t)	フックの地上高さ(m)	定格総荷重(t)	フックの地上高さ(m)	定格総荷重(t)	フックの地上高さ(m)	定格総荷重(t)	フックの地上高さ(m)	定格総荷重(t)	フックの地上高さ(m)	定格総荷重(t)	―	―	―	―	―	―	―	―
2.5 ～ 4.0																										
4.5																										
5.0																										
5.5																										
6.0	―	―	―	―																						
7.0	35.5	23.9	37.5	22.2	39.6	20.5	41.6	18.7	43.6	17.0	45.6	15.5	47.7	14.0												
8.0	35.3	23.9	37.3	22.2	39.4	20.5	41.4	18.7	43.4	17.0	45.5	15.5	47.5	14.0	49.5	13.0	51.6	12.0								
9.0	35.0	23.9	37.1	22.2	39.1	20.5	41.2	18.7	43.2	17.0	45.3	15.5	47.3	14.0	49.4	13.0	51.4	12.0								
10.0	34.8	23.9	36.8	22.2	38.9	20.5	41.0	18.7	43.0	17.0	45.1	15.5	47.1	14.0	49.2	13.0	51.2	12.0	―	―	―	―				
12.0	34.1	23.1	36.2	21.6	38.3	20.1	40.4	18.5	42.5	17.0	44.6	15.5	46.6	14.0	48.7	13.0	50.8	12.0	―	―	―	―	―	―	―	―
14.0	33.3	20.6	35.5	19.4	37.6	18.2	39.8	17.0	41.9	15.8	44.0	14.9	46.1	14.0	48.2	13.0	50.3	12.0	―	―	―	―	―	―	―	―
16.0	32.4	17.1	34.6	17.1	36.8	16.2	39.0	15.1	41.2	14.0	43.3	14.0	45.4	14.0	47.5	13.0	49.6	12.0	―	―	―	―	―	―	―	―
18.0	31.3	13.6	33.6	13.6	35.9	13.6	38.1	13.3	40.3	12.5	42.5	12.6	44.7	12.6	46.8	12.6	49.0	12.0	―	―	―	―	―	―	―	―
20.0	30.1	10.9	32.5	10.9	34.8	10.9	37.1	10.9	39.4	10.9	41.6	10.9	43.8	10.9	46.0	10.9	48.2	10.9	―	―	―	―	―	―	―	―
22.0	28.7	8.8	31.5	8.8	33.6	8.8	35.9	8.8	38.3	8.8	40.6	8.8	42.8	8.8	45.1	8.8	47.3	8.0	―	―	―	―	―	―	―	―
24.0	27.0	7.1	29.6	7.1	32.2	7.1	34.6	7.1	37.1	7.1	39.4	7.1	41.7	7.1	44.0	7.1	46.3	7.1	―	―	―	―	―	―	―	―
26.0	25.1	7.1	27.9	7.1	30.6	7.1	33.2	7.1	35.7	7.1	38.1	7.1	40.5	7.1	42.9	7.1	45.2	7.1	―	―	―	―	―	―	―	―
28.0	22.8	6.0	25.9	6.0	28.7	6.0	31.5	6.0	34.1	6.0	36.7	6.0	39.2	6.0	41.6	6.0	44.0	6.0	―	―	―	―	―	―	―	―
30.0	20.1	4.8	23.5	4.8	26.6	4.8	29.6	4.8	32.4	4.8	35.0	4.8	37.6	4.8	40.2	4.8	42.6	4.8	―	―	―	―	―	―	―	―
32.0	16.7	3.8	20.7	3.8	24.2	3.8	27.4	3.8	30.4	3.8	33.2	3.8	35.9	3.8	38.6	3.8	41.2	3.8	―	―	―	―	―	―	―	―
34.0			―	―	―	―	―	―	28.1	3.8	31.2	3.8	34.1	3.8	36.8	3.8	39.5	3.8	―	―	―	―	―	―	―	―
36.0			―	―	―	―	―	―	25.5	3.2	28.8	3.2	31.9	3.2	34.9	3.2	37.7	3.2	―	―	―	―	―	―	―	―
38.0							―	―	22.4	2.5	26.1	2.5	29.5	2.5	32.7	2.5	35.7	2.5	―	―	―	―	―	―	―	―
40.0							―	―	18.5	1.9	22.9	1.9	26.7	1.9	30.2	1.9	33.4	1.9	―	―	―	―	―	―	―	―
42.0							―	―	13.3	1.4	18.9	1.4	23.4	1.4	27.3	1.4	30.8	1.4	―	―	―	―	―	―	―	―
44.0													19.4	1.3	23.9	1.3	27.9	1.3	―	―	―	―	―	―	―	―
―															―	―	―	―	―	―	―	―	―	―	―	―
―																	―	―	―	―	―	―	―	―	―	―
―																			―	―	―	―	―	―	―	―
―																					―	―	―	―	―	―
―																									―	―

備　考

表内、数値の改正・追加・削除及び字句の追加

新　旧　対　照　表

改　正

機械名	オールテレーンクレーン																							
規　格	油圧伸縮ジブ型　150t 吊（1／2）																							
ブーム長(m)	12.3		14.0		16.0		18.0		20.0		22.0		24.0		26.0		28.0		30.0		32.0		34.0		36.0	
作業半径(m)	フックの地上高さ(m)	定格総荷重(t)	フックの地上高さ(m)	定格総荷重(t)	フックの地上高さ(m)	定格総荷重(t)	フックの地上高さ(m)	定格総荷重(t)	フックの地上高さ(m)	定格総荷重(t)	フックの地上高さ(m)	定格総荷重(t)	フックの地上高さ(m)	定格総荷重(t)	フックの地上高さ(m)	定格総荷重(t)	フックの地上高さ(m)	定格総荷重(t)	フックの地上高さ(m)	定格総荷重(t)	フックの地上高さ(m)	定格総荷重(t)	フックの地上高さ(m)	定格総荷重(t)	フックの地上高さ(m)	定格総荷重(t)
―	―	―	―	―	―	―	―	―	―	―	―	―	―	―												
3.0	11.8	150.0	13.9	107.5	16.0	84.8	18.0	79.7	20.0	79.0	22.1	77.2	24.1	74.9												
3.5	11.7	111.3	13.4	95.9	15.5	77.8	17.5	73.9	19.6	73.5	21.6	73.0	23.6	72.5	25.7	70.1	27.7	66.8								
4.0	11.5	101.6	13.7	85.4	15.8	76.9	17.8	74.8	19.9	74.2	21.9	73.5	23.9	72.9	25.9	69.6	28.0	64.7								
4.5	11.3	92.8	13.1	85.1	15.2	76.0	17.3	73.9	19.4	73.5	21.4	73.0	23.5	72.5	25.5	70.1	27.5	66.8	29.5	61.6	31.6	55.0				
5.0	11.1	85.7	13.3	75.9	15.5	72.2	17.6	71.0	19.6	70.4	21.7	69.8	23.7	69.2	25.8	66.9	27.8	63.6	29.8	58.5	31.9	52.1				
5.5	10.9	80.8	13.1	72.3	15.3	69.6	17.4	68.5	19.5	67.8	21.6	66.9	23.6	66.0	25.7	64.3	27.7	62.1	29.7	57.7	31.8	51.7	―	―	―	―
6.0	10.6	75.9	12.9	68.6	15.1	67.0	17.2	66.0	19.3	65.1	21.4	64.0	23.5	62.9	25.6	61.7	27.6	60.6	29.7	57.0	31.7	51.4	33.7	46.8	35.8	43.0
7.0	10.0	67.0	12.4	60.8	14.6	59.6	16.8	59.1	19.0	58.8	21.1	58.0	23.2	57.0	25.3	56.0	27.4	55.0	29.4	52.7	31.5	49.4	33.5	46.0	35.6	42.6
8.0	9.2	57.4	11.7	53.2	14.1	53.1	16.4	53.1	18.6	53.2	20.8	52.6	22.9	51.7	25.0	50.9	27.1	50.1	29.2	48.7	31.2	46.9	33.3	44.6	35.4	41.8
9.0	8.3	49.9	11.0	46.1	13.5	46.9	15.8	47.1	18.1	47.2	20.3	46.9	22.5	46.6	24.7	46.2	26.8	45.8	28.9	45.2	31.0	44.5	33.0	43.0	35.1	40.7
10.0	7.1	40.4	9.7	42.0	12.4	43.9	15.2	42.4	17.6	42.5	19.9	42.5	22.1	42.5	24.3	42.3	26.4	41.9	28.5	41.4	30.7	40.9	32.8	39.8	34.8	38.0
12.0							13.7	34.4	16.3	34.6	18.7	34.9	21.0	35.1	23.3	35.1	25.6	34.8	27.8	34.6	29.9	34.4	32.1	33.5	34.2	32.1
14.0							11.6	26.5	14.5	28.3	17.2	29.1	19.8	29.3	22.2	29.3	24.5	29.2	26.8	29.0	29.0	28.7	31.2	28.1	33.4	27.1
16.0											15.4	24.7	18.1	24.6	20.8	24.6	23.2	24.5	25.6	24.3	28.0	24.1	30.3	23.6	32.5	23.1
18.0											12.9	19.4	16.1	20.4	19.0	20.7	21.7	20.6	24.3	20.4	26.7	20.2	29.1	20.0	31.4	19.9
20.0															16.9	17.7	19.9	17.6	22.6	17.4	25.2	17.2	27.8	17.2	30.2	17.4
22.0															14.1	14.6	17.6	15.0	20.7	15.3	23.5	15.4	26.2	15.4	28.8	15.3
24.0																			18.3	13.4	21.4	13.6	24.3	13.6	27.1	13.4
26.0																			15.2	11.6	18.9	12.0	22.2	12.1	25.2	11.8
28.0																			11.6	7.7	16.3	9.2	19.5	10.7	22.9	10.5
30.0																							16.3	9.3	20.2	9.4
32.0																							12.3	7.2	17.3	7.8
34.0																										
36.0 ～ 52.0																										

※アシストジャッキ使用時

現　行

機械名	オールテレーンクレーン																							
規　格	油圧伸縮ジブ型　150t 吊（1／2）																							
ブーム長(m)	12.6		14.0		16.0		18.0		20.0		22.0		24.0		26.0		28.0		30.0		32.0		34.0		36.0	
作業半径(m)	フックの地上高さ(m)	定格総荷重(t)	フックの地上高さ(m)	定格総荷重(t)	フックの地上高さ(m)	定格総荷重(t)	フックの地上高さ(m)	定格総荷重(t)	フックの地上高さ(m)	定格総荷重(t)	フックの地上高さ(m)	定格総荷重(t)	フックの地上高さ(m)	定格総荷重(t)	フックの地上高さ(m)	定格総荷重(t)	フックの地上高さ(m)	定格総荷重(t)	フックの地上高さ(m)	定格総荷重(t)	フックの地上高さ(m)	定格総荷重(t)	フックの地上高さ(m)	定格総荷重(t)	フックの地上高さ(m)	定格総荷重(t)
2.7	12.8	150.0	14.3	124.3	16.3	87.7	18.3	51.0	20.3	37.5	22.3	36.2	24.4	36.2												
3.0	12.8	130.0	14.2	109.0	16.2	79.0	18.3	49.0	20.3	36.5	22.3	34.6	24.3	34.6												
3.5	12.6	117.8	14.1	99.7	16.1	73.7	18.2	47.8	20.2	34.9	22.2	32.3	24.3	32.3	26.3	31.7	28.3	30.7								
4.0	12.5	103.2	13.9	88.5	16.0	67.4	18.1	46.3	20.1	33.5	22.1	30.2	24.2	30.2	26.2	29.6	28.2	28.6								
4.5	12.3	90.2	13.8	78.3	15.9	61.2	17.9	44.2	20.0	32.0	22.0	28.4	24.1	28.4	26.1	27.8	28.2	26.8	30.2	26.4	32.2	26.4				
5.0	12.1	82.3	13.6	71.8	15.7	56.8	17.8	41.8	19.9	30.3	21.9	26.8	24.0	26.8	26.0	26.1	28.1	25.1	30.1	24.7	32.1	24.7	34.1	24.6	36.2	24.4
5.5	11.9	74.7	13.4	65.6	15.5	52.6	17.7	39.6	19.7	28.8	21.8	25.4	23.9	25.4	25.9	24.8	28.0	23.8	30.0	23.4	32.0	23.4	34.1	23.3	36.1	23.2
6.0	11.6	67.0	13.2	59.3	15.3	48.4	17.5	37.4	19.6	27.4	21.7	24.0	23.8	24.0	25.8	23.4	27.9	22.4	29.9	22.0	31.9	22.0	34.0	22.0	36.0	22.0
7.0	11.0	57.5	12.6	51.4	14.9	42.7	17.1	34.0	19.2	25.0	21.4	21.8	23.5	21.8	25.6	21.1	27.6	20.1	29.7	19.7	31.7	19.7	33.8	19.7	35.8	19.7
8.0	10.2	49.5	12.0	44.8	14.4	38.0	16.6	31.2	18.8	23.0	21.0	19.9	23.1	19.9	25.3	19.3	27.3	18.3	29.4	17.9	31.5	17.9	33.6	17.9	35.6	17.9
9.0	9.3	43.3	11.2	39.6	13.7	34.2	16.1	28.9	18.4	21.3	20.6	18.3	22.8	18.3	24.9	17.7	27.0	16.7	29.1	16.3	31.2	16.3	33.3	16.3	35.4	16.3
10.0	―	―	―	―	―	―	―	―	17.8	19.9	20.1	17.0	22.3	17.0	24.5	16.4	26.7	15.4	28.8	15.0	30.9	15.0	33.0	15.0	35.1	15.0
12.0							―	―	16.5	17.6	19.0	14.8	21.3	14.8	23.6	14.2	25.8	13.2	28.0	12.8	30.2	12.8	32.3	12.8	34.5	12.8
14.0							―	―	―	―	17.5	13.1	20.0	13.1	22.4	12.5	24.8	11.6	27.0	11.2	29.3	11.2	31.5	11.2	33.7	11.2
16.0											15.6	11.8	18.4	11.8	21.0	11.2	23.5	10.3	25.9	9.9	28.2	9.9	30.5	9.9	32.8	9.9
18.0															19.3	10.1	22.0	9.2	24.5	8.8	27.0	8.8	29.4	8.8	31.7	8.8
20.0															17.1	9.2	20.1	8.3	22.9	7.9	25.5	7.9	28.0	7.9	30.4	7.9
22.0															―	―	―	―	20.9	7.2	23.8	7.2	26.4	7.2	29.0	7.2
24.0																			18.5	6.8	21.7	6.8	24.6	6.7	27.3	6.6
26.0																			―	―	―	―	22.4	6.1	25.4	6.0
―																							19.8	6.0	23.1	5.7
―																										
―																							―	―	―	―
―																										
28.0 ～ 44.0																										

※アシストジャッキ使用時

備　考

表内、数値の改正及び追加・削除

新　旧　対　照　表

改　正

機械名	オールテレーンクレーン																							
規　格	油圧伸縮ジブ型　150t 吊（2／2）																							
ブーム長(m)	38.0		40.0		42.0		44.0		46.0		48.0		50.0		52.0		54.0		56.0		58.0		60.0		62.0	
作業半径(m)	フックの地上高さ(m)	定格総荷重(t)	フックの地上高さ(m)	定格総荷重(t)	フックの地上高さ(m)	定格総荷重(t)	フックの地上高さ(m)	定格総荷重(t)	フックの地上高さ(m)	定格総荷重(t)	フックの地上高さ(m)	定格総荷重(t)	フックの地上高さ(m)	定格総荷重(t)	フックの地上高さ(m)	定格総荷重(t)	フックの地上高さ(m)	定格総荷重(t)	フックの地上高さ(m)	定格総荷重(t)	フックの地上高さ(m)	定格総荷重(t)	フックの地上高さ(m)	定格総荷重(t)	フックの地上高さ(m)	定格総荷重(t)
3.0 ～ 5.0																										
5.5																										
6.0	37.4	41.9	39.4	37.0																						
7.0	37.6	38.7	39.6	34.3	41.3	32.9	43.3	29.6																		
8.0	37.4	38.3	39.5	34.0	41.5	30.3	43.5	27.3	45.2	26.6	47.2	24.0														
9.0	37.2	37.4	39.2	33.3	41.3	29.8	43.3	27.1	45.4	24.5	47.4	22.1	49.1	21.4	51.1	19.1										
10.0	36.9	35.3	39.0	31.8	41.1	28.8	43.1	26.5	45.2	24.2	47.2	21.9	49.2	19.7	51.3	17.7	53.0	17.0	55.0	15.5	57.0	13.9	59.0	12.3		
12.0	36.3	30.3	38.4	28.3	40.5	26.4	42.6	24.7	44.7	23.0	46.7	21.3	48.8	19.5	50.9	17.6	52.9	15.8	55.0	14.4	57.0	13.0	58.7	12.1	60.7	11.2
14.0	35.6	26.1	37.7	25.0	39.9	23.9	42.0	22.6	44.1	21.3	46.2	20.0	48.3	18.6	50.3	17.0	52.4	15.5	54.5	14.2	56.5	12.8	58.2	11.9	60.3	11.0
16.0	34.7	22.5	36.9	21.9	39.1	21.2	41.2	20.4	43.4	19.5	45.5	18.5	47.6	17.4	49.7	16.1	51.8	14.9	53.9	13.7	56.0	12.5	57.7	11.5	59.8	10.8
18.0	33.7	19.7	36.0	19.4	38.2	19.0	40.4	18.5	42.6	17.8	44.8	16.9	46.9	16.0	49.0	15.1	51.2	14.1	53.3	13.1	55.4	12.0	57.1	11.0	59.2	10.5
20.0	32.6	17.4	34.9	17.1	37.2	16.7	39.5	16.3	41.7	15.8	43.9	15.4	46.1	14.8	48.3	14.1	50.4	13.3	52.6	12.5	54.7	11.6	56.5	10.4	58.6	10.1
22.0	31.2	15.1	33.7	14.9	36.0	14.6	38.4	14.4	40.7	14.2	42.9	13.9	45.2	13.5	47.4	13.0	49.6	12.4	51.8	11.7	53.9	11.0	55.7	9.8	57.9	9.7
24.0	29.7	13.2	32.3	13.0	34.7	12.8	37.1	12.7	39.5	12.5	41.8	12.3	44.1	12.1	46.4	11.9	48.6	11.6	50.9	11.0	53.1	10.3	54.9	9.3	57.1	9.2
26.0	28.0	11.7	30.7	11.6	33.2	11.5	35.8	11.3	38.2	11.2	40.6	11.1	43.0	11.0	45.3	10.9	47.6	10.7	49.9	10.2	52.1	9.7	54.0	8.8	56.2	8.7
28.0	25.9	10.3	28.8	10.3	31.6	10.2	34.2	10.1	36.8	10.1	39.2	10.0	41.7	9.9	44.1	9.8	46.4	9.6	48.8	9.4	51.1	9.0	53.0	8.3	55.2	8.3
30.0	23.6	9.4	26.7	9.3	29.7	9.3	32.4	9.2	35.1	9.1	37.7	9.0	40.3	8.9	42.7	8.8	45.2	8.6	47.5	8.5	49.9	8.3	51.9	7.8	54.1	7.9
32.0	20.8	8.6	24.3	8.5	27.5	8.4	30.5	8.3	33.3	8.2	36.0	8.1	38.7	8.0	41.2	7.9	43.8	7.7	46.2	7.6	48.6	7.5	50.6	7.4	53.0	7.5
34.0	17.2	7.5	21.3	7.6	24.9	7.6	28.2	7.5	31.2	7.3	34.1	7.2	36.9	7.1	39.6	7.1	42.2	7.1	44.8	6.9	47.2	6.8	49.3	6.8	51.7	6.9
36.0	13.0	5.5	18.3	6.0	21.9	6.9	25.6	6.9	28.9	6.8	32.0	6.6	35.0	6.5	37.8	6.4	40.5	6.3	43.2	6.2	45.7	6.1	47.9	6.2	50.4	5.5
38.0					18.1	6.2	22.4	6.2	26.2	6.1	29.6	6.0	32.8	5.9	35.8	5.8	38.6	5.7	41.4	5.6	44.1	5.5	46.3	5.7	48.9	5.4
40.0					13.6	5.2	19.1	5.1	23.0	5.6	26.8	5.5	30.3	5.4	33.5	5.3	36.5	5.1	39.5	5.0	42.3	4.9	44.6	5.1	47.3	4.7
42.0									19.0	5.1	23.5	5.0	27.4	5.0	30.9	4.8	34.2	4.6	37.3	4.5	40.3	4.3	42.7	4.6	45.5	4.2
44.0													24.0	4.5	28.0	4.4	31.6	4.2	34.9	4.1	38.0	3.9	40.7	4.1	43.6	3.8
46.0													19.9	4.1	24.5	4.0	28.5	3.8	32.2	3.6	35.6	3.5	38.4	3.8	41.5	3.5
48.0																	25.0	3.4	29.1	3.3	32.8	3.2	35.9	3.4	39.1	3.1
50.0																	20.7	3.1	25.5	3.0	29.7	2.9	33.1	3.1	36.5	2.8
52.0																					25.6	2.9	29.8	2.9	33.7	2.6

現　行

機械名	オールテレーンクレーン																							
規　格	油圧伸縮ジブ型　150t 吊（2／2）																							
ブーム長(m)	38.0		40.0		42.0		44.0		46.0		48.0		50.0		52.0											
作業半径(m)	フックの地上高さ(m)	定格総荷重(t)	フックの地上高さ(m)	定格総荷重(t)	フックの地上高さ(m)	定格総荷重(t)	フックの地上高さ(m)	定格総荷重(t)	フックの地上高さ(m)	定格総荷重(t)	フックの地上高さ(m)	定格総荷重(t)	フックの地上高さ(m)	定格総荷重(t)	フックの地上高さ(m)	定格総荷重(t)										
2.7 ～ 4.0																										
4.5																										
5.0	38.2	24.3																								
5.5	38.1	23.1																								
6.0	38.0	22.0	40.1	22.0																						
7.0	37.9	19.7	39.9	19.7	41.9	19.2	44.0	18.3																		
8.0	37.7	17.9	39.7	17.9	41.7	17.9	43.8	17.9	45.8	17.4	47.8	16.5														
9.0	37.4	16.3	39.5	16.3	41.5	16.3	43.6	16.3	45.6	16.2	47.7	16.1	49.7	15.8	51.7	15.3										
10.0	37.2	15.0	39.2	15.0	41.3	15.0	43.4	15.0	45.4	15.0	47.5	15.0	49.5	15.0	51.5	14.9										
12.0	36.6	12.8	38.7	12.8	40.8	12.8	42.8	12.8	44.9	12.8	47.0	12.8	49.1	12.8	51.1	12.8										
14.0	35.8	11.2	38.0	11.2	40.1	11.2	42.2	11.2	44.3	11.2	46.4	11.2	48.5	11.2	50.6	11.2										
16.0	35.0	9.9	37.2	9.9	39.3	9.9	41.5	9.9	43.6	9.9	45.8	9.9	47.9	9.9	50.0	9.9										
18.0	34.0	8.8	36.2	8.8	38.5	8.8	40.7	8.8	42.8	8.8	45.0	8.8	47.2	8.8	49.3	8.8										
20.0	32.8	7.9	35.2	7.9	37.4	7.9	39.7	7.9	41.9	7.9	44.1	7.9	46.3	7.9	48.5	7.9										
22.0	31.5	7.2	33.9	7.2	36.3	7.2	38.6	7.2	40.9	7.2	43.2	7.2	45.4	7.2	47.6	7.2										
24.0	30.0	6.5	32.5	6.5	35.0	6.5	37.4	6.5	39.8	6.5	42.1	6.5	44.4	6.5	46.6	6.5										
26.0	28.2	5.9	30.9	5.9	33.5	5.9	36.0	5.9	38.5	5.9	40.9	5.9	43.2	5.9	45.5	5.9										
28.0	26.2	5.5	29.1	5.4	31.8	5.4	34.5	5.4	37.0	5.4	39.5	5.4	41.9	5.4	44.3	5.4										
30.0			27.0	5.0	29.9	5.0	32.7	5.0	35.4	5.0	38.0	5.0	40.5	5.0	43.0	5.0										
32.0			24.5	4.8	27.7	4.8	30.7	4.8	33.6	4.8	36.3	4.8	38.9	4.8	41.5	4.8										
34.0					25.2	4.3	28.4	4.3	31.5	4.3	34.4	4.3	37.2	4.3	39.9	4.3										
36.0					22.1	4.3	25.8	4.3	29.2	4.3	32.3	4.3	35.2	4.3	38.0	4.3										
38.0									26.4	4.3	29.8	4.3	33.0	4.3	36.0	4.3										
40.0									23.2	4.1	27.0	4.1	30.5	4.0	33.7	3.8										
42.0													27.6	3.5	31.2	3.2										
44.0													24.3	3.0	28.2	2.7										

備　考

表内、数値の改正・追加・削除及び字句の追加

新　旧　対　照　表

改　正

機械名	オールテレーンクレーン																							
規　格	油圧伸縮ジブ型　160t 吊（1／2）																							
ブーム長(m)	13.2		14.0		16.0		18.0		20.0		22.0		24.0		26.0		28.0		30.0		32.0		34.0	
作業半径(m)	フックの地上高さ(m)	定格総荷重(t)	フックの地上高さ(m)	定格総荷重(t)	フックの地上高さ(m)	定格総荷重(t)	フックの地上高さ(m)	定格総荷重(t)	フックの地上高さ(m)	定格総荷重(t)	フックの地上高さ(m)	定格総荷重(t)	フックの地上高さ(m)	定格総荷重(t)	フックの地上高さ(m)	定格総荷重(t)	フックの地上高さ(m)	定格総荷重(t)	フックの地上高さ(m)	定格総荷重(t)	フックの地上高さ(m)	定格総荷重(t)	フックの地上高さ(m)	定格総荷重(t)
3.0	14.6	160.0	15.4	139.7	17.5	88.9	19.5	47.2	21.5	42.0	23.5	37.1	25.6	38.7	27.6	40.3								
3.5	14.5	149.8	15.0	132.7	17.1	88.6	19.1	52.0	21.2	46.9	23.2	42.1	25.5	36.4	27.5	38.2	29.5	36.6	31.5	34.4				
4.0	14.3	138.7	14.9	123.0	17.0	83.0	19.0	49.8	21.1	44.8	23.1	40.2	25.4	34.2	27.4	36.0	29.5	34.5	31.5	32.4				
4.5	14.1	129.1	14.7	114.7	16.8	78.2	18.9	47.9	20.9	43.0	23.0	38.4	25.3	32.0	27.3	33.7	29.4	32.4	31.4	30.6	33.4	30.2	35.4	30.4
5.0	14.0	120.5	14.5	107.0	16.7	73.7	18.8	46.1	20.8	41.3	22.9	36.8	25.2	30.0	27.3	31.6	29.3	30.5	31.3	29.0	33.3	28.7	35.4	29.0
5.5	13.7	110.1	14.3	98.2	16.5	68.5	18.6	43.9	20.7	39.2	22.8	34.9	25.0	31.8	27.0	32.8	29.0	31.5	31.1	29.8	33.3	27.1	35.3	27.6
6.0	13.5	99.7	14.1	89.4	16.3	63.3	18.4	41.6	20.5	37.2	22.6	33.0	24.7	33.6	26.8	34.1	28.8	32.6	30.9	30.6	33.2	25.6	35.2	26.3
7.0	12.9	83.9	13.6	76.0	15.8	55.3	18.0	37.9	20.2	33.7	22.3	29.7	24.4	30.4	26.5	31.0	28.6	29.7	30.6	28.1	32.7	27.9	34.7	28.3
8.0	12.2	72.1	12.9	65.8	15.3	49.0	17.6	34.7	19.8	30.7	22.0	26.8	24.1	27.4	26.2	28.0	28.3	26.9	30.4	25.4	32.4	25.4	34.5	26.2
9.0	11.4	62.9	12.2	57.8	14.7	43.8	17.0	31.9	19.3	28.1	21.5	24.6	23.7	25.2	25.9	25.6	28.0	24.5	30.1	23.2	32.2	23.3	34.2	24.1
10.0	10.4	50.6	11.3	48.0	13.9	38.2	16.4	29.6	18.8	25.9	21.1	22.5	23.3	23.0	25.5	23.4	27.6	22.5	29.7	21.2	31.9	21.4	34.0	22.2
12.0							15.2	22.8	17.5	22.4	19.9	19.1	22.2	19.5	24.5	20.0	26.8	19.1	29.0	18.1	31.1	18.3	33.3	19.1
14.0							13.1	20.9	15.7	19.7	18.4	16.4	21.0	16.9	23.4	17.3	25.7	16.6	28.0	15.6	30.2	15.9	32.4	16.6
16.0									11.3	27.5	16.6	14.3	19.3	14.8	22.0	15.1	24.4	14.5	26.8	13.6	29.2	13.9	31.5	14.5
18.0											14.4	11.0	17.3	13.2	20.2	13.5	22.9	12.9	25.5	12.1	27.9	12.3	30.3	12.9
20.0													12.5	20.8	15.9	21.6	21.1	11.3	23.8	10.7	26.4	11.0	29.0	11.5
22.0																	19.1	9.0	22.1	8.2	24.7	9.7	27.4	10.3
24.0																					22.6	8.7	25.5	9.3
26.0																					20.1	7.9	23.4	8.4
28.0																					14.8	12.6	18.6	12.8
30.0																								
32.0 ～ 48.0																								

※アタッチメント使用、後方限定

現　行

機械名	オールテレーンクレーン																							
規　格	油圧伸縮ジブ型　160t 吊（1／2）																							
ブーム長(m)	13.2※		14.0		16.0		18.0		20.0		22.0		24.0		26.0		28.0		30.0		32.0		34.0	
作業半径(m)	フックの地上高さ(m)	定格総荷重(t)	フックの地上高さ(m)	定格総荷重(t)	フックの地上高さ(m)	定格総荷重(t)	フックの地上高さ(m)	定格総荷重(t)	フックの地上高さ(m)	定格総荷重(t)	フックの地上高さ(m)	定格総荷重(t)	フックの地上高さ(m)	定格総荷重(t)	フックの地上高さ(m)	定格総荷重(t)	フックの地上高さ(m)	定格総荷重(t)	フックの地上高さ(m)	定格総荷重(t)	フックの地上高さ(m)	定格総荷重(t)	フックの地上高さ(m)	定格総荷重(t)
3.0	13.5	160.0	14.3	139.7	16.4	88.9	18.4	47.2	20.4	42.0	22.5	37.1	24.5	37.1	26.5	37.1								
3.5	13.4	149.8	14.2	130.8	16.3	83.4	18.3	44.4	20.4	39.3	22.4	34.5	24.4	34.5	26.4	34.5	28.5	34.4	30.5	34.4				
4.0	13.3	138.7	14.1	121.3	16.2	77.8	18.2	42.0	20.3	37.0	22.3	32.3	24.3	32.3	26.4	32.3	28.4	32.3	30.4	32.3				
4.5	13.1	129.1	13.9	113.1	16.0	72.9	18.1	39.8	20.2	34.9	22.2	30.3	24.2	30.3	26.3	30.3	28.3	30.3	30.3	30.2	32.4	30.2	34.4	30.2
5.0	12.9	120.5	13.8	105.7	15.9	68.5	18.0	37.8	20.0	33.0	22.1	28.5	24.1	28.5	26.2	28.5	28.2	28.5	30.3	28.5	32.3	28.5	34.3	28.5
5.5	12.7	110.1	13.5	96.8	15.7	63.6	17.8	36.2	19.9	31.4	22.0	28.5	24.0	28.5	26.1	28.5	28.1	28.4	30.2	28.2	32.2	28.0	34.2	27.8
6.0	12.4	99.7	13.3	88.0	15.5	58.8	17.6	34.5	19.8	29.8	21.8	28.5	23.9	28.5	26.0	28.5	28.0	28.2	30.1	27.8	32.1	27.4	34.1	27.0
7.0	11.9	83.9	12.8	74.6	15.1	51.3	17.3	31.7	19.4	27.2	21.5	26.9	23.6	26.6	25.7	26.3	27.8	26.0	29.8	25.7	31.9	25.3	33.9	25.0
8.0	11.2	72.1	12.2	64.5	14.5	45.4	16.8	29.3	19.0	25.0	21.2	24.7	23.3	24.4	25.4	24.1	27.5	23.8	29.6	23.5	31.7	23.2	33.7	22.9
9.0	10.3	62.9	11.4	56.6	13.9	40.8	16.3	27.3	18.5	23.1	20.7	22.9	22.9	22.6	25.1	22.4	27.2	22.1	29.3	21.9	31.4	21.6	33.5	21.3
10.0	9.3	50.6	10.5	46.2	13.2	35.2	15.6	25.6	18.0	21.5	20.3	21.4	22.5	21.3	24.7	21.2	26.8	21.1	29.0	21.0	31.1	20.9	33.2	20.8
12.0							14.1	22.8	16.7	19.0	19.1	19.0	21.5	18.9	23.7	18.8	26.0	18.7	28.2	18.6	30.3	18.5	32.5	18.5
14.0							12.0	20.9	15.0	17.1	17.6	17.1	20.2	17.1	22.6	17.1	24.9	17.0	27.2	17.0	29.4	17.0	31.7	17.0
16.0											15.8	12.9	18.6	12.9	21.2	12.9	23.7	12.8	26.1	12.8	28.4	12.8	30.7	12.7
18.0											13.3	11.7	16.5	11.7	19.4	11.7	22.1	11.6	24.7	11.6	27.1	11.6	29.5	11.6
20.0																	20.3	10.0	23.0	10.0	25.7	10.0	28.2	10.0
22.0																	18.0	9.6	21.1	9.6	23.9	9.6	26.6	9.6
24.0																					21.8	9.0	24.8	8.9
26.0																					19.3	8.4	22.6	8.4
28.0																								
30.0 ～ 48.0																								

※アタッチメント使用、後方限定

備　考

表内、数値の改正・追加及び字句の削除

新　旧　対　照　表

改　正

機械名	オールテレーンクレーン																							
規　格	油圧伸縮ジブ型　160t 吊（2／2）																							
ブーム長(m)	36.0		38.0		40.0		42.0		44.0		46.0		48.0		50.0		52.0		54.0		56.0			
作業半径(m)	フックの地上高さ(m)	定格総荷重(t)	フックの地上高さ(m)	定格総荷重(t)	フックの地上高さ(m)	定格総荷重(t)	フックの地上高さ(m)	定格総荷重(t)	フックの地上高さ(m)	定格総荷重(t)	フックの地上高さ(m)	定格総荷重(t)	フックの地上高さ(m)	定格総荷重(t)	フックの地上高さ(m)	定格総荷重(t)	フックの地上高さ(m)	定格総荷重(t)	フックの地上高さ(m)	定格総荷重(t)	フックの地上高さ(m)	定格総荷重(t)		
3.0 ～ 5.0																								
5.5																								
6.0	37.2	26.5	39.3	26.3	41.3	25.4	43.3	23.5																
7.0	36.8	28.3	38.8	28.0	40.8	27.2	43.2	22.9	45.2	21.7	47.2	20.6	49.2	19.5										
8.0	36.6	26.4	38.6	26.2	40.7	25.8	42.7	25.2	44.7	24.3	47.0	20.6	49.1	19.5	51.1	18.6	53.1	17.8						
9.0	36.3	24.5	38.4	24.3	40.4	24.2	42.5	24.2	44.5	24.0	46.6	22.8	48.6	21.3	50.6	19.9	53.0	17.8	55.0	17.4	57.0	17.1		
10.0	36.0	22.6	38.1	22.6	40.2	22.6	42.3	22.6	44.3	22.5	46.4	21.9	48.4	21.1	50.4	19.9	52.8	17.8	54.8	17.4	56.8	17.1		
12.0	35.4	19.5	37.5	19.7	39.6	19.8	41.7	19.9	43.8	20.0	45.9	19.8	47.9	19.7	50.0	19.3	52.3	17.7	54.4	17.4	56.4	17.1		
14.0	34.6	17.0	36.8	17.2	38.9	17.4	41.1	17.6	43.2	17.8	45.3	17.8	47.4	17.7	49.5	17.6	51.8	16.6	53.9	16.5	56.0	16.4		
16.0	33.7	15.0	35.9	15.2	38.1	15.5	40.3	15.7	42.4	16.0	44.6	16.0	46.7	16.0	48.8	16.0	51.2	15.2	53.3	15.2	55.4	15.1		
18.0	32.6	13.3	34.9	13.6	37.2	13.9	39.4	14.2	41.6	14.4	43.8	14.5	46.0	14.6	48.1	14.6	50.5	14.0	52.7	14.0	54.8	14.0		
20.0	31.4	11.9	33.8	12.3	36.1	12.6	38.4	12.9	40.7	13.2	42.9	13.3	45.1	13.4	47.3	13.4	49.7	13.0	51.9	13.0	54.0	13.0		
22.0	30.0	10.8	32.4	11.1	34.9	11.4	37.2	11.7	39.6	12.0	41.9	12.2	44.1	12.3	46.4	12.4	48.9	12.1	51.1	12.1	53.2	12.2		
24.0	28.3	9.7	30.9	10.0	33.5	10.3	35.9	10.7	38.3	11.1	40.7	11.2	43.0	11.3	45.3	11.5	47.9	11.3	50.1	11.3	52.3	11.4		
26.0	26.4	8.8	29.2	9.1	31.9	9.4	34.4	9.9	37.0	10.2	39.4	10.4	41.8	10.5	44.2	10.7	46.8	10.6	49.1	10.7	51.3	10.8		
28.0	24.1	8.0	27.2	8.2	30.0	8.5	32.8	9.0	35.4	9.4	38.0	9.7	40.4	9.8	42.9	10.0	45.6	9.9	47.9	10.0	50.2	10.1		
30.0	21.6	6.9	25.1	7.0	28.2	7.3	30.9	8.3	33.6	8.7	36.3	8.9	38.9	9.1	41.5	9.3	44.2	9.4	46.6	9.5	49.0	9.6		
32.0					25.7	6.7	28.7	7.6	31.7	8.0	34.5	8.2	37.2	8.3	39.9	8.6	42.7	8.7	45.2	8.8	47.7	8.7		
34.0					22.8	6.2	26.1	6.9	29.4	7.3	32.4	7.5	35.3	7.6	38.1	8.0	41.1	8.3	43.7	8.2	46.2	8.0		
36.0					19.2	5.8	23.1	6.4	26.8	6.8	30.1	6.9	33.2	7.0	36.2	7.4	39.3	7.8	42.0	7.7	44.6	7.4		
38.0							17.2	6.6	23.6	6.3	27.4	6.4	30.8	6.4	34.0	6.8	37.2	7.3	40.1	7.1	42.9	6.7		
40.0									20.1	5.8	24.2	5.9	28.0	6.0	31.5	6.4	35.0	6.8	38.0	6.6	40.9	6.2		
42.0											18.0	5.1	24.7	5.6	28.6	5.9	32.4	6.3	35.7	6.1	38.8	5.7		
44.0													20.9	5.2	25.2	5.4	29.5	5.9	33.0	5.7	36.4	5.3		
46.0															18.9	3.9			30.0	5.3	33.7	4.9		
48.0																			26.5	4.9	30.6	4.5		

現　行

機械名	オールテレーンクレーン																							
規　格	油圧伸縮ジブ型　160t 吊（2／2）																							
ブーム長(m)	36.0		38.0		40.0		42.0		44.0		46.0		48.0		50.0		52.0		54.0		56.0		58.0	
作業半径(m)	フックの地上高さ(m)	定格総荷重(t)	フックの地上高さ(m)	定格総荷重(t)	フックの地上高さ(m)	定格総荷重(t)	フックの地上高さ(m)	定格総荷重(t)	フックの地上高さ(m)	定格総荷重(t)	フックの地上高さ(m)	定格総荷重(t)	フックの地上高さ(m)	定格総荷重(t)	フックの地上高さ(m)	定格総荷重(t)	フックの地上高さ(m)	定格総荷重(t)	フックの地上高さ(m)	定格総荷重(t)	フックの地上高さ(m)	定格総荷重(t)	フックの地上高さ(m)	定格総荷重(t)
3.0 ～ 5.0																								
5.5																								
6.0	36.2	26.5	38.2	26.3	40.2	25.4	42.2	23.5																
7.0	36.0	24.5	38.0	24.5	40.1	24.1	42.1	22.9	44.1	21.7	46.1	20.6												
8.0	35.8	22.7	37.8	22.7	39.9	22.6	41.9	22.2	43.9	21.7	46.0	20.6	48.0	19.5	50.0	18.6	52.1	17.8						
9.0	35.5	21.0	37.6	21.0	39.6	20.8	41.7	20.7	43.7	20.6	45.8	20.5	47.8	19.5	49.9	18.6	51.9	17.8	53.9	17.4	55.9	17.1	58.0	16.8
10.0	35.3	20.7	37.3	20.6	39.4	20.5	41.5	20.4	43.5	20.2	45.6	19.8	47.6	19.5	49.7	18.6	51.7	17.8	53.7	17.4	55.8	17.1	57.8	16.8
12.0	34.6	18.4	36.7	18.3	38.8	18.2	40.9	18.2	43.0	18.1	45.1	18.1	47.2	18.1	49.2	17.9	51.3	17.7	53.3	17.4	55.4	17.1	57.4	16.8
14.0	33.8	16.9	36.0	16.9	38.1	16.8	40.3	16.8	42.4	16.7	44.5	16.7	46.6	16.6	48.7	16.6	50.8	16.6	52.8	16.5	54.9	16.4	57.0	16.3
16.0	32.9	12.7	35.1	12.7	37.3	12.6	39.5	12.6	41.7	12.6	43.8	12.5	45.9	12.5	48.0	12.5	50.2	12.4	52.3	12.4	54.3	12.3	56.4	12.3
18.0	31.9	11.6	34.1	11.5	36.4	11.5	38.6	11.5	40.8	11.5	43.0	11.4	45.2	11.4	47.3	11.4	49.5	11.3	51.6	11.3	53.7	11.3	55.8	11.3
20.0	30.6	9.8	33.0	9.7	35.3	9.6	37.6	9.5	39.9	9.5	42.1	9.4	44.3	9.4	46.5	9.3	48.7	9.3	50.8	9.2	53.0	9.2	55.1	9.1
22.0	29.2	9.6	31.7	9.5	34.1	9.5	36.5	9.5	38.8	9.4	41.1	9.4	43.3	9.3	45.6	9.3	47.8	9.2	50.0	9.2	52.2	9.1	54.3	9.0
24.0	27.5	8.8	30.1	8.7	32.7	8.6	35.1	8.5	37.6	8.4	39.9	8.4	42.2	8.4	44.5	8.4	46.8	8.3	49.0	8.3	51.3	8.3	53.5	8.3
26.0	25.6	8.4	28.4	8.3	31.1	8.3	33.7	8.2	36.2	8.2	38.6	8.2	41.0	8.2	43.4	8.1	45.7	8.1	48.0	8.1	50.3	8.0	52.5	8.0
28.0	23.3	8.0	26.4	8.0	29.2	7.9	32.0	7.8	34.6	7.8	37.2	7.7	39.7	7.7	42.1	7.7	44.5	7.6	46.8	7.6	49.2	7.6	51.5	7.6
30.0	20.6	7.5	24.0	7.4	27.1	7.3	30.1	7.3	32.9	7.3	35.5	7.3	38.1	7.3	40.7	7.3	43.1	7.3	45.6	7.3	48.0	7.3	50.3	7.3
32.0					24.7	7.2	27.9	7.2	30.9	7.2	33.7	7.2	36.5	7.2	39.1	7.2	41.7	7.2	44.2	7.2	46.6	7.2	49.0	7.2
34.0					21.7	6.7	25.3	6.7	28.6	6.7	31.7	6.7	34.6	6.7	37.3	6.7	40.0	6.7	42.6	6.7	45.2	6.7	47.7	6.7
36.0					18.1	6.2	22.3	6.2	26.0	6.2	29.3	6.2	32.4	6.2	35.4	6.2	38.2	6.2	40.9	6.2	43.6	6.2	46.2	6.2
38.0									22.9	6.0	26.6	6.0	30.0	6.0	33.2	6.0	36.2	6.0	39.0	6.0	41.8	6.0	44.5	6.0
40.0									19.0	5.8	23.4	5.8	27.2	5.8	30.7	5.8	33.9	5.8	37.0	5.8	39.9	5.8	42.7	5.8
42.0													23.9	5.8	27.8	5.8	31.3	5.8	34.6	5.8	37.7	5.7	40.7	5.4
44.0													19.9	5.7	24.4	5.7	28.4	5.7	32.0	5.7	35.3	5.3	38.5	4.8
46.0																			29.0	5.3	32.6	4.9	36.0	4.4
48.0																			25.4	4.9	29.5	4.5	33.2	4.0

備　考

表内、数値の改正・追加・削除及び字句の削除

新　旧　対　照　表

改　正

機械名	オールテレーンクレーン																													
規　格	油圧伸縮ジブ型　170t 吊（1／2）																													
ブーム長(m)	13.33		14.0		16.0		18.0		20.0		22.0		24.0		26.0		28.0		30.0		32.0		34.0		36.0		38.0		40.0	
作業半径(m)	フックの地上高さ(m)	定格総荷重(t)	フックの地上高さ(m)	定格総荷重(t)	フックの地上高さ(m)	定格総荷重(t)	フックの地上高さ(m)	定格総荷重(t)	フックの地上高さ(m)	定格総荷重(t)	フックの地上高さ(m)	定格総荷重(t)	フックの地上高さ(m)	定格総荷重(t)	フックの地上高さ(m)	定格総荷重(t)	フックの地上高さ(m)	定格総荷重(t)	フックの地上高さ(m)	定格総荷重(t)	フックの地上高さ(m)	定格総荷重(t)	フックの地上高さ(m)	定格総荷重(t)	フックの地上高さ(m)	定格総荷重(t)	フックの地上高さ(m)	定格総荷重(t)	フックの地上高さ(m)	定格総荷重(t)
2.5	15.1	170.0																												
3.0	15.0	152.0	15.7	151.0	17.7	148.0	19.8	145.0	21.8	140.7	23.8	136.4	25.8	126.1	27.8	112.9														
3.5	14.9	139.5	15.5	138.9	17.6	136.9	19.7	135.0	21.7	131.8	23.7	128.5	25.7	120.8	27.8	111.0														
4.0	14.7	127.0	15.4	126.7	17.5	125.9	19.6	125.0	21.6	122.9	23.6	120.7	25.7	115.5	27.7	109.0	29.7	100.7	31.7	89.7										
4.5	14.5	118.5	15.3	118.3	17.3	117.6	19.4	117.0	21.5	115.3	23.5	113.6	25.6	110.2	27.6	106.0	29.6	99.4	31.7	89.1										
5.0	14.4	110.0	15.1	109.9	17.2	109.4	19.3	109.0	21.4	107.7	23.4	106.4	25.5	104.8	27.5	103.1	29.6	98.2	31.6	88.5	33.6	79.1	35.6	71.1	37.7	63.2				
5.5	14.1	103.0	14.9	102.9	17.0	102.4	19.1	102.0	21.2	101.1	23.3	100.3	25.4	99.2	27.4	98.0	29.5	94.2	31.5	86.4	33.5	78.6	35.6	70.9	37.6	63.1				
6.0	13.9	96.0	14.7	95.9	16.8	95.4	19.0	95.0	21.1	94.6	23.2	94.1	25.2	93.6	27.3	92.9	29.4	90.2	31.4	84.2	33.4	78.1	35.5	70.6	37.5	63.1	39.5	56.5	41.6	50.1
7.0	13.3	85.0	14.1	84.9	16.4	84.4	18.6	84.0	20.7	84.0	22.9	84.0	25.0	83.7	27.0	83.3	29.1	81.5	31.2	77.8	33.2	73.9	35.3	68.3	37.3	62.8	39.4	56.3	41.4	49.7
8.0	12.7	76.0	13.5	75.8	15.9	75.2	18.1	74.5	20.3	74.7	22.5	74.9	24.6	75.0	26.7	75.0	28.8	74.1	30.9	71.9	33.0	69.5	35.1	64.8	37.1	60.2	39.2	54.2	41.2	48.1
9.0	11.8	67.5	12.7	67.4	15.2	67.2	17.6	67.0	19.9	67.2	22.1	67.4	24.3	67.7	26.4	67.9	28.5	67.6	30.6	66.5	32.7	65.0	34.8	61.1	36.9	57.1	38.9	51.6	41.0	45.9
10.0	10.8	54.0	11.8	55.0	14.5	58.0	17.0	61.0	19.3	61.0	21.6	61.0	23.8	61.2	26.0	61.4	28.2	61.5	30.3	61.5	32.4	61.1	34.5	57.3	36.6	53.6	38.7	48.7	40.7	43.7
12.0									18.0	51.0	20.4	51.0	22.8	51.2	25.1	51.4	27.3	51.7	29.5	52.1	31.7	52.2	33.8	49.8	35.9	47.4	38.1	43.5	40.2	39.4
14.0									16.3	40.9	19.0	42.9	21.5	43.7	23.9	43.9	26.3	44.2	28.5	44.6	30.8	44.9	33.0	43.5	35.2	42.2	37.3	39.1	39.5	35.7
16.0													19.9	37.7	22.5	37.9	25.0	38.2	27.4	38.6	29.7	39.0	32.0	38.5	34.3	38.1	36.5	35.7	38.7	32.9
18.0													17.9	30.9	20.8	32.2	23.5	33.2	26.0	33.6	28.5	34.0	30.8	34.3	33.2	34.5	35.5	32.6	37.7	30.3
20.0																	21.6	29.2	24.4	29.6	27.0	30.1	29.5	30.5	31.9	30.9	34.3	29.4	36.6	27.6
22.0																	19.3	24.4	22.4	25.5	25.2	26.6	27.9	27.0	30.5	27.4	33.0	26.7	35.4	25.8
24.0																	16.4	16.6	20.0	20.0	23.2	23.1	26.1	23.5	28.8	23.9	31.5	23.8	34.0	23.6
26.0																					20.7	19.9	23.9	20.4	26.9	20.9	29.7	21.4	32.4	21.9
28.0																					17.5	14.3	21.3	16.3	24.6	18.2	27.7	18.8	30.6	19.2
30.0																											25.3	16.8	28.5	17.2
32.0																											22.5	13.8	26.0	15.1
34.0																														
36.0 ～ 50.0																														

現　行

機械名	オールテレーンクレーン																													
規　格	油圧伸縮ジブ型　170t 吊（1／2）																													
ブーム長(m)	13.33		14.0		16.0		18.0		20.0		22.0		24.0		26.0		28.0		30.0		32.0		34.0		36.0		38.0		40.0	
作業半径(m)	フックの地上高さ(m)	定格総荷重(t)	フックの地上高さ(m)	定格総荷重(t)	フックの地上高さ(m)	定格総荷重(t)	フックの地上高さ(m)	定格総荷重(t)	フックの地上高さ(m)	定格総荷重(t)	フックの地上高さ(m)	定格総荷重(t)	フックの地上高さ(m)	定格総荷重(t)	フックの地上高さ(m)	定格総荷重(t)	フックの地上高さ(m)	定格総荷重(t)	フックの地上高さ(m)	定格総荷重(t)	フックの地上高さ(m)	定格総荷重(t)	フックの地上高さ(m)	定格総荷重(t)	フックの地上高さ(m)	定格総荷重(t)	フックの地上高さ(m)	定格総荷重(t)	フックの地上高さ(m)	定格総荷重(t)
2.5	15.1	170.0																												
3.0	15.0	152.0	15.7	151.0	17.7	148.0	19.8	145.0	21.8	140.7	23.8	136.4	25.8	126.1	27.8	112.9														
3.5	14.9	139.5	15.6	138.9	17.6	136.9	19.7	135.0	21.7	131.8	23.7	128.5	25.7	120.8	27.8	111.0														
4.0	14.7	127.0	15.4	126.7	17.5	125.9	19.6	125.0	21.6	122.9	23.6	120.7	25.7	115.5	27.7	109.0	29.7	100.7	31.7	89.7										
4.5	14.6	118.5	15.3	118.3	17.4	117.7	19.4	117.0	21.5	115.3	23.5	113.6	25.6	110.2	27.6	106.0	29.6	99.4	31.7	89.1										
5.0	14.4	110.0	15.1	109.9	17.2	109.4	19.3	109.0	21.4	107.7	23.4	106.4	25.5	104.8	27.5	103.1	29.6	98.2	31.6	88.5	33.6	79.1	35.6	71.1	37.7	63.2				
5.5	14.1	103.0	14.9	102.9	17.0	102.4	19.1	102.0	21.2	101.1	23.3	100.3	25.4	99.2	27.4	98.0	29.5	94.2	31.5	86.4	33.5	78.6	35.6	70.9	37.6	63.1				
6.0	13.9	96.0	14.7	95.9	16.8	95.4	19.0	95.0	21.1	94.6	23.2	94.1	25.2	93.6	27.3	92.9	29.4	90.2	31.4	84.2	33.4	78.1	35.5	70.6	37.5	63.1	39.5	56.5	41.6	50.1
7.0	13.3	85.0	14.1	84.9	16.4	84.4	18.6	84.0	20.7	84.0	22.9	84.0	25.0	83.7	27.0	83.3	29.1	81.5	31.2	77.8	33.2	73.9	35.3	68.3	37.3	62.8	39.4	56.3	41.4	49.7
8.0	12.7	76.0	13.5	75.8	15.9	75.2	18.1	74.5	20.3	74.5	22.5	74.5	24.6	74.5	26.7	74.5	28.8	74.1	30.9	71.9	33.0	69.5	35.1	64.8	37.1	60.2	39.2	54.2	41.2	48.1
9.0	11.8	67.5	12.7	67.4	15.2	67.2	17.6	67.0	19.9	67.0	22.1	67.0	24.3	67.0	26.4	67.0	28.5	67.0	30.6	66.5	32.7	65.0	34.8	61.1	36.9	57.1	38.9	51.6	41.0	45.9
10.0	10.8	54.0	11.8	54.0	14.5	54.0	17.0	54.0	19.3	54.0	21.6	54.0	23.8	54.0	26.0	54.0	28.2	54.0	30.3	54.0	32.4	54.0	34.5	54.0	36.6	53.6	38.7	48.7	40.7	43.7
12.0									18.0	51.0	20.4	51.0	22.8	51.0	25.1	51.0	27.3	51.0	29.5	51.0	31.7	51.0	33.8	49.8	35.9	47.4	38.1	43.5	40.2	39.4
14.0									16.3	40.9	19.0	40.9	21.5	40.9	23.9	40.9	26.3	40.9	28.5	40.9	30.8	40.9	33.0	40.9	35.2	40.9	37.3	39.1	39.5	35.7
16.0													19.9	37.7	22.5	37.7	25.0	37.7	27.4	37.7	29.7	37.7	32.0	37.7	34.3	37.7	36.5	35.7	38.7	32.9
18.0													17.9	30.9	20.8	30.9	23.5	30.9	26.0	30.9	38.5	30.9	30.8	30.9	33.2	30.9	35.5	30.9	37.7	30.3
20.0																	21.6	29.2	24.4	29.2	27.0	29.2	29.5	29.2	31.9	29.2	34.3	29.2	36.6	27.6
22.0																	19.3	24.4	22.4	24.4	25.2	24.4	27.9	24.4	30.5	24.4	33.0	24.4	35.4	24.4
24.0																	16.4	16.6	20.0	16.6	23.2	16.6	26.1	16.6	28.8	16.6	31.5	16.6	34.0	16.6
26.0																					20.7	16.6	23.9	16.6	26.9	16.6	29.7	16.6	32.4	16.6
28.0																					17.5	14.3	21.3	14.3	24.6	14.3	27.7	14.3	30.6	14.3
30.0																											25.3	14.3	28.5	14.3
32.0																											22.5	14.3	26.0	14.3
34.0																														
36.0 ～ 62.0																														

備　考

表内、数値の改正

新　旧　対　照　表

改　正

機械名：オールテレーンクレーン
規　格：油圧伸縮ジブ型　170t 吊（2／2）

ブーム長(m)	42.0		44.0		46.0		48.0		50.0		52.0		54.0		56.0		＿＿		＿＿		＿＿		＿＿		＿＿		＿＿	
作業半径(m) ＼	フックの地上高さ(m)	定格総荷重(t)	フックの地上高さ(m)	定格総荷重(t)	フックの地上高さ(m)	定格総荷重(t)	フックの地上高さ(m)	定格総荷重(t)	フックの地上高さ(m)	定格総荷重(t)	フックの地上高さ(m)	定格総荷重(t)	フックの地上高さ(m)	定格総荷重(t)	フックの地上高さ(m)	定格総荷重(t)	＿＿	＿＿	＿＿	＿＿	＿＿	＿＿	＿＿	＿＿	＿＿	＿＿	＿＿	＿＿
2.5 ～ 5.5																												
6.0																												
7.0	43.4	45.1	45.4	41.5																								
8.0	43.2	44.0	45.3	41.0	47.3	38.0	49.3	34.7	51.4	31.5	53.4	28.6	55.4	25.8														
9.0	43.0	42.6	45.1	40.5	47.1	38.0	49.2	34.7	51.2	31.5	53.2	28.6	55.2	25.8	57.3	23.6												
10.0	42.8	41.2	44.9	39.9	46.9	38.0	49.0	34.7	51.0	31.5	53.0	28.6	55.1	25.8	57.1	23.6												
12.0	42.3	37.4	44.3	36.6	46.4	35.3	48.5	33.1	50.5	31.0	52.6	28.3	54.7	25.7	56.7	23.6												
14.0	41.6	33.8	43.7	32.7	45.8	31.6	47.9	30.3	50.0	29.0	52.1	27.2	54.2	25.5	56.2	23.6												
16.0	40.8	31.2	43.0	29.9	45.1	28.7	47.3	27.6	49.4	26.5	51.5	25.0	53.6	23.4	55.7	22.2												
18.0	40.0	28.4	42.2	26.7	44.3	25.2	46.5	24.4	48.7	23.5	50.8	22.6	52.9	21.7	55.0	20.8												
20.0	38.9	25.9	41.2	24.2	43.4	22.8	45.6	22.1	47.8	21.5	50.0	20.8	52.2	20.0	54.3	19.1												
22.0	37.8	24.2	40.1	22.3	42.4	20.8	44.7	20.1	46.9	19.5	49.1	18.9	51.3	18.4	53.5	17.6												
24.0	36.5	22.2	38.9	20.2	41.2	18.6	43.6	18.0	45.9	17.4	48.1	17.0	50.4	16.6	52.6	16.1												
26.0	35.0	20.7	37.5	18.7	40.0	17.1	42.4	16.6	44.7	16.0	47.0	15.7	49.3	15.3	51.6	14.9												
28.0	33.3	18.3	35.9	16.8	38.5	15.6	41.0	15.1	43.4	14.6	45.8	14.3	48.2	13.9	50.5	13.6												
30.0	31.4	16.5	34.2	15.4	36.9	14.4	39.5	13.9	42.0	13.4	44.5	13.1	46.9	12.8	49.3	12.5												
32.0	29.2	14.9	32.2	14.1	35.1	13.4	37.8	12.9	40.4	12.4	43.0	12.1	45.5	11.9	48.0	11.7												
34.0	26.7	13.6	29.9	13.0	33.0	12.5	35.9	12.0	38.7	11.5	41.3	11.2	44.0	10.9	46.5	10.7												
36.0	23.6	11.5	27.3	11.6	30.6	11.5	33.8	10.9	36.7	10.3	39.5	10.1	42.3	9.9	44.9	9.7												
38.0					27.9	10.6	31.3	9.9	34.5	9.2	37.5	9.0	40.4	8.8	43.1	8.6												
40.0					24.7	9.3	28.5	8.9	32.0	8.6	35.2	8.4	38.3	8.2	41.2	8.0												
42.0									29.1	8.0	32.7	7.8	35.9	7.6	39.0	7.4												
44.0									25.8	7.5	29.7	7.3	33.3	7.1	36.6	6.9												
46.0									21.6	5.1	26.3	5.7	30.3	6.3	33.9	6.4												
48.0															30.8	6.0												
50.0															27.2	5.0												
＿＿																												
＿＿																												
＿＿																												
＿＿																												
＿＿																												

現　行

機械名：オールテレーンクレーン
規　格：油圧伸縮ジブ型　170t 吊（2／2）

ブーム長(m)	42.0		44.0		46.0		48.0		50.0		52.0		54.0		56.0		58.0		60.0		62.0		64.0		66.0		68.0	
作業半径(m) ＼	フックの地上高さ(m)	定格総荷重(t)	フックの地上高さ(m)	定格総荷重(t)	フックの地上高さ(m)	定格総荷重(t)	フックの地上高さ(m)	定格総荷重(t)	フックの地上高さ(m)	定格総荷重(t)	フックの地上高さ(m)	定格総荷重(t)	フックの地上高さ(m)	定格総荷重(t)	フックの地上高さ(m)	定格総荷重(t)	フックの地上高さ(m)	定格総荷重(t)	フックの地上高さ(m)	定格総荷重(t)	フックの地上高さ(m)	定格総荷重(t)	フックの地上高さ(m)	定格総荷重(t)	フックの地上高さ(m)	定格総荷重(t)	フックの地上高さ(m)	定格総荷重(t)
2.5 ～ 5.5																												
6.0																												
7.0	43.4	45.1	45.4	41.5																								
8.0	43.2	44.0	45.3	41.0	47.3	38.0	49.3	34.7	51.4	31.5	53.4	28.6	55.4	25.8														
9.0	43.0	42.6	45.1	40.5	47.1	38.0	49.2	34.7	51.2	31.5	53.2	28.6	55.2	25.8	57.3	23.6	59.3	21.6										
10.0	42.8	41.2	44.9	39.9	46.9	38.0	49.0	34.7	51.0	31.5	53.0	28.6	55.1	25.8	57.1	23.6	59.1	21.6	61.2	19.7	63.2	17.9						
12.0	42.3	37.4	44.3	36.6	46.4	35.3	48.5	33.1	50.5	31.0	52.6	28.3	54.7	25.7	56.7	23.6	58.8	21.6	60.8	19.7	62.8	17.9	64.9	16.3	66.9	15.1	68.9	14.0
14.0	41.6	33.8	43.7	32.7	45.8	31.6	47.9	30.3	50.0	29.0	52.1	27.2	54.2	25.5	56.2	23.6	58.3	21.6	60.3	19.7	62.4	17.9	64.5	16.3	66.5	15.1	68.5	14.0
16.0	40.8	31.2	43.0	29.9	45.1	28.7	47.3	27.6	49.4	26.5	51.5	25.0	53.6	23.4	55.7	22.2	57.8	21.1	59.8	19.7	61.9	17.9	64.0	16.3	66.0	15.1	68.1	14.0
18.0	40.0	28.4	42.2	26.7	44.3	25.2	46.5	24.4	48.7	23.5	50.8	22.6	52.9	21.7	55.0	20.8	57.1	19.9	59.2	18.8	61.3	17.5	63.4	16.3	65.5	15.1	67.6	14.0
20.0	38.9	25.9	41.2	24.2	43.4	22.8	45.6	22.1	47.8	21.5	50.0	20.8	52.2	20.0	54.3	19.1	56.4	18.1	58.6	17.3	60.7	16.7	62.8	16.0	64.9	15.0	67.0	14.0
22.0	37.8	24.2	40.1	22.3	42.4	20.8	44.7	20.1	46.9	19.5	49.1	18.9	51.3	18.4	53.5	17.6	55.7	16.8	57.8	16.2	60.0	15.7	62.1	15.2	64.2	14.5	66.3	13.8
24.0	36.5	16.6	38.9	16.6	41.2	16.6	43.6	16.6	45.9	16.6	48.1	16.6	50.4	16.6	52.6	16.1	54.8	15.5	57.0	15.0	59.2	14.6	61.3	14.2	63.5	13.7	65.6	13.2
26.0	35.0	16.6	37.5	16.6	40.0	16.6	42.4	16.6	44.7	16.0	47.0	15.7	49.3	15.3	51.6	14.9	53.9	14.4	56.1	14.0	58.3	13.6	60.5	13.2	62.7	12.9	64.8	12.6
28.0	33.3	14.3	35.9	14.3	38.5	14.3	41.0	14.3	43.4	14.3	45.8	14.3	48.2	13.9	50.5	13.6	52.8	13.4	55.1	13.1	57.3	12.8	59.6	12.5	61.8	12.2	64.0	11.9
30.0	31.4	14.3	34.2	14.3	36.9	14.3	39.5	13.9	42.0	13.4	44.5	13.1	46.9	12.8	49.3	12.5	51.6	12.3	54.0	12.1	56.3	11.9	58.5	11.7	60.8	11.4	63.0	11.2
32.0	29.2	14.3	32.2	14.1	35.1	13.4	37.8	12.9	40.4	12.4	43.0	12.1	45.5	11.9	48.0	11.7	50.4	11.5	52.8	11.3	55.1	11.0	57.4	10.7	59.7	10.6	62.0	10.5
34.0	26.7	13.6	29.9	13.0	33.0	12.5	35.9	12.0	38.7	11.5	41.3	11.2	44.0	10.9	46.5	10.7	49.0	10.6	51.4	10.3	53.9	10.0	56.2	9.7	58.6	9.7	60.9	9.7
36.0	23.6	11.5	27.3	11.5	30.6	11.5	33.8	10.9	36.7	10.3	39.5	10.1	42.3	9.9	44.9	9.7	47.5	9.6	50.0	9.4	52.5	9.1	54.9	8.9	57.3	8.9	59.7	8.9
38.0					27.9	10.6	31.3	9.9	34.5	9.2	37.5	9.0	40.4	8.8	43.1	8.6	45.8	8.5	48.4	8.4	51.0	8.4	53.5	8.4	56.0	8.4	58.4	8.4
40.0					24.7	9.3	28.5	8.9	32.0	8.6	35.2	8.4	38.3	8.2	41.2	8.0	44.0	7.9	46.7	7.8	49.4	7.8	52.0	7.8	54.5	7.7	57.0	7.6
42.0									29.1	8.0	32.7	7.8	35.9	7.6	39.0	7.4	42.0	7.4	44.9	7.3	47.6	7.3	50.3	7.3	52.9	7.3	55.5	7.2
44.0									25.8	7.5	29.7	7.3	33.3	7.1	36.6	6.9	39.8	6.9	42.8	6.8	45.7	6.8	48.5	6.8	51.2	6.8	53.9	6.8
46.0									21.6	5.1	26.3	5.1	30.3	5.1	33.9	5.1	37.3	5.1	40.5	5.1	43.6	5.1	46.5	5.1	49.3	5.1	52.1	5.1
48.0															30.8	5.1	34.6	5.1	38.0	5.1	41.2	5.1	44.3	5.1	47.3	5.1	50.2	5.1
50.0															27.2	5.0	31.4	5.0	35.2	5.0	38.7	5.0	42.0	5.0	45.1	5.0	48.1	5.0
52.0																			31.9	5.0	35.8	5.0	39.3	5.0	42.6	5.0	45.8	5.0
54.0																			28.2	4.4	32.5	4.4	36.4	4.4	40.0	4.4	43.3	4.4
56.0																							33.0	4.4	36.9	4.4	40.6	4.4
58.0																							29.1	4.0	33.5	4.0	37.5	4.0
60.0																											34.0	4.0
62.0																											29.9	3.8

備　考

表内、数値の改正・削除及び字句の削除

新　旧　対　照　表

改　正

機械名	オールテレーンクレーン																							
規　格	油圧伸縮ジブ型　200t 吊（1／2）																							
ブーム長(m)	13.2		14.0		16.0		18.0		20.0		22.0		24.0		26.0		28.0		30.0		32.0		34.0		36.0	
作業半径(m)	フックの地上高さ(m)	定格総荷重(t)	フックの地上高さ(m)	定格総荷重(t)	フックの地上高さ(m)	定格総荷重(t)	フックの地上高さ(m)	定格総荷重(t)	フックの地上高さ(m)	定格総荷重(t)	フックの地上高さ(m)	定格総荷重(t)	フックの地上高さ(m)	定格総荷重(t)	フックの地上高さ(m)	定格総荷重(t)	フックの地上高さ(m)	定格総荷重(t)	フックの地上高さ(m)	定格総荷重(t)	フックの地上高さ(m)	定格総荷重(t)	フックの地上高さ(m)	定格総荷重(t)	フックの地上高さ(m)	定格総荷重(t)
2.7	14.2	200.0																								
3.0	14.1	154.5	13.4	175.7	15.4	146.6	17.5	118.1	21.0	101.2	23.0	90.6	25.1	83.4	27.1	76.1										
3.5	14.0	142.5	13.3	162.8	15.4	140.6	17.4	118.5	20.9	101.2	23.0	90.6	25.0	83.4	27.0	76.1	29.0	71.8	31.1	68.1						
4.0	13.8	132.3	13.2	151.7	15.2	135.1	17.3	118.3	19.3	114.2	21.4	110.9	24.9	83.4	26.9	76.1	29.0	71.8	31.0	68.1						
4.5	13.7	123.3	13.0	142.1	15.1	130.3	17.2	118.1	19.2	114.2	21.3	110.9	24.8	83.4	26.9	76.1	28.9	71.8	30.9	68.1	32.9	63.7	35.0	58.9		
5.0	13.5	115.4	12.8	133.5	14.9	125.5	17.0	117.0	19.1	113.7	21.2	110.9	23.2	103.6	25.3	93.6	27.3	84.5	29.3	75.6	32.9	63.7	34.9	58.9		
5.5	13.2	108.6	12.6	126.1	14.8	120.4	16.9	114.6	19.0	112.2	21.0	109.9	23.1	102.6	25.1	92.8	27.2	84.0	29.2	75.3	32.8	63.7	34.8	58.9		
6.0	13.0	101.8	12.4	118.6	14.6	115.4	16.7	112.2	18.8	110.6	20.9	109.0	23.0	101.7	25.0	92.1	27.1	83.5	29.1	75.1	32.7	63.7	34.7	58.9	36.8	53.4
7.0	12.4	88.1	11.9	105.1	14.1	102.4	16.3	99.9	18.5	98.6	20.6	97.4	22.7	92.4	24.8	86.0	26.9	79.1	28.9	72.2	31.0	66.0	33.0	63.5	35.1	60.8
8.0	11.8	76.2	11.2	92.5	13.6	91.0	15.9	89.6	18.1	88.2	20.2	86.7	22.4	83.8	24.5	80.2	26.6	74.9	28.7	69.2	30.7	64.6	32.8	62.4	34.8	60.0
9.0	10.9	66.9	10.5	82.5	13.0	80.7	15.3	78.9	17.6	78.2	19.8	77.4	22.0	75.7	24.1	73.6	26.3	70.5	28.4	67.2	30.5	64.0	32.5	61.4	34.6	59.0
10.0	9.9	54.8	9.5	72.2	12.2	71.6	14.7	70.9	17.1	70.4	19.3	69.9	21.6	69.2	23.7	68.4	25.9	67.2	28.0	65.9	30.1	63.8	32.2	60.5	34.3	57.5
12.0							14.7	47.6	15.7	57.6	18.2	57.2	20.5	56.8	22.8	56.2	25.0	55.5	27.2	54.7	29.4	53.7	31.6	52.0	33.7	49.9
14.0							12.6	38.1	14.0	46.8	16.7	46.4	19.2	46.3	21.7	46.2	24.0	46.1	26.3	46.0	28.5	45.7	30.7	44.8	32.9	43.3
16.0									11.9	36.3	15.9	34.5	17.6	38.8	20.2	39.2	22.7	39.3	25.1	39.4	27.5	39.3	29.7	38.4	32.0	37.3
18.0											13.9	27.3	15.6	33.0	18.5	33.4	21.2	33.7	23.7	33.9	26.2	34.0	28.6	33.3	30.9	32.6
20.0													12.3	28.1	15.7	29.1	19.3	28.2	22.1	28.8	24.7	29.3	27.2	28.8	29.7	28.3
22.0																	18.6	20.8	21.7	20.7	23.0	25.6	25.7	25.2	28.2	24.9
24.0																					20.9	22.3	23.8	22.1	26.6	22.0
26.0																					18.4	19.5	21.7	19.7	24.6	19.8
28.0																					15.2	16.5	19.0	17.2	22.4	17.6
30.0																									21.2	13.2
32.0																									17.7	11.9
34.0																										
36.0 ～ 54.0																										

現　行

機械名	オールテレーンクレーン																							
規　格	油圧伸縮ジブ型　200t 吊（1／2）																							
ブーム長(m)	13.6		14.0		16.0		18.0		20.0		22.0		24.0		26.0		28.0		30.0		32.0		34.0		36.0	
作業半径(m)	フックの地上高さ(m)	定格総荷重(t)	フックの地上高さ(m)	定格総荷重(t)	フックの地上高さ(m)	定格総荷重(t)	フックの地上高さ(m)	定格総荷重(t)	フックの地上高さ(m)	定格総荷重(t)	フックの地上高さ(m)	定格総荷重(t)	フックの地上高さ(m)	定格総荷重(t)	フックの地上高さ(m)	定格総荷重(t)	フックの地上高さ(m)	定格総荷重(t)	フックの地上高さ(m)	定格総荷重(t)	フックの地上高さ(m)	定格総荷重(t)	フックの地上高さ(m)	定格総荷重(t)	フックの地上高さ(m)	定格総荷重(t)
3.0	13.2	200.0																								
3.5	13.0	179.6	13.4	174.4	15.5	148.2	17.5	122.0																		
4.0	12.9	166.0	13.3	162.0	15.4	141.7	17.4	121.5	19.5	120.0	21.5	120.0														
4.5	12.7	154.3	13.2	151.3	15.2	136.2	17.3	121.1	19.4	120.0	21.4	120.0														
5.0	12.5	144.2	13.0	142.1	15.1	131.4	17.2	120.8	19.3	120.0	21.3	120.0	23.4	112.1	25.4	100.1	27.4	88.0	29.5	75.9						
5.5	12.3	135.8	12.8	134.4	14.9	127.5	17.0	120.5	19.1	119.2	21.2	118.3	23.2	110.4	25.3	98.7	27.3	87.1	29.4	75.5						
6.0	12.1	127.4	12.5	126.8	14.7	123.5	16.9	120.2	19.0	118.3	21.1	116.5	23.1	108.6	25.2	97.4	27.2	86.3	29.3	75.1						
7.0	11.6	113.7	12.0	113.1	14.3	110.2	16.5	107.2	18.6	105.5	20.7	103.8	22.8	97.7	24.9	89.4	27.0	81.0	29.1	72.6	31.1	64.9	33.2	63.8	35.2	62.7
8.0	10.9	100.4	11.4	100.1	13.7	98.7	16.0	97.3	18.2	95.1	20.4	92.7	22.5	88.1	24.6	82.2	26.7	76.2	28.8	70.3	30.9	64.9	32.9	63.8	35.0	62.7
9.0	10.1	90.2	10.6	88.8	13.1	87.6	15.5	85.5	17.8	84.2	20.0	82.9	22.1	80.0	24.3	76.2	26.4	72.3	28.5	68.5	30.6	64.9	32.7	63.8	34.7	62.7
10.0	9.1	80.1	9.7	79.8	12.4	78.3	14.9	76.8	17.2	75.9	19.5	75.0	21.7	73.3	23.9	71.2	26.0	69.1	28.2	66.9	30.3	64.8	32.4	62.7	34.5	60.6
12.0									15.9	62.2	18.3	61.7	20.7	60.6	23.0	59.2	25.2	57.8	27.4	56.5	29.6	55.0	31.7	53.3	33.8	51.6
14.0									14.2	50.9	16.9	50.4	19.4	49.7	21.8	49.0	24.1	48.3	26.4	47.6	28.7	46.9	30.9	45.6	33.1	44.3
16.0									11.9	41.6	15.0	41.6	17.8	41.6	20.4	41.4	22.9	41.1	25.3	40.8	27.6	40.5	29.9	39.5	32.1	38.6
													15.8	35.5	18.7	35.5	21.3	35.5	23.9	35.5	26.4	35.5	28.7	34.7	31.1	33.9
													13.2	31.3	16.5	31.3	19.5	31.3	22.3	31.3	24.9	31.3	27.4	30.7	29.8	30.0
																					23.1	27.8	25.8	27.2	28.4	26.7
																					21.1	24.3	24.0	23.9	26.7	23.6
																					18.5	21.0	21.8	20.9	24.8	20.8
																					15.4	18.8	19.2	18.8	22.5	18.8
24.0 ～ 38.0																										

備　考

表内、数値の改正及び追加

新　旧　対　照　表

改　正

機械名	オールテレーンクレーン																					
規　格	油圧伸縮ジブ型　200t 吊（2／2）																					
ブーム長(m)	38.0		40.0		42.0		44.0		46.0		48.0		50.0		52.0		54.0		56.0		58.0		60.0	
作業半径(m)	フックの地上高さ(m)	定格総荷重(t)	フックの地上高さ(m)	定格総荷重(t)	フックの地上高さ(m)	定格総荷重(t)	フックの地上高さ(m)	定格総荷重(t)	フックの地上高さ(m)	定格総荷重(t)	フックの地上高さ(m)	定格総荷重(t)	フックの地上高さ(m)	定格総荷重(t)	フックの地上高さ(m)	定格総荷重(t)	フックの地上高さ(m)	定格総荷重(t)	フックの地上高さ(m)	定格総荷重(t)	フックの地上高さ(m)	定格総荷重(t)	フックの地上高さ(m)	定格総荷重(t)
2.7 ～ 5.0																								
5.5																								
6.0	38.8	47.2	40.8	41.8	42.8	37.9																		
7.0	37.1	57.8	39.1	55.0	42.7	37.9	44.7	34.0	46.7	31.0	48.7	27.9												
8.0	36.9	57.5	38.9	55.0	40.9	49.3	43.0	43.5	45.0	38.5	47.0	34.9	49.1	31.5	52.6	22.8								
9.0	36.7	56.9	38.7	54.6	40.8	50.5	42.8	44.9	44.9	39.8	46.9	35.9	48.9	32.1	52.5	22.8	54.5	20.8	56.5	19.0				
10.0	36.4	54.7	38.5	52.0	40.5	48.3	42.6	43.8	44.6	39.4	46.7	35.7	48.7	32.1	52.3	22.8	54.3	20.8	56.4	19.0	58.4	17.2	60.4	15.5
12.0	35.8	47.3	37.9	45.0	40.0	42.6	42.1	39.8	44.2	36.9	46.2	34.3	48.3	31.9	51.9	22.7	53.9	20.8	56.0	19.0	58.0	17.2	60.0	15.5
14.0	35.1	41.3	37.2	39.5	39.3	37.7	41.5	35.5	43.6	33.5	45.7	32.1	47.7	30.9	51.3	21.9	53.4	20.4	55.5	18.8	57.5	17.2	59.6	15.5
16.0	34.2	36.1	36.4	34.9	38.6	33.3	40.7	31.4	42.9	29.7	45.0	28.5	47.1	27.4	50.7	20.5	52.8	19.2	54.9	18.0	57.0	16.8	59.1	15.5
18.0	33.2	31.8	35.5	31.0	37.7	29.7	39.9	28.2	42.1	26.8	44.2	25.8	46.4	24.8	50.0	19.1	52.2	18.1	54.3	17.1	56.4	16.3	58.5	15.5
20.0	32.1	27.8	34.4	27.3	36.7	26.5	38.9	25.5	41.2	24.4	43.4	23.4	45.6	22.4	49.3	17.8	51.4	16.9	53.6	16.1	55.7	15.4	57.8	14.7
22.0	30.7	24.5	33.2	24.2	35.5	23.6	37.8	22.8	40.1	22.0	42.4	21.2	44.6	20.3	48.4	16.7	50.6	15.9	52.8	15.2	54.9	14.5	57.1	13.8
24.0	29.2	21.9	31.7	21.7	34.2	21.2	36.6	20.5	39.0	20.0	41.3	19.3	43.6	18.5	47.4	15.7	49.6	14.9	51.9	14.2	54.1	13.5	56.2	12.8
26.0	27.5	19.8	30.1	19.8	32.7	19.3	35.2	18.5	37.7	17.9	40.1	17.3	42.5	16.7	46.3	14.6	48.6	14.1	50.9	13.4	53.1	12.7	55.3	11.8
28.0	25.4	17.7	28.3	17.8	31.0	17.5	33.7	16.8	36.2	16.2	38.7	15.6	41.2	15.2	45.1	13.6	47.4	13.2	49.8	12.7	52.0	11.9	54.3	10.9
30.0	24.6	13.0	27.7	12.8	29.1	15.8	31.9	15.4	34.6	14.9	37.2	14.4	39.7	14.0	43.7	12.1	46.2	12.0	48.5	11.9	50.9	11.2	53.2	10.1
32.0	21.7	11.8	25.3	11.7	26.9	14.1	29.9	13.9	32.8	13.6	35.5	13.2	38.2	12.8	42.2	10.9	44.8	11.0	47.2	11.1	49.6	10.5	52.0	9.4
34.0			22.3	11.1	24.4	12.8	27.7	12.7	30.7	12.6	33.6	12.2	36.4	11.8	40.6	10.1	43.2	10.1	45.8	10.1	48.2	9.6	50.7	8.8
36.0			18.7	10.1	21.4	11.5	25.0	11.5	28.4	11.4	31.5	11.1	34.4	10.9	38.8	9.4	41.5	9.3	44.2	9.2	46.7	8.8	49.3	8.2
38.0					17.0	10.5	21.9	10.1	25.7	10.2	29.1	10.1	32.2	10.1	36.8	8.7	39.6	8.5	42.4	8.3	45.1	8.0	47.7	7.6
40.0							19.6	8.4	22.4	9.3	26.2	9.1	29.7	9.3	34.5	7.9	37.5	7.7	40.4	7.5	43.3	7.3	46.0	7.1
42.0									17.5	8.8	23.0	8.3	26.9	8.5	31.9	7.2	35.2	7.0	38.3	6.8	41.3	6.7	44.1	6.6
44.0											20.4	6.6	24.5	7.1	29.0	6.6	32.6	6.4	35.9	6.2	39.0	6.1	42.0	6.1
46.0													19.5	6.6			29.5	5.8	33.2	5.6	36.6	5.5	39.8	5.6
48.0																	26.0	5.3	30.1	5.1	33.8	5.0	37.3	5.0
50.0																					30.6	4.5	34.4	4.5
52.0																					26.9	4.0	31.2	4.1
54.0																					22.4	3.7	27.4	3.7

現　行

機械名	オールテレーンクレーン																					
規　格	油圧伸縮ジブ型　200t 吊（2／2）																					
ブーム長(m)	38.0		40.0		42.0		44.0		46.0		48.0		50.0									
作業半径(m)	フックの地上高さ(m)	定格総荷重(t)	フックの地上高さ(m)	定格総荷重(t)	フックの地上高さ(m)	定格総荷重(t)	フックの地上高さ(m)	定格総荷重(t)	フックの地上高さ(m)	定格総荷重(t)	フックの地上高さ(m)	定格総荷重(t)	フックの地上高さ(m)	定格総荷重(t)								
3.0 ～ 5.5																						
―																						
6.0	―	―	―	―	―	―																
7.0	37.2	61.6	39.3	60.5	―	―	―	―	―	―	―	―										
8.0	37.0	61.6	39.1	60.5	―	―	―	―	―	―	―	―										
9.0	36.8	61.6	38.9	60.5	40.9	57.0	43.0	51.5	45.0	46.0	47.0	40.5	49.1	35.0								
10.0	36.6	58.5	38.6	56.4	40.7	53.0	42.7	48.5	44.8	44.0	46.8	39.5	48.9	35.0								
12.0	35.9	49.8	38.1	48.1	40.1	45.8	42.2	43.1	44.3	40.4	46.4	37.7	48.4	35.0								
14.0	35.2	43.0	37.4	41.7	39.5	40.2	41.6	38.7	43.7	37.1	45.8	35.5	47.9	33.9								
16.0	34.4	37.6	36.6	36.6	38.7	35.4	40.9	34.0	43.0	32.5	45.1	31.1	47.3	29.6								
18.0	33.4	33.0	35.6	32.2	37.8	31.2	40.0	30.0	42.2	28.9	44.4	27.7	46.5	26.6								
20.0	32.2	29.3	34.5	28.6	36.8	27.7	39.1	26.7	41.3	25.7	43.5	24.7	45.7	23.7								
22.0	30.9	26.1	33.3	25.6	35.7	24.8	38.0	23.9	40.3	23.0	42.6	22.1	44.8	21.2								
24.0	29.4	23.3	31.9	23.0	34.4	22.4	36.8	21.5	39.1	20.7	41.5	19.9	43.8	19.1								
26.0	27.6	20.7	30.3	20.6	32.9	20.2	35.4	19.5	37.8	18.8	40.2	18.0	42.6	17.3								
28.0	25.6	18.8	28.5	18.8	31.2	18.4	33.8	17.8	36.4	17.1	38.9	16.5	41.3	15.8								
30.0	―	―	―	―	29.3	16.6	32.1	16.1	34.8	15.5	37.4	15.0	39.9	14.4								
32.0	―	―	―	―	27.1	14.8	30.1	14.4	32.9	14.0	35.7	13.6	38.3	13.2								
34.0	―	―	―	―	24.6	13.2	27.8	12.9	30.9	12.7	33.8	12.4	36.6	12.2								
36.0			―	―	21.5	11.8	25.2	11.7	28.5	11.5	31.6	11.4	34.6	11.2								
38.0			―	―	17.8	10.4	22.1	10.4	25.8	10.4	29.2	10.4	32.4	10.4								
―							―	―	―	―	―	―	―	―								
―									―	―	―	―	―	―								
―											―	―	―	―								
―													―	―								
―																						
―																						
―																						

備　考

表内、数値の改正・追加及び字句の追加

新　旧　対　照　表

改　正

機械名	オールテレーンクレーン																							
規　格	油圧伸縮ジブ型　220t 吊（1／2）																							
ブーム長(m)	13.2		14.0		16.0		18.0		20.0		22.0		24.0		26.0		28.0		30.0		32.0		34.0		36.0	
作業半径(m)	フックの地上高さ(m)	定格総荷重(t)	フックの地上高さ(m)	定格総荷重(t)	フックの地上高さ(m)	定格総荷重(t)	フックの地上高さ(m)	定格総荷重(t)	フックの地上高さ(m)	定格総荷重(t)	フックの地上高さ(m)	定格総荷重(t)	フックの地上高さ(m)	定格総荷重(t)	フックの地上高さ(m)	定格総荷重(t)	フックの地上高さ(m)	定格総荷重(t)	フックの地上高さ(m)	定格総荷重(t)	フックの地上高さ(m)	定格総荷重(t)	フックの地上高さ(m)	定格総荷重(t)	フックの地上高さ(m)	定格総荷重(t)
2.5	12.5	220.0																								
3.0	12.4	180.0	13.3	181.5	15.3	147.2	17.3	121.5	19.4	120.6	21.3	107.3	23.3	100.3												
3.5	12.2	169.5	13.0	160.8	15.0	139.4	17.1	121.9	19.3	120.6	21.3	119.0	23.3	114.6	25.3	110.3	27.3	87.7	29.3	82.0						
4.0	12.1	160.0	12.8	149.8	14.9	133.6	17.0	120.2	19.0	118.7	21.0	117.1	23.3	111.4	25.3	106.3	27.2	87.7	29.3	82.0						
4.5	11.9	150.5	12.7	138.9	14.8	126.6	16.8	116.5	18.9	115.1	20.9	113.5	23.2	107.3	25.2	102.6	27.2	98.2	29.2	93.7	31.2	76.1	33.2	70.3		
5.0	11.7	135.5	12.5	128.7	14.6	120.9	16.7	114.3	18.8	113.0	20.8	111.4	22.9	106.1	24.9	100.1	27.0	94.5	29.0	88.9	31.1	76.0	33.2	70.3	35.2	63.0
5.5	11.5	124.0	12.3	120.1	14.4	115.1	16.5	110.7	18.6	109.8	20.7	108.5	22.8	103.7	24.8	98.2	26.9	92.4	28.9	86.6	31.1	78.7	33.1	73.9	35.1	63.0
6.0	11.3	112.5	12.1	111.4	14.2	109.2	16.4	107.1	18.5	106.6	20.6	105.6	22.7	101.3	24.7	96.2	26.8	90.2	28.8	84.2	31.0	81.4	33.0	77.6	35.0	63.0
7.0	10.7	96.2	11.5	97.6	13.8	96.5	16.0	95.5	18.1	94.9	20.3	94.3	22.4	93.0	24.5	90.7	26.5	85.4	28.6	80.2	30.6	75.3	32.7	69.5	34.7	62.2
8.0	10.0	83.5	10.9	86.1	13.3	85.4	15.5	84.7	17.7	84.3	19.9	83.9	22.0	83.0	24.2	81.7	26.2	79.5	28.3	77.3	30.4	71.7	32.5	64.7	34.5	59.0
9.0	9.2	73.3	10.1	76.3	12.6	76.3	15.0	76.1	17.3	75.6	19.5	75.2	21.7	74.6	23.8	73.9	25.9	73.1	28.0	72.4	30.1	67.6	32.2	61.0	34.3	55.8
10.0	8.1	65.2	9.2	67.4	11.9	68.1	14.4	68.5	16.7	68.2	19.0	67.9	21.2	67.6	23.4	67.3	25.6	66.8	27.7	66.3	29.8	63.9	31.9	59.4	34.0	53.6
12.0					11.4	69.2	13.0	54.6	15.4	56.0	17.9	55.9	20.2	56.0	22.5	56.2	24.7	56.1	26.9	55.9	29.1	55.9	31.2	53.6	33.4	48.0
14.0							10.9	44.8	13.7	46.5	16.4	47.0	18.9	47.1	21.3	47.2	23.7	47.3	25.9	47.4	28.2	47.4	30.4	47.3	32.6	45.5
16.0									10.7	41.9	14.5	40.1	17.3	40.2	19.9	40.4	22.4	40.5	24.8	40.6	27.1	40.6	29.4	40.6	31.7	39.9
18.0											12.2	33.2	15.3	34.1	18.2	34.5	20.9	34.7	23.4	34.8	25.9	34.9	28.3	35.0	30.6	34.9
20.0													12.0	30.0	15.9	28.6	19.0	29.7	21.8	29.9	24.4	30.4	26.9	30.8	29.3	30.7
22.0															13.4	24.2	16.9	26.0	20.0	26.4	22.7	26.8	25.3	26.9	27.9	26.8
24.0																	14.1	19.4	17.6	23.4	20.6	23.9	23.5	24.0	26.2	23.8
26.0																			14.5	21.0	18.1	21.2	21.3	21.3	24.3	21.1
28.0																					14.8	17.5	18.6	19.2	22.0	18.9
30.0																									19.5	17.0
32.0																									16.2	14.8
34.0																										
36.0 ～ 56.0																										

※重荷重装置使用時

現　行

機械名	オールテレーンクレーン																							
規　格	油圧伸縮ジブ型　220t 吊（1／2）																							
ブーム長(m)	13.6※		14.0		16.0		18.0		20.0		22.0		24.0		26.0		28.0		30.0		32.0		34.0		36.0	
作業半径(m)	フックの地上高さ(m)	定格総荷重(t)	フックの地上高さ(m)	定格総荷重(t)	フックの地上高さ(m)	定格総荷重(t)	フックの地上高さ(m)	定格総荷重(t)	フックの地上高さ(m)	定格総荷重(t)	フックの地上高さ(m)	定格総荷重(t)	フックの地上高さ(m)	定格総荷重(t)	フックの地上高さ(m)	定格総荷重(t)	フックの地上高さ(m)	定格総荷重(t)	フックの地上高さ(m)	定格総荷重(t)	フックの地上高さ(m)	定格総荷重(t)	フックの地上高さ(m)	定格総荷重(t)	フックの地上高さ(m)	定格総荷重(t)
3.0	11.7	220.0																								
3.5	11.6	197.5	12.0	120.0	14.1	120.0	16.1	120.0																		
4.0	11.5	179.0	11.9	120.0	14.0	120.0	16.0	120.0	18.1	120.0	20.1	120.0														
4.5	11.3	163.0	11.7	120.0	13.8	120.0	15.9	120.0	18.0	120.0	20.0	120.0														
5.0	11.1	150.0	11.6	120.0	13.7	120.0	15.8	120.0	17.8	120.0	19.9	120.0	22.0	112.9	24.0	101.9	26.0	90.9	28.1	79.9						
5.5	10.9	139.3	11.3	120.0	13.5	120.0	15.6	120.0	17.7	120.0	19.8	120.0	21.8	112.9	23.9	101.9	25.9	90.9	28.0	79.9						
6.0	10.7	128.5	11.1	120.0	13.3	120.0	15.5	120.0	17.6	120.0	19.6	120.0	21.7	112.9	23.8	101.9	25.8	90.9	27.9	79.9						
7.0			10.6	111.9	12.9	111.5	15.1	110.9	17.2	110.4	19.3	110.0	21.4	104.1	23.5	95.4	25.6	86.6	27.7	77.9	29.7	68.6	31.8	54.5		
8.0			10.0	99.0	12.3	98.3	14.6	97.7	16.8	97.2	19.0	96.8	21.1	92.8	23.2	87.0	25.3	81.1	27.4	75.3	29.5	68.6	31.5	54.5		
9.0			9.2	88.3	11.7	87.6	14.1	87.0	16.3	86.5	18.6	86.1	20.7	83.6	22.9	80.1	25.0	76.6	27.1	73.2	29.2	68.6	31.3	54.5		
10.0			8.3	79.5	11.0	78.8	13.4	78.2	15.8	77.6	18.1	77.1	20.3	75.9	22.5	74.4	24.6	72.9	26.8	71.4	28.9	68.6	31.0	54.5		
12.0									14.5	61.8	16.9	61.3	19.3	59.3	21.5	57.4	23.8	55.5	26.0	53.6	28.1	52.1	30.3	49.6		
14.0									12.8	52.1	15.5	52.1	18.0	52.1	20.4	52.1	22.7	52.1	25.0	52.1	27.3	52.1	29.5	49.6	31.6	49.6
16.0									10.5	44.6	13.6	44.6	16.4	44.6	19.0	44.6	21.5	44.6	23.9	44.6	26.2	44.6	28.5	44.6	30.7	44.6
18.0													14.4	38.0	17.2	38.0	19.9	38.0	22.5	38.0	24.9	38.0	27.3	38.0	29.7	38.0
20.0													11.7	31.4	15.1	31.4	18.1	31.4	20.8	31.4	23.5	31.4	26.0	31.4	28.4	31.4
22.0																					21.7	28.3	24.4	28.3	27.0	28.3
																					19.6	25.7	22.6	25.7	25.3	25.7
																					17.1	22.6	20.4	22.6	23.4	22.6
																					14.0	19.9	17.8	19.9	21.1	19.9
24.0 ～ 42.0																										

※重荷重装置使用時

備　考

表内、数値の改正・追加及び字句の削除

新　旧　対　照　表

改　正

機械名：オールテレーンクレーン
規格：油圧伸縮ジブ型　220t 吊（2／2）

ブーム長(m)	38.0		40.0		42.0		44.0		46.0		48.0		50.0		52.0		54.0		56.0		58.0		60.0		62.0	
作業半径(m)	フックの地上高さ(m)	定格総荷重(t)	フックの地上高さ(m)	定格総荷重(t)	フックの地上高さ(m)	定格総荷重(t)	フックの地上高さ(m)	定格総荷重(t)	フックの地上高さ(m)	定格総荷重(t)	フックの地上高さ(m)	定格総荷重(t)	フックの地上高さ(m)	定格総荷重(t)	フックの地上高さ(m)	定格総荷重(t)	フックの地上高さ(m)	定格総荷重(t)	フックの地上高さ(m)	定格総荷重(t)	フックの地上高さ(m)	定格総荷重(t)	フックの地上高さ(m)	定格総荷重(t)	フックの地上高さ(m)	定格総荷重(t)
2.5～4.0																										
4.5																										
5.0	37.2	55.6																								
5.5	37.1	55.6																								
6.0	37.0	55.6	39.1	50.1	41.1	44.8																				
7.0	36.8	54.1	38.7	40.3	40.9	44.8	43.0	40.3	45.0	36.0																
8.0	36.6	52.7	38.6	45.8	40.6	42.4	42.6	38.6	44.6	38.6	46.6	34.7	48.7	31.2												
9.0	36.3	50.1	38.4	44.1	40.4	41.4	42.5	41.4	44.5	40.3	46.4	34.7	48.5	31.2	50.8	27.1	52.8	24.5								
10.0	36.1	47.2	38.1	41.6	40.2	39.6	42.3	40.2	44.3	39.7	46.4	36.2	48.4	32.7	50.6	29.3	52.6	24.5	54.6	22.0	56.7	20.0				
12.0	35.5	41.8	37.6	37.2	39.7	36.1	41.7	37.5	43.8	37.6	45.9	34.6	48.0	31.7	50.2	28.5	52.2	26.1	54.3	23.8	56.3	21.6	58.4	19.5	60.3	16.3
14.0	34.7	43.5	36.9	41.6	39.0	39.7	41.1	37.6	43.2	35.2	45.3	32.7	47.4	30.2	49.7	27.2	51.7	25.2	53.8	23.1	55.9	21.2	57.9	19.2	59.9	16.3
16.0	33.9	39.0	36.1	37.1	38.2	35.3	40.4	33.9	42.5	32.5	44.7	30.5	46.8	28.4	49.1	25.3	51.2	23.8	53.2	22.2	55.3	20.5	57.4	18.8	59.4	16.3
18.0	32.9	34.8	35.1	33.2	37.4	31.4	39.6	30.3	41.7	29.3	43.9	28.0	46.1	26.7	48.4	23.5	50.5	22.1	52.6	20.8	54.7	19.6	56.8	18.2	58.9	16.2
20.0	31.7	30.6	34.1	29.5	36.3	28.1	38.6	27.2	40.8	26.5	43.0	25.6	45.2	24.6	47.6	21.9	49.8	20.7	51.9	19.5	54.0	18.4	56.1	17.2	58.2	15.8
22.0	30.4	26.8	32.8	26.1	35.2	25.2	37.5	24.5	39.8	23.9	42.1	23.2	44.3	22.6	46.7	20.4	48.9	19.3	51.1	18.3	53.2	17.2	55.4	16.2	57.5	15.3
24.0	28.9	23.6	31.4	23.1	33.9	22.5	36.3	22.1	38.7	21.6	41.0	21.2	43.3	20.7	45.7	18.8	48.0	18.0	50.2	17.1	52.4	16.2	54.6	15.3	56.7	14.4
26.0	27.1	20.9	29.8	20.5	32.4	20.2	34.9	19.9	37.4	19.6	39.8	19.3	42.1	18.9	44.6	17.5	46.9	16.8	49.2	16.1	51.4	15.2	53.7	14.4	55.8	13.7
28.0	25.1	18.6	28.0	18.4	30.7	18.2	33.4	18.0	35.9	17.9	38.4	17.7	40.8	17.3	43.4	16.2	45.8	15.7	48.1	15.0	50.4	14.3	52.6	13.6	54.8	12.9
30.0	22.9	16.6	26.0	16.5	28.8	16.7	31.6	16.6	34.3	16.3	36.9	16.0	39.4	15.8	42.1	15.0	44.5	14.5	46.9	14.0	49.2	13.4	51.5	12.8	53.8	12.2
32.0	20.2	15.5	23.6	15.1	26.6	15.3	29.6	15.1	32.5	14.7	35.2	14.5	37.8	14.4	40.6	13.9	43.1	13.5	45.5	13.1	48.0	12.6	50.3	12.1	52.6	11.5
34.0			20.7	13.9	24.1	14.0	27.3	13.7	30.4	13.4	33.3	13.2	36.1	13.2	38.9	12.9	41.5	12.6	44.1	12.3	46.6	11.8	49.0	11.3	51.4	10.9
36.0			17.1	12.5	20.9	12.8	24.7	12.5	28.1	12.1	31.2	12.1	34.1	12.2	37.1	11.9	39.8	11.7	42.5	11.5	45.1	11.1	47.6	10.7	50.0	10.2
38.0					16.5	11.0	21.6	11.4	25.3	11.1	28.7	11.1	31.9	11.2	35.1	11.0	38.0	10.7	40.7	10.5	43.4	10.3	46.0	10.0	48.5	9.6
40.0							18.0	10.8	22.0	10.6	25.9	10.3	29.4	10.3	32.8	10.2	35.9	9.8	38.8	9.7	41.6	9.6	44.3	9.4	46.9	9.0
42.0									17.5	8.9	22.7	9.6	26.5	9.5	30.3	9.4	33.5	9.1	36.6	8.9	39.6	8.9	42.4	8.8	45.1	8.4
44.0											18.8	8.0	23.2	8.4	27.3	8.6	30.9	8.3	34.2	8.1	37.4	8.2	40.4	8.2	43.2	7.8
46.0													18.3	7.2	23.8	8.0	27.9	7.7	31.5	7.5	34.9	7.5	38.1	7.5	41.1	7.3
48.0															19.6	6.9	24.3	6.9	28.4	6.8	32.1	6.9	35.6	6.9	38.8	6.8
50.0																			24.7	6.1	29.0	6.3	32.7	6.4	36.2	6.3
52.0																			20.3	5.7	25.3	5.8	29.5	5.8	33.3	5.7
54.0																							25.7	5.4	30.0	5.3
56.0																							21.2	4.7		

現　行

機械名：オールテレーンクレーン
規格：油圧伸縮ジブ型　220t 吊（2／2）

ブーム長(m)	38.0		40.0		42.0		44.0		46.0		48.0		50.0													
作業半径(m)	フックの地上高さ(m)	定格総荷重(t)	フックの地上高さ(m)	定格総荷重(t)	フックの地上高さ(m)	定格総荷重(t)	フックの地上高さ(m)	定格総荷重(t)	フックの地上高さ(m)	定格総荷重(t)	フックの地上高さ(m)	定格総荷重(t)	フックの地上高さ(m)	定格総荷重(t)												
3.0～5.5																										
6.0																										
7.0																										
8.0																										
9.0																										
10.0																										
12.0																										
14.0	33.8	49.6	35.9	49.6	38.1	49.6	40.2	48.7	42.3	45.7	44.4	40.3	46.5	35.0												
16.0	32.9	44.6	35.1	44.6	37.3	44.3	39.5	43.5	41.6	42.0	43.7	38.5	45.9	35.0												
18.0	31.9	38.0	34.2	38.0	36.4	38.0	38.6	38.0	40.8	37.8	43.0	36.4	45.1	35.0												
20.0	30.8	31.4	33.1	31.4	35.4	31.4	37.7	31.4	39.9	31.4	42.1	31.4	44.3	31.4												
22.0	29.5	28.3	31.9	28.3	34.3	28.3	36.6	28.3	38.9	28.3	41.1	28.3	43.4	28.3												
24.0	27.9	25.7	30.5	25.7	32.9	25.7	35.4	25.7	37.7	25.7	40.0	25.7	42.3	25.7												
26.0	26.2	22.6	28.9	22.6	31.5	22.6	34.0	22.6	36.4	22.6	38.8	22.6	41.2	22.6												
28.0	24.2	19.9	27.0	19.9	29.8	19.9	32.4	19.9	35.0	19.9	37.5	19.9	39.9	19.9												
30.0					27.9	18.1	30.7	18.1	33.4	18.1	35.9	18.1	38.5	18.1												
32.0					25.7	16.1	28.7	16.1	31.5	16.1	34.3	16.1	36.9	16.1												
34.0					23.1	14.3	26.4	14.3	29.5	14.3	32.4	14.3	35.1	14.3												
36.0					20.1	12.8	23.8	12.8	27.1	12.8	30.2	12.8	33.2	12.8												
38.0					16.4	11.4	20.7	11.4	24.4	11.4	27.8	11.4	31.0	11.4												
40.0									21.2	10.1	25.0	10.1	28.5	10.1												
42.0									17.2	9.1	21.7	9.1	25.6	9.1												

備　考

表内、数値の改正・追加及び字句の追加

新　旧　対　照　表

改　正

機械名	オールテレーンクレーン																									
規　格	油圧伸縮ジブ型　250t 吊（1／2）																									
ブーム長(m)	13.1		14.0		16.0		18.0		20.0		22.0		24.0		26.0		28.0		30.0		32.0		34.0		36.0	
作業半径(m)	フックの地上高さ(m)	定格総荷重(t)	フックの地上高さ(m)	定格総荷重(t)	フックの地上高さ(m)	定格総荷重(t)	フックの地上高さ(m)	定格総荷重(t)	フックの地上高さ(m)	定格総荷重(t)	フックの地上高さ(m)	定格総荷重(t)	フックの地上高さ(m)	定格総荷重(t)	フックの地上高さ(m)	定格総荷重(t)	フックの地上高さ(m)	定格総荷重(t)	フックの地上高さ(m)	定格総荷重(t)	フックの地上高さ(m)	定格総荷重(t)	フックの地上高さ(m)	定格総荷重(t)	フックの地上高さ(m)	定格総荷重(t)
―	―	―	―	―																						
3.0	12.4	250.0	13.3	223.0	15.3	162.9	17.4	120.8	19.4	120.5																
3.5	12.2	142.2	13.2	137.9	15.2	128.4	17.3	121.6	19.3	121.2	21.3	120.9														
4.0	12.1	140.3	13.0	136.6	15.1	128.4	17.2	122.6	19.2	122.0	21.2	121.3	23.3	119.7	25.3	118.0										
4.5	11.9	138.1	12.9	135.1	15.0	128.5	17.0	123.6	19.1	123.0	21.1	121.1	23.2	119.1	25.2	118.8										
5.0	11.7	134.7	12.7	131.7	14.8	125.0	16.9	120.2	19.0	119.9	21.0	119.0	23.1	117.7	25.1	117.0	27.2	113.7	29.2	110.5						
5.5	11.5	127.3	12.5	124.4	14.6	118.0	16.7	113.4	18.8	113.3	20.9	112.5	23.0	111.2	25.0	110.6	27.1	108.2	29.1	105.9						
6.0	11.3	119.8	12.3	117.1	14.4	111.0	16.6	106.7	18.7	106.6	20.8	106.0	22.8	104.7	24.9	104.1	27.0	102.8	29.0	101.4	31.0	97.6	33.1	93.3		
7.0	10.7	106.5	11.7	104.3	14.0	99.4	16.2	95.9	18.3	96.0	20.5	95.1	22.6	94.8	24.7	96.0	26.7	94.4	28.8	92.7	30.8	90.6	32.9	88.5	34.9	81.9
8.0	10.0	95.2	11.1	93.4	13.5	89.3	15.7	86.5	17.9	86.6	20.1	85.7	22.2	85.6	24.3	87.1	26.4	85.7	28.5	84.3	30.6	82.7	32.7	81.0	34.7	75.9
9.0	9.1	84.9	10.3	83.6	12.8	80.7	15.2	78.7	17.5	78.7	19.7	77.8	21.9	77.8	24.0	79.4	26.1	78.4	28.2	77.5	30.3	76.1	32.4	74.6	34.5	70.4
10.0	8.1	74.5	9.4	74.0	12.1	72.8	14.6	72.0	16.9	72.1	19.2	71.1	21.4	71.0	23.6	72.7	25.8	72.2	27.9	71.7	30.0	70.4	32.1	69.0	34.2	65.2
12.0							13.0	61.0	15.6	61.3	18.1	60.6	20.4	60.4	22.7	61.7	24.9	61.5	27.1	61.3	29.3	60.7	31.4	60.0	33.6	57.0
14.0							10.9	52.7	13.9	52.8	16.6	52.0	19.1	51.7	21.5	52.9	23.9	52.8	26.1	52.6	28.4	52.4	30.6	52.1	32.8	50.0
16.0											14.7	44.7	17.5	44.4	20.1	45.8	22.6	45.6	25.0	45.4	27.3	45.1	29.6	44.8	31.9	43.6
18.0											12.3	38.9	15.5	38.5	18.4	39.9	21.1	39.7	23.6	39.5	26.1	39.2	28.5	38.9	30.8	38.4
20.0											8.8	28.1	12.9	32.8	16.2	35.1	19.2	34.9	22.0	34.7	24.6	34.4	27.1	34.1	29.5	34.0
22.0															13.5	31.0	16.9	30.8	20.0	30.6	22.8	30.3	25.5	30.0	28.1	30.1
24.0															9.6	23.2	14.0	25.1	17.6	26.9	20.8	27.4	23.7	27.5	26.4	27.4
26.0																					18.3	24.6	21.5	24.9	24.5	24.8
28.0																					15.1	21.4	18.9	22.3	22.2	22.4
30.0																									19.5	20.4
32.0																									16.1	17.7
34.0																										
36.0 ～ 56.0																										

現　行

機械名	オールテレーンクレーン																									
規　格	油圧伸縮ジブ型　250t 吊（1／2）																									
ブーム長(m	―		14.0		16.0		18.0		20.0		22.0		24.0		26.0		28.0		30.0		32.0		34.0		36.0	
作業半径(m)	―	―	フックの地上高さ(m)	定格総荷重(t)	フックの地上高さ(m)	定格総荷重(t)	フックの地上高さ(m)	定格総荷重(t)	フックの地上高さ(m)	定格総荷重(t)	フックの地上高さ(m)	定格総荷重(t)	フックの地上高さ(m)	定格総荷重(t)	フックの地上高さ(m)	定格総荷重(t)	フックの地上高さ(m)	定格総荷重(t)	フックの地上高さ(m)	定格総荷重(t)	フックの地上高さ(m)	定格総荷重(t)	フックの地上高さ(m)	定格総荷重(t)	フックの地上高さ(m)	定格総荷重(t)
2.8			15.0	250.0																						
3.0	―	―	15.0	211.2	17.0	167.3	19.1	123.3	―	―																
3.5	―	―	14.9	182.0	16.9	152.1	19.0	122.2	―	―	―	―														
4.0	―	―	14.7	164.7	16.8	143.2	18.9	121.6	20.9	120.0	22.9	120.0	―	―	―	―										
4.5	―	―	14.6	154.7	16.7	138.0	18.7	121.3	20.8	120.0	22.8	120.0	―	―	―	―										
5.0	―	―	14.4	147.4	16.5	134.2	18.6	121.0	20.7	120.0	22.7	120.0	24.8	112.9	26.8	101.9	28.9	90.9	30.9	79.9						
5.5	―	―	14.2	140.5	16.3	130.6	18.4	120.7	20.5	119.4	22.6	118.7	24.7	111.6	26.7	100.9	28.8	90.3	30.8	79.6						
6.0	―	―	14.0	133.6	16.1	127.0	18.3	120.5	20.4	118.8	22.5	117.5	24.5	110.3	26.6	100.0	28.7	89.6	30.7	79.3	―	―	―	―		
7.0	―	―	13.4	121.6	15.7	119.1	17.9	116.6	20.0	111.1	22.2	105.3	24.3	98.5	26.3	91.2	28.4	83.9	30.5	76.6	32.5	69.8	34.6	67.6	36.6	65.4
8.0	―	―	12.8	106.6	15.2	106.2	17.4	105.8	19.6	101.0	21.8	95.8	23.9	90.6	26.0	85.3	28.1	80.0	30.2	74.8	32.3	69.8	34.4	67.6	36.4	65.4
9.0	―	―	12.0	94.1	14.5	93.7	16.9	93.3	19.2	90.4	21.4	87.2	23.6	83.8	25.7	80.3	27.8	76.7	29.9	73.2	32.0	69.8	34.1	67.6	36.2	65.4
10.0	―	―	11.1	83.9	13.8	83.6	16.3	83.2	18.6	81.7	20.9	80.1	23.1	78.1	25.3	76.1	27.5	74.0	29.6	71.9	31.7	69.8	33.8	67.6	35.9	65.4
12.0							―	―	17.3	67.5	19.7	67.3	22.1	66.4	24.4	65.2	26.6	64.0	28.8	62.8	31.0	61.7	33.1	61.2	35.2	60.8
14.0							―	―	15.6	56.3	18.3	56.1	20.8	55.8	23.2	55.5	25.6	55.2	27.8	55.0	30.1	54.6	32.3	53.8	34.5	53.0
16.0																	24.3	47.7	26.7	47.7	29.0	47.7	31.3	46.9	33.6	46.1
18.0																					27.8	42.6	30.1	41.8	32.5	41.0
20.0																					26.3	37.2	28.8	36.6	31.2	36.0
22.0																					24.5	32.8	27.2	32.3	29.8	31.9
24.0																					22.5	28.3	25.4	28.2	28.1	28.1
26.0																										
―																										
―																										
―																										
28.0 ～ 38.0																										

備　考

表内、数値の改正・追加・削除及び字句の追加

新　旧　対　照　表

改正

機械名	オールテレーンクレーン																					
規格	油圧伸縮ジブ型　250t 吊（2／2）																					
ブーム長(m)	38.0		40.0		42.0		44.0		46.0		48.0		50.0		52.0		54.0		56.0		58.0		60.0	
作業半径(m)	フックの地上高さ(m)	定格総荷重(t)	フックの地上高さ(m)	定格総荷重(t)	フックの地上高さ(m)	定格総荷重(t)	フックの地上高さ(m)	定格総荷重(t)	フックの地上高さ(m)	定格総荷重(t)	フックの地上高さ(m)	定格総荷重(t)	フックの地上高さ(m)	定格総荷重(t)	フックの地上高さ(m)	定格総荷重(t)	フックの地上高さ(m)	定格総荷重(t)	フックの地上高さ(m)	定格総荷重(t)	フックの地上高さ(m)	定格総荷重(t)	フックの地上高さ(m)	定格総荷重(t)
3.0 ～ 5.5																								
6.0																								
7.0	37.0	73.5																						
8.0	36.8	69.4	38.8	63.6	40.8	58.7																		
9.0	36.5	64.9	38.6	60.1	40.6	56.2	42.7	52.3	44.7	48.5														
10.0	36.3	60.3	38.3	56.3	40.4	53.3	42.5	50.2	44.5	46.9	46.6	43.5	48.6	39.7										
12.0	35.7	53.1	37.8	50.1	39.9	48.0	41.9	45.8	44.0	43.4	46.1	40.8	48.1	37.6	50.2	34.4	52.3	29.8	54.3	28.6	56.4	26.5	58.4	24.5
14.0	34.9	47.1	37.1	44.7	39.2	42.8	41.3	40.9	43.4	39.3	45.5	37.5	47.6	35.0	49.7	32.4	51.8	28.1	53.8	27.3	55.9	25.5	58.0	23.6
16.0	34.1	42.0	36.3	40.3	38.4	38.4	40.6	36.8	42.7	35.5	44.9	34.1	47.0	32.2	49.1	30.2	51.2	26.1	53.3	25.7	55.4	24.2	57.4	22.5
18.0	33.1	37.7	35.3	36.5	37.6	34.6	39.8	33.1	41.9	32.1	44.1	31.0	46.3	29.7	48.4	28.3	50.5	24.4	52.6	24.2	54.7	22.9	56.8	21.4
20.0	31.9	34.1	34.3	33.3	36.5	31.6	38.8	30.2	41.0	29.2	43.2	28.2	45.4	27.4	47.6	26.4	49.8	22.7	51.9	22.8	54.1	21.6	56.2	20.3
22.0	30.6	30.4	33.0	29.9	35.4	28.8	37.7	27.7	40.0	26.7	42.3	25.8	44.5	25.2	46.7	24.4	48.9	21.1	51.1	21.5	53.3	20.4	55.4	19.2
24.0	29.1	27.2	31.6	26.9	34.1	26.4	36.5	25.8	38.9	24.8	41.2	23.9	43.5	23.3	45.7	22.6	48.0	19.6	50.2	20.3	52.4	19.2	54.6	18.1
26.0	27.3	24.5	30.0	24.3	32.6	24.2	35.1	23.8	37.6	23.0	40.0	22.2	42.3	21.6	44.6	20.9	46.9	18.3	49.2	19.1	51.5	18.1	53.7	17.0
28.0	25.3	22.1	28.2	21.9	30.9	21.8	33.6	21.5	36.1	21.1	38.6	20.6	41.0	20.0	43.4	19.4	45.8	17.1	48.1	18.0	50.4	17.0	52.7	16.1
30.0	22.9	20.1	26.1	19.9	29.0	19.8	31.8	19.6	34.5	19.4	37.1	19.1	39.6	18.6	42.1	18.0	44.5	16.1	46.9	16.9	49.2	16.1	51.6	15.2
32.0	20.1	18.0	23.6	18.3	26.8	18.3	29.8	18.3	32.7	18.2	35.4	17.9	38.0	17.3	40.6	16.7	43.1	15.1	45.6	15.8	48.0	15.1	50.4	14.3
34.0			20.7	16.9	24.3	16.9	27.5	16.9	30.6	16.8	33.5	16.6	36.3	16.2	39.0	15.7	41.6	14.2	44.1	14.9	46.6	14.3	49.0	13.5
36.0			17.0	15.4	21.2	15.5	24.9	15.5	28.2	15.4	31.4	15.3	34.3	15.0	37.1	14.7	39.9	13.3	42.5	13.9	45.1	13.5	47.6	12.8
38.0							21.8	14.3	25.5	14.1	28.9	14.0	32.1	13.8	35.1	13.6	38.0	12.5	40.7	13.0	43.4	12.7	46.0	12.1
40.0							17.9	13.0	22.3	13.1	26.1	13.1	29.6	13.0	32.8	12.9	35.9	11.9	38.8	12.3	41.6	12.0	44.3	11.5
42.0											22.8	12.2	26.7	12.0	30.3	11.9	33.6	11.1	36.7	11.4	39.6	11.3	42.5	10.9
44.0											18.8	11.1	23.4	11.0	27.3	11.0	30.9	10.5	34.3	10.6	37.4	10.6	40.4	10.3
46.0											13.3	5.7	19.2	8.0	23.9	10.2	27.9	9.9	31.5	9.7	34.9	9.8	38.1	9.7
48.0															19.6	9.4	24.3	9.4	28.5	9.1	32.2	9.1	35.6	9.0
50.0															13.9	6.0	20.0	8.0	24.8	8.4	29.0	8.4	32.8	8.3
52.0																			20.4	7.6	25.3	7.8	29.5	7.7
54.0																					20.8	6.4	25.8	7.1
56.0																							21.2	6.5

現行

機械名	オールテレーンクレーン																							
規格	油圧伸縮ジブ型　250t 吊（2／2）																							
ブーム長(m)	38.0		40.0		42.0		44.0		46.0		48.0		50.0											
作業半径(m)	フックの地上高さ(m)	定格総荷重(t)	フックの地上高さ(m)	定格総荷重(t)	フックの地上高さ(m)	定格総荷重(t)	フックの地上高さ(m)	定格総荷重(t)	フックの地上高さ(m)	定格総荷重(t)	フックの地上高さ(m)	定格総荷重(t)	フックの地上高さ(m)	定格総荷重(t)										
2.8 ～ 5.5																								
6.0																								
7.0	38.7	63.2	40.7	61.0																				
8.0	38.5	63.2	40.5	61.0	42.5	57.0	44.6	51.5	46.6	46.0	48.6	40.5	50.7	35.0										
9.0	38.2	63.2	40.3	61.0	42.3	57.0	44.4	51.5	46.4	46.0	48.5	40.5	50.5	35.0										
10.0	38.0	63.2	40.0	61.0	42.1	57.0	44.2	51.5	46.2	46.0	48.3	40.5	50.3	35.0										
12.0	37.4	60.3	39.5	59.9	41.6	56.7	43.6	51.3	45.7	45.9	47.8	40.4	49.8	35.0	50.2	34.4	52.3	29.8	54.3	28.6	56.4	26.5	58.4	24.5
14.0	36.6	52.1	38.8	51.3	40.9	49.0	43.0	45.5	45.1	42.0	47.2	38.5	49.3	35.0	49.7	32.4	51.8	28.1	53.8	27.3	55.9	25.5	58.0	23.6
16.0	35.8	45.4	38.0	44.6	40.1	42.7	42.3	40.0	44.4	37.4	46.6	34.7	48.7	32.0	49.1	30.2	51.2	26.1	53.3	25.7	55.4	24.2	57.4	22.5
18.0	34.8	40.1	37.0	39.3	39.3	37.7	41.5	35.5	43.6	33.4	45.8	31.2	48.0	29.0	48.4	28.3	50.5	24.4	52.6	24.2	54.7	22.9	56.8	21.4
20.0	33.6	35.4	35.9	34.8	38.2	33.6	40.5	31.9	42.7	30.2	44.9	28.5	47.1	26.8	47.6	26.4	49.8	22.7	51.9	22.8	54.1	21.6	56.2	20.3
22.0	32.3	31.5	34.7	31.1	37.1	30.1	39.4	28.8	41.7	27.4	44.0	26.0	46.2	24.6	46.7	24.4	48.9	21.1	51.1	21.5	53.3	20.4	55.4	19.2
24.0	30.8	28.0	33.3	27.9	35.8	27.1	38.2	25.9	40.5	24.7	42.9	23.4	45.2	22.2	45.7	22.6	48.0	19.6	50.2	20.3	52.4	19.2	54.6	18.1
26.0			31.7	25.5	34.3	25.0	36.8	23.9	39.3	22.7	41.7	21.6	44.0	20.5	44.6	20.9	46.9	18.3	49.2	19.1	51.5	18.1	53.7	17.0
28.0			29.9	22.6	32.6	22.3	35.2	21.4	37.8	20.6	40.3	19.8	42.7	19.0	43.4	19.4	45.8	17.1	48.1	18.0	50.4	17.0	52.7	16.1
30.0					30.7	19.8	33.5	19.2	36.2	18.6	38.8	18.1	41.3	17.5	42.1	18.0	44.5	16.1	46.9	16.9	49.2	16.1	51.6	15.2
32.0					28.5	17.7	31.5	17.4	34.4	17.0	37.1	16.7	39.7	16.3	40.6	16.7	43.1	15.1	45.6	15.8	48.0	15.1	50.4	14.3
34.0					26.0	15.9	29.2	15.7	32.3	15.4	35.2	15.2	38.0	15.0	39.0	15.7	41.6	14.2	44.1	14.9	46.6	14.3	49.0	13.5
36.0					22.9	14.2	26.6	14.1	29.9	14.0	33.1	13.8	36.0	13.7	37.1	14.7	39.9	13.3	42.5	13.9	45.1	13.5	47.6	12.8
38.0					19.2	11.9	23.5	11.9	27.2	11.9	30.6	11.9	33.8	11.9	35.1	13.6	38.0	12.5	40.7	13.0	43.4	12.7	46.0	12.1
															32.8	12.9	35.9	11.9	38.8	12.3	41.6	12.0	44.3	11.5
															30.3	11.9	33.6	11.1	36.7	11.4	39.6	11.3	42.5	10.9
															27.3	11.0	30.9	10.5	34.3	10.6	37.4	10.6	40.4	10.3
															23.9	10.2	27.9	9.9	31.5	9.7	34.9	9.8	38.1	9.7
															19.6	9.4	24.3	9.4	28.5	9.1	32.2	9.1	35.6	9.0
															13.9	6.0	20.0	8.0	24.8	8.4	29.0	8.4	32.8	8.3
																			20.4	7.6	25.3	7.8	29.5	7.7
																					20.8	6.4	25.8	7.1
																							21.2	6.5

備考

表内、数値の改正・追加・削除及び字句の追加

新　旧　対　照　表

改　正

機械名	オールテレーンクレーン																									
規　格	油圧伸縮ジブ型　300t 吊（1／2）																									
ブーム長(m)	13.6		14.0		16.0		18.0		20.0		22.0		24.0		26.0		28.0		30.0		32.0		34.0		36.0	
作業半径(m)	フックの地上高さ(m)	定格総荷重(t)	フックの地上高さ(m)	定格総荷重(t)	フックの地上高さ(m)	定格総荷重(t)	フックの地上高さ(m)	定格総荷重(t)	フックの地上高さ(m)	定格総荷重(t)	フックの地上高さ(m)	定格総荷重(t)	フックの地上高さ(m)	定格総荷重(t)	フックの地上高さ(m)	定格総荷重(t)	フックの地上高さ(m)	定格総荷重(t)	フックの地上高さ(m)	定格総荷重(t)	フックの地上高さ(m)	定格総荷重(t)	フックの地上高さ(m)	定格総荷重(t)	フックの地上高さ(m)	定格総荷重(t)
2.5	13.0	300.0																								
3.0	12.9	230.0	13.3	220.3	15.7	207.2	17.7	165.4	20.1	171.8	22.1	167.0	24.1	163.8												
3.5	12.8	210.0	13.2	202.1	16.2	181.4	18.2	149.8	19.6	144.6	21.7	143.5	24.1	163.8												
4.0	12.7	190.0	13.1	183.9	16.0	169.1	18.1	144.8	20.1	128.7	22.2	127.7	24.4	128.0	25.8	144.8	28.0	148.9	30.0	139.9						
4.5	12.5	175.0	12.9	170.2	15.9	159.5	18.0	140.8	20.0	128.5	22.1	127.6	24.3	128.0	25.8	144.8	28.0	148.9	30.0	139.9						
5.0	12.3	162.0	12.7	158.3	15.8	150.8	17.8	136.9	19.9	128.0	22.0	127.3	24.0	125.6	26.1	116.7	28.1	102.2	30.1	91.4	32.4	82.1	33.9	127.4		
5.5	12.1	149.5	12.5	146.8	15.6	144.0	17.7	133.3	19.8	126.3	21.8	125.8	23.9	124.3	26.0	115.8	28.0	101.8	30.0	91.3	32.3	81.8	33.8	117.4		
6.0	11.9	136.9	12.3	135.2	15.4	137.3	17.5	129.7	19.6	124.6	21.7	124.3	23.8	123.1	25.9	114.9	27.9	101.3	29.9	91.2	32.1	81.6	33.6	107.5	35.6	97.8
7.0	11.3	119.4	11.8	118.1	14.9	123.5	17.1	120.7	19.3	119.1	21.4	118.9	23.5	118.0	25.6	110.5	27.7	98.2	29.7	89.0	31.8	78.1	33.8	74.1	35.9	70.4
8.0	10.7	105.4	11.2	104.3	14.4	110.4	16.7	109.0	18.9	108.3	21.0	107.9	23.2	107.0	25.3	101.2	27.4	91.7	29.5	85.1	31.5	76.7	33.6	72.9	35.7	69.4
9.0	9.9	94.1	10.4	93.2	13.8	98.7	16.1	97.5	18.4	96.9	20.6	96.4	22.8	95.8	24.9	91.8	27.1	85.0	29.2	80.9	31.3	75.1	33.3	71.6	35.4	68.5
10.0	8.9	84.8	9.5	84.0	13.0	88.9	15.5	87.8	17.9	87.3	20.1	86.9	22.4	86.4	24.6	83.9	26.7	79.2	28.8	77.1	30.9	73.5	33.0	70.5	35.1	67.7
12.0					11.3	73.5	14.1	73.7	16.6	71.4	19.0	71.1	21.3	71.0	23.6	70.8	25.9	69.4	28.0	70.3	30.2	70.2	32.4	67.9	34.5	65.6
14.0									14.9	57.8	17.5	59.1	20.0	59.1	22.5	59.4	24.8	58.8	27.1	60.2	29.3	61.2	31.5	59.6	33.7	57.7
16.0									12.9	52.2	15.8	51.9	18.4	50.1	21.0	50.5	23.5	50.2	25.9	51.6	28.3	52.6	30.6	51.3	32.8	50.0
18.0											12.8	41.2	16.4	42.6	19.3	43.3	22.0	43.1	24.6	44.4	27.0	45.2	29.4	44.4	31.7	43.5
20.0													14.2	38.3	17.3	38.6	20.3	38.2	23.1	39.2	25.5	39.3	28.0	38.8	30.5	38.3
22.0															14.6	31.8	18.0	32.3	21.1	33.8	23.8	34.5	26.5	34.2	29.0	33.9
24.0																	14.1	21.8	17.7	28.1	21.7	30.3	24.6	30.2	27.4	30.2
26.0																					19.2	26.6	22.5	26.8	25.5	27.0
28.0																					16.0	23.4	19.8	23.7	23.2	24.0
30.0																									20.2	20.6
32.0																									16.8	18.7
34.0																										
36.0 ～ 54.0																										

※重荷重装置使用時

現　行

機械名	オールテレーンクレーン																									
規　格	油圧伸縮ジブ型　300t 吊（1／2）																									
ブーム長(m)			15.0※		16.0		18.0		20.0		22.0		24.0		26.0		28.0		30.0		32.0		34.0		36.0	
作業半径(m)			フックの地上高さ(m)	定格総荷重(t)	フックの地上高さ(m)	定格総荷重(t)	フックの地上高さ(m)	定格総荷重(t)	フックの地上高さ(m)	定格総荷重(t)	フックの地上高さ(m)	定格総荷重(t)	フックの地上高さ(m)	定格総荷重(t)	フックの地上高さ(m)	定格総荷重(t)	フックの地上高さ(m)	定格総荷重(t)	フックの地上高さ(m)	定格総荷重(t)	フックの地上高さ(m)	定格総荷重(t)	フックの地上高さ(m)	定格総荷重(t)	フックの地上高さ(m)	定格総荷重(t)
2.7			15.1	300.0																						
3.0			15.0	260.0	16.0	235.5	18.1	186.4	20.1	137.3	22.1	122.5	24.1	109.5												
3.5			14.9	210.0	15.9	193.7	18.0	161.2	20.0	128.6	22.0	115.0	24.1	102.4												
4.0			14.8	200.0	15.8	184.3	17.9	152.9	19.9	121.5	21.9	108.2	24.0	96.0	26.0	88.5	28.0	87.0	30.0	85.6						
4.5			14.6	190.0	15.7	175.0	17.7	145.1	19.8	115.2	21.8	102.3	23.9	90.4	25.9	83.2	28.0	81.7	30.0	80.3						
5.0			14.5	176.6	15.5	163.2	17.6	136.3	19.7	109.4	21.7	97.0	23.8	85.4	25.8	78.4	27.9	77.0	29.9	75.5	31.9	72.8	33.9	69.9		
5.5			14.3	165.4	15.3	153.2	17.4	128.9	19.5	104.5	21.6	92.5	23.7	81.2	25.7	74.3	27.8	72.9	29.8	71.5	31.8	68.9	33.9	66.2		
6.0			14.1	154.1	15.1	143.2	17.3	121.4	19.4	99.6	21.5	88.0	23.6	77.0	25.6	70.3	27.7	68.9	29.7	67.5	31.7	65.0	33.8	62.4	35.8	61.1
7.0			13.6	136.2	14.7	127.2	16.9	109.3	19.0	91.4	21.2	80.6	23.3	70.1	25.4	63.8	27.4	62.4	29.5	61.0	31.5	58.7	33.6	56.3	35.6	55.1
8.0			13.0	121.6	14.2	114.2	16.4	99.4	18.6	84.5	20.8	74.3	22.9	64.4	25.1	58.3	27.1	57.0	29.2	55.7	31.3	53.6	33.4	51.3	35.4	50.2
9.0			12.3	108.8	13.5	102.8	15.9	90.7	18.2	78.7	20.4	69.1	22.6	59.5	24.7	53.7	26.8	52.5	28.9	51.2	31.0	49.2	33.1	47.1	35.2	46.1
10.0			11.5	98.0	12.8	93.1	15.3	83.4	17.6	73.7	19.9	64.5	22.1	55.3	24.3	49.8	26.5	48.6	28.6	47.4	30.7	45.5	32.8	43.5	34.9	42.6
12.0			9.3	81.3	10.9	78.1	13.7	71.7	16.3	65.2	18.8	56.9	21.1	48.4	23.4	43.3	25.6	42.2	27.8	41.1	30.0	39.4	32.1	37.7	34.3	36.9
14.0											17.3	50.8	19.8	42.9	22.2	38.1	24.6	37.3	26.8	36.4	29.1	34.8	31.3	33.2	33.5	32.5
16.0											15.4	46.1	18.2	38.5	20.8	34.0	23.3	33.3	25.7	32.6	28.0	31.1	30.3	29.6	32.6	29.0
18.0											13.0	39.1	16.2	33.9	19.1	30.7	21.8	30.1	24.3	29.5	26.8	28.1	29.2	26.7	31.5	26.2
20.0															16.9	28.1	19.9	27.5	22.7	27.0	25.3	25.7	27.8	24.4	30.2	23.9
22.0															14.2	26.0	17.6	25.4	20.7	24.9	23.6	23.6	26.2	22.3	28.8	21.9
24.0																					21.5	21.9	24.4	20.6	27.1	20.2
26.0																					19.0	20.5	22.2	19.2	25.2	18.7
28.0																					15.8	19.3	19.6	18.0	22.9	17.5
30.0																									20.2	16.4
																									16.8	15.6
32.0 ～ 42.0																										

※重荷重装置使用時

備　考

表内、数値の改正・追加・削除及び字句の追加・削除

新　旧　対　照　表

改　正

機械名	オールテレーンクレーン																							
規　格	油圧伸縮ジブ型　300t 吊（2／2）																							
ブーム長(m)	38.0		40.0		42.0		44.0		46.0		48.0		50.0		52.0		54.0		56.0		58.0		60.0		62.0	
作業半径(m)	フックの地上高さ(m)	定格総荷重(t)	フックの地上高さ(m)	定格総荷重(t)	フックの地上高さ(m)	定格総荷重(t)	フックの地上高さ(m)	定格総荷重(t)	フックの地上高さ(m)	定格総荷重(t)	フックの地上高さ(m)	定格総荷重(t)	フックの地上高さ(m)	定格総荷重(t)	フックの地上高さ(m)	定格総荷重(t)	フックの地上高さ(m)	定格総荷重(t)	フックの地上高さ(m)	定格総荷重(t)	フックの地上高さ(m)	定格総荷重(t)	フックの地上高さ(m)	定格総荷重(t)	フックの地上高さ(m)	定格総荷重(t)
2.5 ～ 5.0																										
5.5																										
6.0	37.7	81.7	39.9	86.3																						
7.0	37.9	65.7	39.9	63.5	41.7	80.2	43.8	75.1																		
8.0	37.7	65.0	39.7	63.3	41.8	59.2	43.8	54.0	45.9	49.2	47.9	44.8	50.0	40.4												
9.0	37.5	64.0	39.5	62.4	41.6	58.5	43.6	53.5	45.7	48.8	47.7	44.2	49.7	39.8	52.0	38.6	54.0	36.0								
10.0	37.2	63.0	39.3	61.3	41.3	57.6	43.4	52.7	45.5	48.2	47.5	43.9	49.5	39.7	51.7	38.5	53.8	35.9	55.2	40.4	57.4	39.3	59.5	34.5		
12.0	36.6	61.2	38.7	59.6	40.8	56.1	42.9	51.4	45.0	47.1	47.0	43.0	49.1	39.0	51.3	37.9	53.4	35.5	54.8	39.9	56.9	35.7	58.9	31.2	60.5	21.0
14.0	35.9	53.7	38.0	52.2	40.1	50.9	42.3	48.7	44.4	45.9	46.5	41.9	48.6	38.1	50.8	36.9	52.9	34.6	54.4	36.7	56.4	34.0	58.5	31.0	60.1	20.9
16.0	35.0	46.9	37.2	46.1	39.4	45.3	41.5	43.7	43.7	41.9	45.8	39.5	47.9	37.2	50.2	35.7	52.3	33.1	53.8	33.7	55.9	31.2	58.0	28.4	59.6	20.7
18.0	34.0	41.2	36.3	40.9	38.5	40.5	40.7	39.1	42.9	37.8	45.0	36.2	47.2	34.7	49.5	32.4	51.6	29.7	53.2	31.0	55.3	28.8	57.4	26.3	59.0	20.3
20.0	32.9	36.4	35.2	36.5	37.5	36.3	39.7	35.3	42.0	34.1	44.2	32.5	46.4	31.0	48.7	29.1	50.9	26.7	52.5	28.6	54.6	26.5	56.7	24.1	58.4	18.9
22.0	31.5	32.5	34.0	32.7	36.3	32.5	38.7	31.7	41.0	30.7	43.2	29.3	45.5	28.0	47.8	26.2	50.0	24.1	51.6	26.5	53.8	24.7	56.0	22.6	57.7	17.7
24.0	30.0	29.0	32.6	29.5	35.0	29.4	37.4	28.6	39.8	27.7	42.1	26.4	44.4	25.3	46.8	23.7	49.1	21.9	50.7	24.6	52.9	23.0	55.1	21.2	56.9	16.5
26.0	28.3	26.1	30.9	26.7	33.5	26.6	36.0	26.0	38.5	25.2	40.9	24.0	43.3	22.9	45.7	21.5	48.0	19.9	49.7	22.8	52.0	21.5	54.2	20.0	56.0	15.4
28.0	26.2	23.4	29.1	24.0	31.9	24.0	34.5	23.6	37.0	22.9	39.5	21.8	42.0	20.8	44.5	19.6	46.9	18.1	48.6	21.3	50.9	20.2	53.2	19.0	55.0	14.3
30.0	23.5	18.1	27.2	21.7	29.9	21.6	32.7	21.4	35.4	20.9	38.0	19.9	40.6	19.0	43.2	17.8	45.6	16.5	47.4	19.3	49.8	18.8	52.1	18.1	53.9	13.4
32.0	20.6	16.5	24.7	19.4	27.8	19.5	30.8	19.5	33.6	19.2	36.3	18.4	39.0	17.6	41.7	16.4	44.2	15.1	46.1	17.6	48.5	17.3	50.9	16.9	52.8	12.6
34.0			21.9	17.7	25.2	17.6	28.5	17.8	31.5	17.6	34.4	16.8	37.2	16.2	40.1	15.1	42.7	13.9	44.6	16.1	47.1	15.9	49.6	15.6	51.5	11.7
36.0			18.3	15.9	22.2	15.9	25.9	16.0	29.2	15.9	32.3	15.4	35.3	14.9	38.2	13.9	41.0	12.8	43.0	14.8	45.6	14.5	48.1	14.2	50.2	10.9
38.0					17.8	13.8	22.1	14.0	26.5	14.5	29.9	14.1	33.0	13.7	36.2	12.9	39.1	11.8	41.3	13.5	44.0	13.3	46.6	13.0	48.7	10.3
40.0									23.3	13.0	27.1	12.9	30.6	12.6	33.9	11.9	37.0	10.9	39.3	12.5	42.1	12.2	44.9	11.9	47.1	9.7
42.0									19.4	10.7	23.8	11.3	27.7	11.7	31.4	11.1	34.7	10.1	37.2	11.5	40.1	11.3	43.0	11.0	45.3	9.2
44.0											18.9	6.7	24.3	10.6	28.4	10.3	32.0	9.3	34.8	10.7	37.9	10.4	40.9	10.1	43.4	8.7
46.0													20.2	9.6	25.0	9.4	29.0	8.6	32.1	9.9	35.5	9.6	38.7	9.3	41.3	8.3
48.0															20.1	10.0	24.9	9.5	29.0	9.1	32.7	8.9	36.1	8.7	38.9	7.9
50.0																			25.5	8.3	29.5	8.2	33.3	7.9	36.3	7.5
52.0																			21.1	7.6	25.8	7.6	30.1	7.3	33.4	7.1
54.0																					20.9	6.4	26.3	6.6	30.1	6.7

現　行

機械名	オールテレーンクレーン																							
規　格	油圧伸縮ジブ型　300t 吊（2／2）																							
ブーム長(m)	38.0		40.0		42.0		44.0		46.0		48.0		50.0		52.0				56.0					
作業半径(m)	フックの地上高さ(m)	定格総荷重(t)	フックの地上高さ(m)	定格総荷重(t)	フックの地上高さ(m)	定格総荷重(t)	フックの地上高さ(m)	定格総荷重(t)	フックの地上高さ(m)	定格総荷重(t)	フックの地上高さ(m)	定格総荷重(t)	フックの地上高さ(m)	定格総荷重(t)	フックの地上高さ(m)	定格総荷重(t)			フックの地上高さ(m)	定格総荷重(t)				
2.7 ～ 5.0																								
5.5																								
6.0	37.8	61.1	39.9	61.1																				
7.0	37.7	55.1	39.7	55.1	41.7	55.1	43.8	55.1																
8.0	37.5	50.2	39.5	50.2	41.5	50.2	43.6	50.2	45.6	50.2	47.6	50.2	49.7	49.4										
9.0	37.2	46.1	39.3	46.1	41.3	46.1	43.4	46.1	45.4	46.1	47.5	46.1	49.5	46.1	51.5	46.1			55.6	44.8				
10.0	37.0	42.6	39.0	42.6	41.1	42.6	43.2	42.6	45.2	42.6	47.3	42.6	49.3	42.6	51.3	42.6			55.4	42.6				
12.0	36.4	36.9	38.5	36.9	40.6	36.9	42.6	36.9	44.7	36.9	46.8	36.9	48.9	36.9	50.9	36.9			55.0	36.9				
14.0	35.6	32.5	37.8	32.5	39.9	32.5	42.0	32.5	44.1	32.5	46.2	32.5	48.3	32.5	50.4	32.5			54.5	32.5				
16.0	34.8	29.0	37.0	29.0	39.1	29.0	41.3	29.0	43.4	29.0	45.6	29.0	47.7	29.0	49.8	29.0			54.0	29.0				
18.0	33.8	26.2	36.0	26.2	38.3	26.2	40.5	26.2	42.6	26.2	44.8	26.2	47.0	26.2	49.1	26.2			53.3	26.2				
20.0	32.6	23.9	35.0	23.9	37.2	23.9	39.5	23.9	41.7	23.9	43.9	23.9	46.1	23.9	48.3	23.9			52.6	23.9				
22.0	31.3	21.9	33.7	21.9	36.1	21.9	38.4	21.9	40.7	21.9	43.0	21.9	45.2	21.9	47.4	21.9			51.8	21.9				
24.0	29.8	20.2	32.3	20.2	34.8	20.2	37.2	20.2	39.6	20.2	41.9	20.2	44.2	20.2	46.4	20.2			50.9	20.2				
26.0	28.0	18.7	30.7	18.7	33.3	18.7	35.8	18.7	38.3	18.7	40.7	18.7	43.0	18.7	45.3	18.7			49.9	18.7				
28.0	26.0	17.5	28.9	17.5	31.6	17.5	34.3	17.5	36.8	17.5	39.3	17.5	41.7	17.5	44.1	17.5			48.8	17.5				
30.0	23.6	16.4	26.8	16.4	29.7	16.4	32.5	16.4	35.2	16.4	37.8	16.4	40.3	16.4	42.8	16.4			47.6	16.4				
32.0	20.8	15.6	24.3	15.6	27.5	15.6	30.5	15.6	33.4	15.6	36.1	15.6	38.7	15.6	41.3	15.6			46.3	15.6				
34.0					25.0	15.5	28.2	15.5	31.3	15.5	34.2	15.5	37.0	15.5	39.7	15.5			44.8	15.5				
36.0					21.9	15.1	25.6	15.1	29.0	15.1	32.1	15.1	35.0	15.1	37.8	15.1			43.2	15.1				
38.0					18.2	14.7	22.5	14.7	26.2	14.7	29.6	14.7	32.8	14.7	35.8	14.7			41.4	14.7				
40.0									23.0	13.2	26.8	13.2	30.3	13.2	33.5	13.2			39.5	13.2				
42.0									19.1	12.4	23.6	12.4	27.4	12.4	31.0	12.4			37.4	12.4				

備　考

表内、数値の改正・追加・削除及び字句の追加

新　旧　対　照　表

改　正

機械名	オールテレーンクレーン																									
規　格	油圧伸縮ジブ型　360t 吊（1／2）																									
ブーム長(m)	13.7		14.0		16.0		18.0		20.0		22.0		24.0		26.0		28.0		30.0		32.0		34.0		36.0	
作業半径(m)	フックの地上高さ(m)	定格総荷重(t)	フックの地上高さ(m)	定格総荷重(t)	フックの地上高さ(m)	定格総荷重(t)	フックの地上高さ(m)	定格総荷重(t)	フックの地上高さ(m)	定格総荷重(t)	フックの地上高さ(m)	定格総荷重(t)	フックの地上高さ(m)	定格総荷重(t)	フックの地上高さ(m)	定格総荷重(t)	フックの地上高さ(m)	定格総荷重(t)	フックの地上高さ(m)	定格総荷重(t)	フックの地上高さ(m)	定格総荷重(t)	フックの地上高さ(m)	定格総荷重(t)	フックの地上高さ(m)	定格総荷重(t)
2.8	14.9	360.0																								
3.0	14.9	200.0	15.0	256.4	17.1	222.0	19.1	187.6																		
3.5	14.7	192.0	14.6	252.8	16.0	209.6	18.1	177.1	19.4	169.1																
4.0	14.6	184.0	14.8	196.3	16.4	186.2	18.5	171.5	20.5	165.2	22.6	163.5	24.5	166.6	27.2	163.0										
4.5	14.4	173.0	14.3	194.2	15.8	182.2	17.8	169.4	19.9	161.8	21.9	159.0	23.3	167.0	26.8	153.8										
5.0	14.3	162.0	14.4	165.6	16.1	163.0	18.2	156.7	20.3	153.4	22.3	151.3	24.4	148.4	26.4	144.6	28.4	143.8	30.5	136.8						
5.5	14.0	152.3	14.2	154.7	15.9	152.9	18.1	147.9	20.1	145.6	22.2	144.4	24.3	141.9	26.3	138.4	28.3	135.7	30.4	129.7						
6.0	13.8	142.5	14.0	143.8	15.8	142.8	17.9	139.1	20.0	137.8	22.1	137.4	24.2	135.4	26.2	132.3	28.3	127.6	30.3	122.6	32.3	121.0	34.3	112.3	37.0	106.9
7.0	13.3	127.0	13.5	128.3	14.7	129.3	16.9	116.1	19.0	103.7	21.2	98.3	23.3	93.2	26.0	120.8	28.0	117.9	30.1	114.1	32.1	108.7	34.2	100.5	36.2	99.1
8.0	12.6	113.5	12.8	115.2	14.2	116.6	16.4	105.1	18.6	94.4	20.8	89.2	22.9	84.4	25.0	81.6	27.1	81.2	29.2	80.6	31.9	101.3	34.0	95.1	36.0	90.4
9.0	11.8	101.5	12.1	103.7	13.5	105.9	15.9	95.9	18.2	86.4	20.4	81.5	22.6	76.9	24.7	74.3	26.8	74.0	28.9	73.5	31.0	71.0	33.1	67.7	35.8	84.6
10.0	10.9	89.7	11.1	92.5	12.8	96.4	15.3	88.0	17.6	79.6	19.9	75.0	22.1	70.5	24.3	68.1	26.5	67.9	28.6	67.5	30.7	65.5	32.8	63.0	34.9	61.2
12.0			8.3	67.0	10.5	78.9	13.4	73.4	16.3	68.4	18.7	64.3	21.1	60.1	23.4	57.9	25.6	58.1	27.8	58.3	30.0	56.9	32.1	54.8	34.2	53.4
14.0									15.6	65.2	17.3	56.0	19.8	52.3	22.2	50.3	24.6	50.5	26.8	50.7	29.1	49.6	31.3	48.2	33.5	47.3
16.0									13.3	50.6	15.4	49.2	18.2	46.2	20.8	44.3	23.3	44.5	25.7	44.6	28.0	43.8	30.3	42.8	32.6	42.1
18.0											12.4	39.8	16.2	40.5	19.1	39.3	21.8	39.5	24.3	39.7	26.8	39.1	29.1	38.3	31.5	37.8
20.0													14.6	39.3	16.9	34.4	19.9	35.1	22.7	35.3	25.3	34.9	27.8	34.3	30.2	33.9
22.0															13.6	26.6	17.6	31.2	20.7	31.5	23.5	31.3	26.2	30.8	28.8	30.6
24.0																	15.8	32.8	19.3	35.0	21.5	28.4	24.4	27.8	27.1	27.6
26.0																					19.0	25.7	22.2	25.3	25.2	25.1
28.0																					15.8	22.6	19.6	22.7	22.9	22.8
30.0																					12.7	12.7	17.5	19.0	20.2	20.7
32.0																									16.4	17.4
34.0																										
36.0 ～ 58.0																										

※重荷重装置使用時

現　行

機械名	オールテレーンクレーン																									
規　格	油圧伸縮ジブ型　360t 吊（1／2）																									
ブーム長(m)			15.0※		16.0		18.0		20.0		22.0		24.0		26.0		28.0		30.0		32.0		34.0		36.0	
作業半径(m)			フックの地上高さ(m)	定格総荷重(t)	フックの地上高さ(m)	定格総荷重(t)	フックの地上高さ(m)	定格総荷重(t)	フックの地上高さ(m)	定格総荷重(t)	フックの地上高さ(m)	定格総荷重(t)	フックの地上高さ(m)	定格総荷重(t)	フックの地上高さ(m)	定格総荷重(t)	フックの地上高さ(m)	定格総荷重(t)	フックの地上高さ(m)	定格総荷重(t)	フックの地上高さ(m)	定格総荷重(t)	フックの地上高さ(m)	定格総荷重(t)	フックの地上高さ(m)	定格総荷重(t)
3.0			14.4	360.0																						
3.5			14.3	298.0																						
4.0			14.2	252.0																						
4.5			14.0	217.0																						
5.0			13.8	191.0																						
5.5			13.6	176.0																						
6.0			13.4	160.9																						
7.0			13.0	144.3	14.1	132.4	16.3	108.7	18.4	84.9	20.6	74.4	22.7	64.7												
8.0			12.4	130.7	13.6	120.3	15.8	99.4	18.0	78.5	20.2	68.7	22.3	59.4	24.4	54.6	26.5	54.6	28.6	54.6						
9.0			11.7	119.3	12.9	110.1	15.3	91.6	17.6	73.1	19.8	63.8	21.9	54.9	24.1	50.2	26.2	50.2	28.3	50.2	30.4	49.4	32.5	47.2		
10.0			10.9	109.5	12.2	101.3	14.7	84.9	17.0	68.4	19.3	59.5	21.5	51.0	23.7	46.5	25.8	46.5	28.0	46.5	30.1	45.6	32.2	43.6	34.3	42.7
12.0			8.7	86.6	10.3	81.4	13.1	71.1	15.7	60.4	18.1	52.7	20.5	44.8	22.8	40.5	25.0	40.5	27.2	40.5	29.4	39.6	31.5	37.8	33.6	37.0
14.0											16.7	47.4	19.2	39.9	21.6	35.9	23.9	35.9	26.2	35.9	28.5	34.9	30.7	33.3	32.9	32.6
16.0											14.8	43.4	17.6	36.2	20.2	32.3	22.7	32.3	25.1	32.3	27.4	31.2	29.7	29.7	31.9	29.1
18.0											12.3	37.8	15.6	32.3	18.5	29.3	21.1	29.3	23.7	29.3	26.2	28.2	28.5	26.8	30.9	26.3
20.0															16.3	26.4	19.3	26.4	22.1	26.4	24.7	25.5	27.2	24.4	29.6	24.0
22.0															13.6	24.0	17.0	24.0	20.1	24.0	22.9	23.2	25.6	22.2	28.2	22.0
24.0																					20.9	21.3	23.8	20.5	26.5	20.2
26.0																					18.3	19.7	21.6	19.0	24.6	18.8
28.0																					15.2	18.3	19.0	17.7	22.3	17.5
30.0																									19.6	16.2
																									16.2	15.1
32.0 ～ 52.0																										

※重荷重装置使用時

備　考

表内、数値の改正・追加及び字句の追加・削除

新　旧　対　照　表

改　正

機械名：オールテレーンクレーン
規格：油圧伸縮ジブ型　360t 吊（2／2）

ブーム長(m)	38.0		40.0		42.0		44.0		46.0		48.0		50.0		52.0		54.0		56.0		58.0		60.0		62.0	
作業半径(m)	フックの地上高さ(m)	定格総荷重(t)	フックの地上高さ(m)	定格総荷重(t)	フックの地上高さ(m)	定格総荷重(t)	フックの地上高さ(m)	定格総荷重(t)	フックの地上高さ(m)	定格総荷重(t)	フックの地上高さ(m)	定格総荷重(t)	フックの地上高さ(m)	定格総荷重(t)	フックの地上高さ(m)	定格総荷重(t)	フックの地上高さ(m)	定格総荷重(t)	フックの地上高さ(m)	定格総荷重(t)	フックの地上高さ(m)	定格総荷重(t)	フックの地上高さ(m)	定格総荷重(t)	フックの地上高さ(m)	定格総荷重(t)
2.8 ～ 5.5																										
6.0																										
7.0	38.2	92.9	40.3	86.6																						
8.0	38.1	85.2	40.1	81.2	41.0	72.7	43.0	68.4	45.1	64.2																
9.0	37.8	80.4	39.9	75.7	41.9	70.4	42.8	64.0	44.9	60.2	46.9	56.6	48.9	53.0												
10.0	37.0	60.2	39.0	59.1	41.1	56.9	43.2	54.4	45.2	52.3	47.1	48.9	48.7	45.2	50.7	43.5	52.8	41.8	54.9	41.6						
12.0	36.4	53.2	38.5	52.9	40.6	51.3	42.6	49.0	44.7	47.6	46.8	46.2	48.8	44.9	50.9	43.0	53.0	41.0	55.6	38.3	57.6	36.5	58.5	33.5		
14.0	35.6	46.9	37.8	46.5	39.9	45.2	42.0	43.4	44.1	42.6	46.2	41.8	48.3	41.0	50.4	40.1	52.5	39.0	55.1	35.9	57.2	33.6	59.3	31.3	61.9	30.1
16.0	34.8	41.8	37.0	41.4	39.1	40.4	41.3	39.0	43.4	38.4	45.6	37.9	47.7	37.3	49.8	36.7	51.9	35.8	54.6	33.4	56.7	31.3	58.8	29.1	61.4	28.1
18.0	33.8	37.5	36.0	37.2	38.3	36.2	40.5	34.9	42.6	34.5	44.8	34.3	47.0	34.0	49.1	33.6	51.2	32.9	54.0	30.8	56.1	29.0	58.2	27.1	60.8	26.2
20.0	32.6	33.7	34.9	33.5	37.2	32.6	39.5	31.4	41.7	31.0	43.9	31.1	46.1	31.1	48.3	30.9	50.5	30.5	53.2	28.7	55.4	27.0	57.5	25.3	60.2	24.6
22.0	31.3	30.5	33.7	30.5	36.1	29.7	38.4	28.6	40.7	28.1	43.0	28.2	45.2	28.4	47.4	28.4	49.6	28.2	52.4	26.8	54.6	25.3	56.7	23.6	59.5	23.0
24.0	29.8	27.7	32.3	27.7	34.8	27.1	37.2	26.1	39.5	25.8	41.9	25.9	44.2	26.1	46.4	26.2	48.7	26.2	51.5	24.9	53.7	23.6	55.9	22.2	58.7	21.8
26.0	28.0	25.2	30.7	25.3	33.3	24.7	35.8	23.9	38.3	23.6	40.7	23.8	43.0	24.0	45.3	24.1	47.6	24.1	50.5	23.2	52.8	22.0	55.0	20.8	57.8	20.8
28.0	26.0	23.0	28.9	23.2	31.6	22.7	34.2	21.9	36.8	21.7	39.3	21.9	41.7	22.2	44.1	22.3	46.5	22.3	49.4	21.6	51.7	20.6	54.0	19.6	56.8	19.8
30.0	23.6	21.1	26.8	21.4	29.7	21.0	32.5	20.3	35.2	20.1	37.8	20.2	40.3	20.4	42.8	20.5	45.2	20.6	48.2	20.1	50.6	19.4	52.9	18.7	55.8	19.1
32.0	20.8	19.2	24.3	19.6	27.5	19.3	30.5	18.7	33.4	18.5	36.1	18.8	38.7	19.0	41.3	19.1	43.8	19.1	46.9	18.7	49.3	18.1	51.7	17.6	54.6	18.3
34.0	18.5	15.9	22.4	20.4	25.0	17.8	28.2	17.3	31.3	17.2	34.2	17.5	37.0	17.6	39.6	17.7	42.3	17.7	45.4	17.4	47.9	17.0	50.4	16.7	53.4	17.5
36.0			18.5	16.5	21.9	16.2	25.6	16.1	28.9	16.0	32.1	16.2	35.0	16.5	37.8	16.5	40.6	16.6	43.8	16.4	46.4	16.0	48.9	15.8	52.0	16.8
38.0					17.6	14.0	22.5	15.1	26.2	15.0	29.6	15.2	32.8	15.4	35.8	15.4	38.7	15.4	42.1	15.4	44.7	15.1	47.4	14.9	50.5	16.0
40.0							19.7	15.6	23.1	13.6	26.8	14.2	30.3	14.4	33.5	14.5	36.6	14.5	40.1	14.4	42.9	14.1	45.6	14.1	48.9	15.1
42.0							14.5	12.0	19.2	12.2	23.5	13.3	27.4	13.6	31.0	13.6	34.2	13.5	38.0	13.5	40.9	13.3	43.8	13.2	47.1	14.2
44.0											19.6	12.6	24.7	13.1	28.0	12.7	31.6	12.7	35.6	12.6	38.7	12.5	41.7	12.4	45.2	13.1
46.0											14.8	9.0	20.9	11.3	24.6	11.9	28.6	12.0	32.9	12.0	36.3	11.7	39.4	11.6	43.1	12.0
48.0															19.7	11.2	25.0	11.2	29.8	11.3	33.5	11.1	36.9	10.9	40.8	11.1
50.0																	21.7	9.6	26.6	10.3	30.3	10.4	34.1	10.2	38.2	10.3
52.0																					26.1	9.5	30.9	9.6	35.3	9.6
54.0																					21.6	8.2	27.1	8.9	32.0	8.8
56.0																							21.9	7.8		
58.0																							15.1	5.9		

現　行

機械名：オールテレーンクレーン
規格：油圧伸縮ジブ型　360t 吊（2／2）

ブーム長(m)	38.0		40.0		42.0		44.0		46.0		48.0		50.0		52.0				56.0							
作業半径(m)	フックの地上高さ(m)	定格総荷重(t)	フックの地上高さ(m)	定格総荷重(t)	フックの地上高さ(m)	定格総荷重(t)	フックの地上高さ(m)	定格総荷重(t)	フックの地上高さ(m)	定格総荷重(t)	フックの地上高さ(m)	定格総荷重(t)	フックの地上高さ(m)	定格総荷重(t)	フックの地上高さ(m)	定格総荷重(t)			フックの地上高さ(m)	定格総荷重(t)						
3.0 ～ 8.0																										
9.0																										
10.0	36.4	42.7	38.4	42.7	40.5	42.7	42.5	42.7	44.6	42.7	46.6	42.7	48.7	42.7	50.7	40.0			54.8	40.0						
12.0	35.8	37.0	37.9	37.0	39.9	37.0	42.0	37.0	44.1	37.0	46.2	37.0	48.2	37.0	50.3	37.0			54.4	37.0						
14.0	35.0	32.6	37.2	32.6	39.3	32.6	41.4	32.6	43.5	32.6	45.6	32.6	47.7	32.6	49.8	32.6			53.9	32.6						
16.0	34.2	29.1	36.4	29.1	38.5	29.1	40.7	29.1	42.8	29.1	44.9	29.1	47.1	29.1	49.2	29.1			53.4	29.1						
18.0	33.2	26.3	35.4	26.3	37.6	26.3	39.8	26.3	42.0	26.3	44.2	26.3	46.3	26.3	48.5	26.3			52.7	26.3						
20.0	32.0	24.0	34.3	24.0	36.6	24.0	38.9	24.0	41.1	24.0	43.3	24.0	45.5	24.0	47.7	24.0			52.0	24.0						
22.0	30.7	22.0	33.1	22.0	35.5	22.0	37.8	22.0	40.1	22.0	42.4	22.0	44.6	22.0	46.8	22.0			51.2	22.0						
24.0	29.2	20.2	31.7	20.2	34.2	20.2	36.6	20.2	38.9	20.2	41.3	20.2	43.6	20.2	45.8	20.2			50.3	20.2						
26.0	27.4	18.8	30.1	18.8	32.7	18.8	35.2	18.8	37.6	18.8	40.0	18.8	42.4	18.8	44.7	18.8			49.3	18.8						
28.0	25.4	17.5	28.3	17.5	31.0	17.5	33.6	17.5	36.2	17.5	38.7	17.5	41.1	17.5	43.5	17.5			48.2	17.5						
30.0	23.0	16.2	26.2	16.2	29.1	16.2	31.9	16.2	34.6	16.2	37.2	16.2	39.7	16.2	42.2	16.2			47.0	16.2						
32.0	20.2	15.1	23.7	15.1	26.9	15.1	29.9	15.1	32.7	15.1	35.5	15.1	38.1	15.1	40.7	15.1			45.7	15.1						
34.0					24.4	15.1	27.6	14.7	30.7	14.7	33.6	14.7	36.4	14.7	39.0	14.7			44.2	14.7						
36.0					21.3	14.1	25.0	13.7	28.3	13.7	31.4	13.7	34.4	13.7	37.2	13.7			42.6	13.7						
38.0				17.6	13.3	21.9	12.9	25.6	12.9	29.0	12.9	32.2	12.9	35.2	12.9			40.8	12.9						
40.0								22.4	12.2	26.2	12.2	29.7	12.2	32.9	12.2			38.9	12.2						
42.0								18.5	11.5	22.9	11.5	26.8	11.5	30.4	11.5			36.7	11.5						
44.0														27.4	11.5			34.3	11.5						
46.0														23.9	11.5			31.6	11.5						
48.0													19.7	11.2				28.5	11.2						
50.0														14.0	10.5			24.9	10.5						
52.0																		20.5	9.9						

備　考

表内、数値の改正・追加・削除及び字句の追加

新　旧　対　照　表

改　正

機械名	オールテレーンクレーン																									
規　格	油圧伸縮ジブ型　400t 吊（1／2）																									
ブーム長(m)	13.6		14.0		16.0		18.0		20.0		22.0		24.0		26.0		28.0		30.0		32.0		34.0		36.0	
作業半径(m)	フックの地上高さ(m)	定格総荷重(t)	フックの地上高さ(m)	定格総荷重(t)	フックの地上高さ(m)	定格総荷重(t)	フックの地上高さ(m)	定格総荷重(t)	フックの地上高さ(m)	定格総荷重(t)	フックの地上高さ(m)	定格総荷重(t)	フックの地上高さ(m)	定格総荷重(t)	フックの地上高さ(m)	定格総荷重(t)	フックの地上高さ(m)	定格総荷重(t)	フックの地上高さ(m)	定格総荷重(t)	フックの地上高さ(m)	定格総荷重(t)	フックの地上高さ(m)	定格総荷重(t)	フックの地上高さ(m)	定格総荷重(t)
2.5	13.3	400.0																								
3.0	13.2	360.0	13.6	343.7	15.5	269.8	17.5	180.8	19.2	180.0	21.2	180.0														
3.5	13.1	300.0	13.5	289.0	15.4	238.3	17.4	179.4	19.1	180.0	21.1	180.0														
4.0	12.9	270.0	13.3	261.7	15.3	223.6	17.3	178.7	19.4	172.3	21.4	167.8														
4.5	12.7	245.0	13.2	238.9	15.1	211.8	17.2	178.1	19.2	172.3	21.3	167.8	23.5	158.6	25.5	156.4										
5.0	12.6	225.0	13.0	220.6	15.0	202.1	17.1	177.7	19.1	172.3	21.2	167.8	23.2	164.5	25.3	159.6	27.3	153.1	29.3	143.6	31.0	134.4				
5.5	12.3	210.0	12.8	206.9	14.7	187.5	16.9	171.4	18.9	166.4	21.1	167.6	23.1	164.4	25.2	159.6	27.2	153.1	29.2	143.6	31.1	134.3				
6.0	12.1	195.0	12.6	193.2	14.5	172.9	16.7	165.1	18.8	160.5	20.9	167.5	23.0	164.3	25.1	159.6	27.1	153.1	29.2	143.6	31.2	134.2	33.4	125.3	35.4	116.5
7.0	11.6	170.0	12.0	168.8	14.4	149.6	16.6	148.0	18.8	147.4	20.5	146.0	22.6	144.3	24.7	141.1	26.8	136.3	28.9	129.6	30.9	120.0	33.0	110.6	35.1	117.4
8.0	10.9	150.0	11.4	149.2	13.9	134.4	16.1	133.5	18.4	132.9	20.5	132.3	22.7	131.7	24.4	128.2	26.5	125.4	28.6	121.2	30.7	115.6	32.7	109.7	34.8	103.1
9.0	10.1	133.0	10.6	132.6	13.3	121.3	15.6	120.8	17.9	120.5	20.1	120.0	22.3	119.5	24.4	117.9	26.5	114.7	28.6	111.2	30.7	104.6	32.8	97.0	34.5	98.5
10.0	9.1	117.0	9.7	116.7	12.5	109.9	15.0	109.6	17.3	109.4	19.6	109.0	21.8	108.8	24.0	107.8	26.2	105.8	28.3	103.4	30.4	97.7	32.5	91.0	34.6	85.0
12.0	6.3	85.0	7.1	85.6	10.6	87.9	13.4	90.4	16.0	91.9	18.5	91.9	20.8	91.8	23.1	91.4	25.3	90.8	27.5	90.3	29.7	86.1	31.8	80.3	34.0	75.0
14.0							10.7	81.3	14.0	76.2	17.0	78.7	19.5	78.6	21.9	78.5	24.3	78.4	26.6	78.5	28.8	75.3	31.0	70.9	33.2	66.7
16.0									11.7	60.9	15.1	67.0	17.9	67.9	20.5	68.3	23.0	68.4	25.4	68.4	27.7	66.1	30.0	63.1	32.3	59.9
18.0									8.3	36.7	12.7	49.8	15.9	57.0	18.8	60.0	21.5	60.1	24.0	60.1	26.5	58.6	28.9	56.6	31.2	54.1
20.0													13.0	48.7	16.6	52.7	19.6	53.0	22.4	53.2	25.0	52.3	27.5	51.1	30.0	49.2
22.0															14.0	42.9	17.4	45.4	20.5	47.4	23.3	47.0	25.9	46.6	28.5	45.2
24.0																	14.3	39.8	17.9	39.7	21.2	42.5	24.1	42.6	26.9	41.5
26.0																					18.7	37.7	21.9	38.6	24.9	38.2
28.0																					15.6	29.6	19.3	33.3	22.7	34.7
30.0																							15.4	22.5	19.9	30.6
32.0																									16.6	25.0
34.0																										
36.0 ～ 56.0																										

※重荷重装置使用時

現　行

機械名	オールテレーンクレーン																									
規　格	油圧伸縮ジブ型　400t 吊（1／2）																									
ブーム長(m)			15.0※		16.0		18.0		20.0		22.0		24.0		26.0		28.0		30.0		32.0		34.0		36.0	
作業半径(m)			フックの地上高さ(m)	定格総荷重(t)	フックの地上高さ(m)	定格総荷重(t)	フックの地上高さ(m)	定格総荷重(t)	フックの地上高さ(m)	定格総荷重(t)	フックの地上高さ(m)	定格総荷重(t)	フックの地上高さ(m)	定格総荷重(t)	フックの地上高さ(m)	定格総荷重(t)	フックの地上高さ(m)	定格総荷重(t)	フックの地上高さ(m)	定格総荷重(t)	フックの地上高さ(m)	定格総荷重(t)	フックの地上高さ(m)	定格総荷重(t)	フックの地上高さ(m)	定格総荷重(t)
2.7			15.0	400.0																						
3.0			14.9	360.0																						
3.5			14.8	307.0																						
4.0			14.7	264.6																						
4.5			14.6	230.0																						
5.0			14.4	208.2																						
5.5			14.2	186.3																						
6.0			14.0	164.5																						
7.0			13.5	147.7	14.6	136.5	16.8	114.1	19.0	91.6																
8.0			12.9	133.7	14.1	123.9	16.4	104.4	18.6	84.8	20.7	74.3	22.9	64.4												
9.0			12.2	121.0	13.5	112.6	15.8	95.8	18.1	78.9	20.3	69.1	22.5	59.5	24.6	53.7	26.8	52.5	28.9	51.2	31.0	49.2	33.0	47.1		
10.0			11.4	110.4	12.7	103.1	15.2	88.5	17.6	73.9	19.8	64.5	22.1	55.3	24.2	49.8	26.4	48.6	28.5	47.4	30.6	45.5	32.7	43.5	34.8	42.6
12.0			9.2	87.8	10.8	83.3	13.7	74.3	16.2	65.4	18.7	55.9	21.0	48.4	23.3	43.3	25.5	42.3	27.7	41.2	29.9	39.5	32.1	37.7	34.2	36.9
14.0											17.2	50.8	19.7	42.9	22.2	38.1	24.5	37.3	26.8	36.4	29.0	34.8	31.2	33.2	33.4	32.5
16.0											15.3	46.1	18.1	38.5	20.7	34.0	23.2	33.3	25.6	32.6	28.0	31.1	30.2	29.6	32.5	29.0
18.0											12.9	39.1	16.1	33.9	19.0	30.7	21.7	30.1	24.2	29.5	26.7	28.1	29.1	26.7	31.4	26.2
20.0															16.9	28.1	19.8	27.5	22.6	27.0	25.2	25.7	27.7	24.4	30.2	23.9
22.0															14.1	26.0	17.6	25.4	20.6	24.9	23.5	23.6	26.2	22.3	28.7	21.9
24.0																					21.4	21.9	24.3	20.6	27.1	20.2
26.0																					18.9	20.5	22.2	19.2	25.1	18.7
28.0																					15.7	19.3	19.5	18.0	22.9	17.5
30.0																									20.1	16.4
																									16.7	15.6
32.0 ～ 48.0																										

※重荷重装置使用時

備　考

表内、数値の改正・追加・削除及び字句の追加・削除

新　旧　対　照　表

改　正

機械名	オールテレーンクレーン																							
規　格	油圧伸縮ジブ型　400t 吊（2／2）																							
ブーム長(m)	38.0		40.0		42.0		44.0		46.0		48.0		50.0		52.0		54.0		56.0		58.0		60.0		62.0	
作業半径(m)	フックの地上高さ(m)	定格総荷重(t)	フックの地上高さ(m)	定格総荷重(t)	フックの地上高さ(m)	定格総荷重(t)	フックの地上高さ(m)	定格総荷重(t)	フックの地上高さ(m)	定格総荷重(t)	フックの地上高さ(m)	定格総荷重(t)	フックの地上高さ(m)	定格総荷重(t)	フックの地上高さ(m)	定格総荷重(t)	フックの地上高さ(m)	定格総荷重(t)	フックの地上高さ(m)	定格総荷重(t)	フックの地上高さ(m)	定格総荷重(t)	フックの地上高さ(m)	定格総荷重(t)
2.5 ～ 5.5																								
6.0																								
7.0	37.1	110.6	39.1	104.1	40.8	100.0																		
8.0	36.8	96.3	38.9	89.7	41.0	97.2	43.0	90.0	45.1	83.1	47.1	77.2	49.1	71.2										
9.0	36.6	93.1	38.7	88.0	40.7	82.7	42.8	77.1	44.8	71.6	46.8	66.3	48.9	60.9										
10.0	36.7	81.1	38.8	77.4	40.8	73.9	42.9	70.1	44.9	66.2	47.0	61.8	49.0	57.4	51.1	49.3	53.2	45.7	55.3	44.1	57.4	39.3	59.4	34.5
12.0	36.1	71.4	38.2	68.0	40.3	65.3	42.4	62.5	44.4	59.6	46.5	56.2	48.6	52.7	50.7	46.8	52.8	44.3	54.8	41.4	56.9	37.3	58.9	33.2
14.0	35.4	63.3	37.5	59.9	39.6	57.6	41.7	55.3	43.8	52.9	45.9	50.0	48.0	47.2	50.2	42.2	52.3	40.2	54.3	38.0	56.4	35.5	58.5	33.0	59.9	25.0
16.0	34.5	56.6	36.7	53.3	38.9	51.1	41.0	49.1	43.2	47.0	45.3	44.8	47.4	42.6	49.6	38.3	51.7	36.6	53.8	34.7	55.9	32.4	57.9	30.1	59.5	23.6
18.0	33.5	50.9	35.7	47.8	38.0	45.8	40.2	43.9	42.4	42.2	44.5	40.5	46.7	38.8	48.9	35.1	51.0	33.6	53.1	32.0	55.2	29.9	57.3	27.8	58.9	22.2
20.0	32.3	46.2	34.7	43.2	37.0	41.3	39.2	39.7	41.4	38.2	43.7	36.8	45.9	35.4	48.1	32.3	50.3	31.0	52.4	29.6	54.6	27.6	56.7	25.6	58.2	20.7
22.0	31.0	42.2	33.4	39.2	35.8	37.5	38.1	36.0	40.4	34.6	42.7	33.5	44.9	32.5	47.2	29.8	49.4	28.6	51.6	27.3	53.8	25.6	55.9	23.9	57.5	19.4
24.0	29.5	38.5	32.0	35.6	34.5	34.1	36.9	32.8	39.3	31.7	41.6	30.8	43.9	30.0	46.2	27.7	48.5	26.6	50.7	25.4	52.9	23.9	55.1	22.4	56.7	18.1
26.0	27.7	35.3	30.4	32.4	33.0	31.1	35.5	30.2	38.0	29.2	40.4	28.4	42.7	27.6	45.1	25.5	47.4	24.6	49.7	23.7	52.0	22.4	54.2	21.2	55.8	16.9
28.0	25.7	32.2	28.6	29.6	31.3	28.6	34.0	27.7	36.5	26.9	39.0	26.1	41.4	25.3	43.9	23.5	46.3	22.9	48.6	22.1	50.9	21.2	53.2	20.2	54.9	15.8
30.0	23.3	28.6	26.5	26.9	29.4	26.3	32.2	25.6	34.9	25.0	37.5	24.2	40.0	23.4	42.6	21.8	45.0	21.3	47.4	20.8	49.7	20.0	52.1	19.2	53.8	14.7
32.0	20.6	24.8	24.1	24.3	27.2	24.1	30.2	23.6	33.1	23.1	35.8	22.4	38.4	21.8	41.1	20.2	43.6	19.9	46.1	19.5	48.5	18.7	50.9	18.0	52.7	13.7
34.0	16.9	20.8	21.0	22.5	24.7	22.3	28.0	21.9	31.0	21.4	33.9	20.9	36.7	20.3	39.5	18.8	42.1	18.5	44.6	18.1	47.1	17.5	49.5	16.9	51.4	12.8
36.0					21.7	20.5	25.3	20.3	28.7	20.0	31.8	19.5	34.7	18.9	37.6	17.5	40.4	17.2	43.0	16.9	45.6	16.3	48.1	15.8	50.0	11.9
38.0					17.9	16.6	22.2	17.8	25.9	18.5	29.4	18.1	32.5	17.7	35.6	16.4	38.5	16.1	41.2	15.7	43.9	15.2	46.5	14.7	48.5	11.2
40.0									22.8	17.2	26.6	16.7	30.1	16.2	33.3	15.3	36.4	15.1	39.3	14.7	42.1	14.3	44.8	13.8	46.9	10.5
42.0									18.8	15.8	23.3	15.5	27.2	15.2	30.8	14.4	34.1	14.1	37.2	13.8	40.1	13.4	43.0	12.9	45.2	9.9
44.0													23.7	15.6	27.8	13.6	31.4	13.3	34.8	13.0	37.9	12.5	40.9	12.1	43.2	9.3
46.0													19.5	13.6	24.4	12.8	28.4	12.5	32.0	12.2	35.4	11.8	38.6	11.4	41.1	8.8
48.0													13.9	6.2	20.1	11.5	24.8	11.6	29.0	11.5	32.7	11.1	36.1	10.7	38.8	8.3
50.0																			25.3	10.9	29.5	10.5	33.3	10.1	36.2	7.9
52.0																			20.9	10.4	25.8	10.0	30.0	9.6	33.3	7.5
54.0																							26.4	9.4		
56.0																							21.8	8.9		

現　行

機械名	オールテレーンクレーン																							
規　格	油圧伸縮ジブ型　400t 吊（2／2）																							
ブーム長(m)	38.0		40.0		42.0		44.0		46.0		48.0		50.0		52.0		54.0		56.0		____		____		____	
作業半径(m)	フックの地上高さ(m)	定格総荷重(t)	フックの地上高さ(m)	定格総荷重(t)	フックの地上高さ(m)	定格総荷重(t)	フックの地上高さ(m)	定格総荷重(t)	フックの地上高さ(m)	定格総荷重(t)	フックの地上高さ(m)	定格総荷重(t)	フックの地上高さ(m)	定格総荷重(t)	フックの地上高さ(m)	定格総荷重(t)	フックの地上高さ(m)	定格総荷重(t)	フックの地上高さ(m)	定格総荷重(t)	____	____	____	____	____	____
2.7 ～ 8.0																								
____																								
____																								
____																								
9.0																								
10.0	36.9	42.6	39.0	42.6	41.0	42.6	43.1	42.6	45.1	42.6	47.2	42.6	49.2	42.6	51.3	42.6	53.3	42.6	55.3	42.6						
12.0	36.3	36.9	38.4	36.9	40.5	36.9	42.6	36.9	44.7	36.9	46.7	36.9	48.8	36.9	50.8	36.9	52.9	36.9	54.9	36.9						
14.0	35.6	32.5	37.7	32.5	39.8	32.5	42.0	32.5	44.1	32.5	46.2	32.5	48.2	32.5	50.3	32.5	52.4	32.5	54.5	32.5						
16.0	34.7	29.0	36.9	29.0	39.1	29.0	41.2	29.0	43.4	29.0	45.5	29.0	47.6	29.0	49.7	29.0	51.8	29.0	53.9	29.0						
18.0	33.7	26.2	36.0	26.2	38.2	26.2	40.4	26.2	42.6	26.2	44.7	26.2	46.9	26.2	49.0	26.2	51.2	26.2	53.3	26.2						
20.0	32.6	23.9	34.9	23.9	37.2	23.9	39.4	23.9	41.7	23.9	43.9	23.9	46.1	23.9	48.2	23.9	50.4	23.9	52.6	23.9						
22.0	31.2	21.9	33.7	21.9	36.0	21.9	38.4	21.9	40.6	21.9	42.9	21.9	45.1	21.9	47.4	21.9	49.6	21.9	51.7	21.9						
24.0	29.7	20.2	32.2	20.2	34.7	20.2	37.1	20.2	39.5	20.2	41.8	20.2	44.1	20.2	46.4	20.2	48.6	20.2	50.8	20.2						
26.0	28.0	18.7	30.6	18.7	33.2	18.7	35.7	18.7	38.2	18.7	40.6	18.7	43.0	18.7	45.3	18.7	47.6	18.7	49.8	18.7						
28.0	25.9	17.5	28.8	17.5	31.5	17.5	34.2	17.5	36.7	17.5	39.2	17.5	41.7	17.5	44.1	17.5	46.4	17.5	48.7	17.5						
30.0	23.6	16.4	26.7	16.4	29.6	16.4	32.4	16.4	35.1	16.4	37.7	16.4	40.2	16.4	42.7	16.4	45.1	16.4	47.5	16.4						
32.0	20.7	15.6	24.2	15.6	27.4	15.6	30.4	15.6	33.3	15.6	36.0	15.6	38.7	15.6	41.2	15.6	43.7	15.6	46.2	15.6						
34.0					24.9	15.3	28.2	15.3	31.2	15.3	34.1	15.3	36.9	15.3	39.6	15.3	42.2	15.3	44.7	15.3						
36.0					21.9	15.1	25.5	15.1	28.9	15.1	32.0	15.1	34.9	15.1	37.8	15.1	40.5	15.1	43.1	15.1						
38.0					18.1	14.7	22.4	14.7	26.2	14.7	29.6	14.7	32.7	14.7	35.7	14.7	38.6	14.7	41.4	14.7						
40.0									23.0	14.2	26.8	14.2	30.2	14.2	33.5	14.2	36.5	14.2	39.4	14.2						
42.0									19.0	13.4	23.5	13.4	27.4	13.4	30.9	13.4	34.2	13.4	37.3	13.4						
44.0															28.0	13.4	31.5	13.4	34.9	13.4						
46.0															24.5	12.9	28.5	12.8	32.2	12.8						
48.0															20.2	12.1	25.0	12.1	29.1	12.1						
____																										
____																										
____																										
____																										

備　考

表内、数値の改正・追加及び字句の追加

新　旧　対　照　表

改　正

機械名	オールテレーンクレーン																									
規　格	油圧伸縮ジブ型　550t 吊 (1／2)																									
ブーム長(m)	14.5		16.0		18.0		20.0		22.0		24.0		26.0		28.0		30.0		32.0		34.0		36.0		38.0	
作業半径(m)	フックの地上高さ(m)	定格総荷重(t)	フックの地上高さ(m)	定格総荷重(t)	フックの地上高さ(m)	定格総荷重(t)	フックの地上高さ(m)	定格総荷重(t)	フックの地上高さ(m)	定格総荷重(t)	フックの地上高さ(m)	定格総荷重(t)	フックの地上高さ(m)	定格総荷重(t)	フックの地上高さ(m)	定格総荷重(t)	フックの地上高さ(m)	定格総荷重(t)	フックの地上高さ(m)	定格総荷重(t)	フックの地上高さ(m)	定格総荷重(t)	フックの地上高さ(m)	定格総荷重(t)	フックの地上高さ(m)	定格総荷重(t)
3.0	13.2	550.0																								
3.5	13.1	430.0	14.6	392.5	16.8	353.6	18.8	325.7	20.7	330.0																
4.0	12.9	388.0	14.5	366.3	16.7	334.3	18.7	319.5	20.7	313.2	23.0	273.5	25.0	273.1												
4.5	12.8	361.0	14.3	349.4	16.5	318.6	18.6	314.3	20.6	312.8	22.9	268.3	25.0	264.1												
5.0	12.6	337.0	14.2	333.3	16.4	313.7	18.5	308.1	20.5	302.9	22.6	282.5	24.6	257.0	26.9	237.3	28.9	217.7								
5.5	12.4	323.5	14.0	320.7	16.2	300.9	18.3	296.8	20.4	293.3	22.5	275.6	24.5	252.8	26.7	238.6	28.7	226.1								
6.0	12.2	310.0	13.8	308.1	16.1	288.1	18.2	285.4	20.3	283.8	22.3	268.6	24.4	248.7	26.5	239.8	28.5	234.6	30.8	182.6	32.8	172.9	34.8	163.3		
7.0	11.7	274.0	13.4	270.6	15.7	252.4	17.8	249.6	20.0	248.2	22.1	243.2	24.1	236.6	26.2	230.7	28.3	225.0	30.6	170.5	32.6	160.5	34.7	150.5	36.7	142.0
8.0	11.1	240.0	12.9	237.4	15.2	223.2	17.4	219.8	19.6	217.4	21.7	215.0	23.8	212.2	25.9	208.1	28.0	203.6	30.3	158.6	32.4	148.9	34.5	139.3	36.5	131.4
9.0	10.4	216.0	12.2	214.5	14.7	202.9	17.0	198.6	19.2	194.8	21.4	193.4	23.5	192.4	25.6	189.5	27.7	186.0	30.1	146.7	32.1	138.3	34.2	129.8	36.3	122.6
10.0	9.5	194.0	11.5	194.0	14.1	185.0	16.4	181.3	18.7	177.7	20.9	176.7	23.1	176.0	25.3	173.5	27.4	170.3	29.8	135.9	31.8	128.2	33.9	120.5	36.0	114.0
12.0	7.1	143.0	9.6	149.8	12.5	151.6	15.1	151.3	17.5	149.9	19.9	149.5	22.2	149.2	24.4	147.6	26.6	145.7	29.0	117.0	31.2	110.5	33.3	103.9	35.4	98.9
14.0					10.7	113.6	13.4	127.2	16.1	126.3	18.6	126.6	21.0	126.9	23.4	126.7	25.6	126.2	28.1	101.2	30.3	95.8	32.5	90.4	34.7	86.3
16.0							11.0	105.7	14.2	106.8	17.0	108.5	19.6	108.8	22.1	109.3	24.5	109.7	27.1	90.3	29.4	85.7	31.6	81.1	33.8	77.1
18.0									12.0	78.0	15.0	93.8	17.9	94.6	20.6	95.1	23.1	95.4	25.8	77.6	28.2	74.9	30.5	72.2	32.8	68.7
20.0									8.5	61.8	12.4	74.6	15.7	81.3	18.7	83.3	21.5	83.6	24.3	67.8	26.8	66.2	29.3	64.7	31.7	62.1
22.0															16.4	72.9	19.5	73.8	22.6	59.9	25.3	59.1	27.8	58.4	30.3	56.2
24.0															13.5	59.1	17.1	64.7	20.5	52.9	23.4	52.1	26.2	51.4	28.8	49.6
26.0																			18.0	46.4	21.3	45.8	24.3	45.3	27.1	43.9
28.0																			14.8	41.4	18.6	40.6	22.0	39.9	25.0	39.0
30.0																			10.5	35.9	15.4	35.6	19.3	35.2	22.7	34.8
32.0																									19.8	31.1
34.0																									16.3	28.1
36.0																										
38.0																										
40.0 ～ 58.0																										

現　行

機械名	オールテレーンクレーン																									
規　格	油圧伸縮ジブ型　550t 吊																									
ブーム長(m	14.5		16.0		18.0		20.0		22.0		24.0		26.0		28.0		30.0		32.0							
作業半径(m	フックの地上高さ(m)	定格総荷重(t)	フックの地上高さ(m)	定格総荷重(t)	フックの地上高さ(m)	定格総荷重(t)	フックの地上高さ(m)	定格総荷重(t)	フックの地上高さ(m)	定格総荷重(t)	フックの地上高さ(m)	定格総荷重(t)	フックの地上高さ(m)	定格総荷重(t)	フックの地上高さ(m)	定格総荷重(t)	フックの地上高さ(m)	定格総荷重(t)	フックの地上高さ(m)	定格総荷重(t)						
3.0	13.2	550.0																								
3.5	13.1	430.0	14.6	392.5	16.7	342.5	18.7	330.0	20.7	330.0																
4.0	12.9	388.0	14.5	366.3	16.5	337.3	18.6	330.0	20.6	330.0																
4.5	12.8	361.0	14.3	349.4	16.4	333.9	18.5	330.0	20.5	330.0																
5.0	12.6	337.0	14.2	333.3	16.3	328.3	18.4	323.6	20.4	319.1	22.5	292.5	24.5	258.5												
5.5	12.4	323.5	14.0	320.7	16.1	316.9	18.2	314.3	20.3	312.1	22.3	288.4	24.4	257.7												
6.0	12.2	310.0	13.8	308.1	16.0	305.6	18.1	305.0	20.2	305.0	22.2	284.4	24.3	256.9	26.3	250.0	28.4	250.0	30.4	250.0						
7.0	11.7	274.0	13.4	270.6	15.6	266.1	17.7	265.0	19.9	265.0	22.0	257.9	24.0	248.4	26.1	244.5	28.2	242.5	30.2	240.5						
8.0	11.1	240.0	12.9	237.4	15.1	233.9	17.3	231.9	19.5	230.4	21.6	227.0	23.7	223.0	25.8	220.5	27.9	218.5	30.0	216.5						
9.0	10.4	216.0	12.2	214.5	14.6	212.5	16.9	209.4	19.1	205.9	21.2	203.9	23.4	202.4	25.5	200.9	27.6	199.4	29.7	197.9						
10.0	9.5	194.0	11.5	194.0	14.0	194.0	16.3	191.8	18.6	188.8	20.8	187.3	23.0	186.3	25.1	184.5	27.3	182.5	29.4	180.5						
12.0	7.1	143.0	9.6	143.0	12.4	143.0	15.0	143.0	17.4	143.0	19.8	143.0	22.1	143.0	24.3	143.0	26.5	143.0	28.7	143.0						
14.0							13.3	135.0	16.0	135.0	18.5	135.0	20.9	135.0	23.2	135.0	25.5	135.0	27.8	135.0						
16.0							11.0	105.7	14.1	105.7	16.9	105.7	19.5	105.7	22.0	105.7	24.4	105.7	26.7	105.7						
18.0											14.9	100.6	17.8	100.6	20.4	100.6	23.0	100.6	25.5	100.6						
20.0											12.3	79.0	15.6	79.0	18.6	79.0	21.4	79.0	24.0	79.0						
22.0															16.3	78.8	19.4	78.8	22.2	78.8						
24.0															13.4	62.1	17.0	62.1	20.2	62.1						
～																										

備　考

表内、数値の改正・追加及び字句の追加

新　旧　対　照　表

改　正

機械名：オールテレーンクレーン
規　格：油圧伸縮ジブ型　550t 吊　(2／2)

ブーム長(m)	40.0		42.0		44.0		46.0		48.0		50.0		52.0		54.0		56.0		58.0		60.0		62.0		64.0	
作業半径(m)	フックの地上高さ(m)	定格総荷重(t)	フックの地上高さ(m)	定格総荷重(t)	フックの地上高さ(m)	定格総荷重(t)	フックの地上高さ(m)	定格総荷重(t)	フックの地上高さ(m)	定格総荷重(t)	フックの地上高さ(m)	定格総荷重(t)	フックの地上高さ(m)	定格総荷重(t)	フックの地上高さ(m)	定格総荷重(t)	フックの地上高さ(m)	定格総荷重(t)	フックの地上高さ(m)	定格総荷重(t)	フックの地上高さ(m)	定格総荷重(t)	フックの地上高さ(m)	定格総荷重(t)	フックの地上高さ(m)	定格総荷重(t)
3.0 〜 5.5																										
―																										
―																										
―																										
―																										
6.0																										
7.0	38.7	134.7	40.8	127.4																						
8.0	38.5	124.9	40.6	118.3	42.6	112.2	44.7	106.0																		
9.0	38.3	116.5	40.4	110.3	42.4	104.9	44.5	99.5	46.5	93.9	48.5	87.7	50.6	81.5												
10.0	38.1	108.7	40.1	103.3	42.2	98.3	44.3	93.3	46.3	88.1	48.3	82.7	50.4	77.4	52.4	73.1	54.5	69.3								
12.0	37.5	95.0	39.6	91.2	41.7	86.6	43.8	82.0	45.8	77.7	47.9	73.8	49.9	70.0	52.0	66.4	54.1	62.9	56.1	59.5	58.1	56.0	60.2	52.6	62.2	49.8
14.0	36.8	83.2	39.0	80.2	41.1	76.4	43.2	72.5	45.3	69.1	47.4	66.4	49.4	63.7	51.5	60.4	53.6	56.9	55.6	53.6	57.7	50.9	59.8	48.2	61.8	45.9
16.0	36.0	73.6	38.2	70.2	40.3	67.1	42.5	64.0	44.6	61.3	46.7	59.4	48.8	57.5	50.9	54.8	53.0	52.0	55.1	49.1	57.2	46.6	59.3	44.1	61.3	42.1
18.0	35.1	64.4	37.3	60.2	39.5	58.5	41.7	57.0	43.9	55.3	46.0	53.4	48.1	51.5	50.3	49.4	52.4	47.3	54.5	45.2	56.6	42.9	58.7	40.5	60.8	38.7
20.0	34.0	58.6	36.3	55.2	38.5	53.0	40.8	50.9	43.0	49.0	45.2	47.7	47.4	46.3	49.5	44.9	51.7	43.3	53.8	41.7	55.9	39.6	58.0	37.5	60.1	35.8
22.0	32.8	52.9	35.1	49.7	37.5	47.5	39.8	45.4	42.0	43.7	44.3	42.7	46.5	41.7	48.7	40.6	50.9	39.5	53.0	38.2	55.2	36.3	57.3	34.4	59.5	32.9
24.0	31.4	47.1	33.8	44.6	36.2	43.0	38.6	41.5	40.9	40.0	43.2	38.7	45.5	37.3	47.7	36.4	49.9	35.7	52.2	34.8	54.3	33.2	56.5	31.7	58.7	30.5
26.0	29.8	42.0	32.3	40.1	34.8	39.1	37.3	38.1	39.7	37.0	42.1	35.4	44.4	33.9	46.7	33.1	49.0	32.5	51.2	31.8	53.4	30.5	55.6	29.1	57.8	28.1
28.0	27.9	38.0	30.7	37.1	33.3	36.1	35.8	35.1	38.3	34.0	40.8	32.7	43.2	31.3	45.5	30.5	47.9	29.9	50.1	29.2	52.4	28.1	54.7	26.9	56.9	26.1
30.0	25.8	34.4	28.7	34.0	31.5	33.1	34.2	32.1	36.8	31.1	39.4	30.0	41.8	28.9	44.3	28.2	46.6	27.7	49.0	27.1	51.3	26.0	53.6	24.9	55.9	24.1
32.0	23.4	31.3	26.6	31.5	29.6	30.7	32.4	29.9	35.1	28.9	37.8	27.8	40.3	26.7	42.9	26.1	45.3	25.7	47.7	25.1	50.1	24.1	52.5	23.1	54.8	22.3
34.0	20.4	28.7	24.0	29.3	27.3	28.5	30.3	27.6	33.2	26.7	36.0	25.7	38.7	24.7	41.3	24.1	43.9	23.8	46.3	23.4	48.8	22.4	51.2	21.4	53.6	20.6
36.0					24.7	25.9	28.0	25.3	31.1	24.5	34.1	23.7	36.9	22.8	39.6	22.4	42.2	22.1	44.8	21.6	47.4	20.6	49.8	19.6	52.3	18.8
38.0					21.5	23.3	25.3	22.7	28.7	22.1	31.8	21.5	34.8	20.9	37.7	20.6	40.5	20.4	43.2	20.0	45.8	18.9	48.3	17.8	50.9	17.1
40.0					17.7	20.8	22.1	20.2	25.9	19.7	29.4	19.4	32.6	19.2	35.6	19.0	38.5	18.8	41.4	18.4	44.1	17.3	46.7	16.1	49.3	15.6
42.0									22.6	17.7	26.5	17.6	30.0	17.5	33.3	17.4	36.4	17.3	39.4	17.0	42.2	16.0	45.0	15.0	47.6	14.5
44.0									18.5	15.7	23.1	15.9	27.1	16.0	30.7	15.9	34.0	15.8	37.1	15.6	40.1	14.7	43.0	13.8	45.8	13.3
46.0									13.1	10.7	18.9	12.4	23.6	14.1	27.6	14.5	31.3	14.4	34.7	14.3	37.9	13.5	40.9	12.7	43.9	12.2
48.0															24.1	13.0	28.2	13.1	31.9	13.0	35.4	12.3	38.6	11.6	41.7	11.2
50.0															19.7	10.2	24.6	11.1	28.7	11.7	32.5	11.1	36.0	10.6	39.3	10.2
52.0																			25.0	10.5	29.3	10.1	33.1	9.6	36.7	9.3
54.0																			20.5	9.4	25.5	9.0	29.8	8.7	33.7	8.5
56.0																			14.5	5.8	20.9	6.5	26.0	7.3	30.3	7.6
58.0																									26.4	6.8

現　行

機械名：オールテレーンクレーン
規　格：油圧伸縮ジブ型　550t 吊

ブーム長(m)																										
作業半径(m)																										
3.0 ―																										
3.5																										
4.0																										
4.5																										
5.0																										
5.5																										
6.0																										
7.0																										
8.0																										
9.0																										
10.0																										
12.0																										
14.0																										
16.0																										
18.0																										
20.0																										
22.0																										
24.0																										
26.0																										
28.0																										
30.0																										
32.0																										
34.0																										
36.0																										
38.0																										
40.0																										
42.0																										
44.0																										
46.0																										
48.0																										
50.0																										
52.0																										
54.0																										
56.0																										
58.0																										

備　考

表内、数値の追加・削除及び字句の追加

新　旧　対　照　表

改　正

機械名	オールテレーンクレーン																							
規　格	油圧伸縮ジブ型　650t 吊（1／2）																							
ブーム長(m)	15.5		16.0		18.0		20.0		22.0		24.0		26.0		28.0		30.0		32.0		34.0		36.0	
作業半径(m)	フックの地上高さ(m)	定格総荷重(t)	フックの地上高さ(m)	定格総荷重(t)	フックの地上高さ(m)	定格総荷重(t)	フックの地上高さ(m)	定格総荷重(t)	フックの地上高さ(m)	定格総荷重(t)	フックの地上高さ(m)	定格総荷重(t)	フックの地上高さ(m)	定格総荷重(t)	フックの地上高さ(m)	定格総荷重(t)	フックの地上高さ(m)	定格総荷重(t)	フックの地上高さ(m)	定格総荷重(t)	フックの地上高さ(m)	定格総荷重(t)	フックの地上高さ(m)	定格総荷重(t)
3.0	15.1	650.0	15.7	616.2	17.7	481.0	19.7	345.8																
3.5	15.0	473.0	15.5	456.9	17.6	392.5	19.6	328.1																
4.0	14.9	435.0	15.4	422.7	17.5	373.5	19.5	324.3	21.6	308.4	23.6	303.6												
4.5	14.8	403.0	15.3	393.9	17.4	357.5	19.4	321.1	21.5	308.4	23.5	303.6												
5.0	14.6	375.0	15.1	368.7	17.2	343.5	19.3	318.3	21.4	308.4	23.4	303.6	25.4	294.8	27.5	273.8	29.5	252.8	31.5	231.8	33.6	210.8		
5.5	14.4	352.5	14.9	347.7	17.1	328.3	19.2	308.9	21.2	298.5	23.3	291.1	25.3	281.0	27.4	262.9	29.4	244.8	31.5	226.7	33.5	208.6		
6.0	14.2	330.0	14.8	326.6	16.9	313.0	19.0	299.4	21.1	288.5	23.2	278.5	25.2	267.2	27.3	252.0	29.3	236.8	31.4	221.6	33.4	206.4	35.4	191.9
7.0	13.8	294.0	14.3	291.2	16.5	280.0	18.7	268.8	20.8	259.1	22.9	249.9	25.0	240.5	27.0	230.3	29.1	220.1	31.2	209.9	33.2	199.7	35.2	188.8
8.0	13.2	264.0	13.8	261.6	16.1	252.0	18.3	242.4	20.4	234.0	22.6	226.0	24.7	218.5	26.8	212.3	28.8	206.1	30.9	199.9	33.0	193.7	35.0	185.8
9.0	12.6	236.0	13.2	234.3	15.5	227.5	17.8	220.7	20.0	213.3	22.2	205.7	24.3	199.2	26.4	196.0	28.6	192.8	30.6	189.6	32.7	186.4	34.8	181.0
10.0	11.8	212.0	12.4	210.9	14.9	206.5	17.3	202.1	19.5	195.6	21.8	188.4	23.9	182.4	26.1	179.8	28.2	177.2	30.3	174.6	32.4	172.0	34.5	168.0
12.0	9.7	171.0	10.5	171.1	13.4	171.5	15.9	171.9	18.4	167.2	20.7	160.8	23.0	155.6	25.2	153.8	27.4	152.0	29.6	150.2	31.7	148.4	33.9	146.5
14.0									16.9	143.3	19.4	139.7	21.8	136.6	24.2	134.8	26.5	133.0	28.7	131.2	30.9	129.4	33.1	128.2
16.0									15.0	124.5	17.8	122.5	20.4	120.6	22.9	119.0	25.3	117.4	27.6	115.8	29.9	114.2	32.2	113.2
18.0									12.6	98.2	15.8	104.4	18.7	108.6	21.4	107.0	23.9	105.4	26.4	103.8	28.8	102.2	31.1	101.2
20.0													16.5	98.2	19.5	96.8	22.3	95.4	24.9	94.0	27.4	92.6	29.9	91.6
22.0													13.8	81.1	17.3	81.5	20.3	81.9	23.2	82.3	25.9	82.7	28.4	83.1
24.0																							26.8	75.6
26.0																							24.8	68.2
28.0																							22.6	61.7
30.0																							19.8	54.4
32.0																							16.4	43.5
34.0																								
36.0 ～ 54.0																								

現　行

機械名	オールテレーンクレーン																							
規　格	油圧伸縮ジブ型　650t 吊（1／2）																							
ブーム長(m)	15.5		16.0		18.0		20.0		22.0		24.0		26.0		28.0		30.0		32.0		34.0		36.0	
作業半径(m)	フックの地上高さ(m)	定格総荷重(t)	フックの地上高さ(m)	定格総荷重(t)	フックの地上高さ(m)	定格総荷重(t)	フックの地上高さ(m)	定格総荷重(t)	フックの地上高さ(m)	定格総荷重(t)	フックの地上高さ(m)	定格総荷重(t)	フックの地上高さ(m)	定格総荷重(t)	フックの地上高さ(m)	定格総荷重(t)	フックの地上高さ(m)	定格総荷重(t)	フックの地上高さ(m)	定格総荷重(t)	フックの地上高さ(m)	定格総荷重(t)	フックの地上高さ(m)	定格総荷重(t)
3.0	14.2	650.0	14.7	616.2	16.7	481.0	18.8	345.8																
3.5	14.1	473.0	14.6	456.9	16.7	392.5	18.7	328.1																
4.0	14.0	435.0	14.5	422.7	16.5	373.5	18.6	324.3	20.6	308.4	22.7	303.6												
4.5	13.8	403.0	14.3	393.9	16.4	357.5	18.5	321.1	20.5	308.4	22.6	303.6												
5.0	13.7	375.0	14.2	368.7	16.3	343.5	18.4	318.3	20.4	308.4	22.5	303.6	24.5	293.0	26.5	265.0	28.6	237.0	30.6	220.1	32.6	206.9		
5.5	13.5	352.5	14.0	347.7	16.1	328.3	18.2	308.9	20.3	298.5	22.3	291.1	24.4	279.4	26.4	254.8	28.5	230.2	30.5	214.4	32.5	201.6		
6.0	13.3	330.0	13.8	326.6	16.0	313.0	18.1	299.4	20.2	288.5	22.2	278.5	24.3	265.7	26.3	244.5	28.4	223.3	30.4	208.7	32.5	196.3	34.5	184.1
7.0	12.8	294.0	13.4	291.2	15.6	280.0	17.7	268.8	19.9	259.1	22.0	249.9	24.0	239.3	26.1	224.5	28.2	209.7	30.2	197.0	32.3	185.0	34.3	173.0
8.0	12.3	264.0	12.9	261.6	15.1	252.0	17.3	242.4	19.5	234.0	21.6	226.0	23.7	217.5	25.8	207.5	27.9	197.5	30.0	186.3	32.0	174.7	34.1	162.9
9.0	11.6	236.0	12.2	234.3	14.6	227.5	16.9	220.7	19.1	213.3	21.2	205.7	23.4	198.3	25.5	191.5	27.6	184.7	29.7	174.9	31.8	164.1	33.9	152.9
10.0	10.8	212.0	11.5	210.9	14.0	206.5	16.3	202.1	18.6	195.6	20.8	188.4	23.0	181.9	25.1	177.5	27.3	173.1	29.4	164.2	31.5	153.8	33.6	143.0
12.0	8.8	171.0	9.6	171.0	12.4	171.0	15.0	171.0	17.4	167.2	19.8	160.8	22.1	155.4	24.3	153.0	26.5	150.6	28.7	143.4	30.8	134.6	32.9	125.3
14.0									16.0	143.3	18.5	139.7	20.9	136.4	23.2	134.0	25.5	131.6	27.8	126.2	30.0	119.8	32.2	112.5
16.0									14.1	124.5	16.9	122.5	19.5	120.4	22.0	118.0	24.4	115.6	26.7	111.7	29.0	107.3	31.2	101.6
18.0									11.6	108.3	14.9	108.3	17.8	108.3	20.4	105.5	23.0	102.7	25.5	100.2	27.8	97.8	30.2	93.5
20.0													15.6	97.9	18.6	95.3	21.4	92.7	24.0	90.8	26.5	89.2	28.9	85.6
22.0													12.9	83.3	16.3	83.3	19.4	83.3	22.2	82.6	24.9	81.4	27.5	78.3
24.0																			20.2	74.7	23.1	74.3	25.8	71.9
26.0																			17.6	68.0	20.9	68.0	23.9	66.0
28.0																							21.6	60.7
30.0																							18.9	54.5
32.0																							15.5	48.9
34.0																								
36.0 ～ 54.0																								

備　考

表内、数値の改正及び削除

新　旧　対　照　表

改　正

機械名	オールテレーンクレーン																							
規　格	油圧伸縮ジブ型　650t 吊（2／2）																							
ブーム長(m)	38.0		40.0		42.0		44.0		46.0		48.0		50.0		52.0		54.0		56.0		58.0		60.0	
作業半径(m) ＼	フックの地上高さ(m)	定格総荷重(t)	フックの地上高さ(m)	定格総荷重(t)	フックの地上高さ(m)	定格総荷重(t)	フックの地上高さ(m)	定格総荷重(t)	フックの地上高さ(m)	定格総荷重(t)	フックの地上高さ(m)	定格総荷重(t)	フックの地上高さ(m)	定格総荷重(t)	フックの地上高さ(m)	定格総荷重(t)	フックの地上高さ(m)	定格総荷重(t)	フックの地上高さ(m)	定格総荷重(t)	フックの地上高さ(m)	定格総荷重(t)	フックの地上高さ(m)	定格総荷重(t)
3.0 ～ 5.0																								
5.5																								
6.0	37.5	179.5	39.5	167.1																				
7.0	37.3	176.0	39.3	163.2	41.3	153.7	43.4	145.3																
8.0	37.1	173.0	39.1	160.2	41.2	150.4	43.2	141.6	45.2	132.9	47.3	124.5	49.3	116.1										
9.0	36.9	169.0	38.9	157.0	41.0	147.4	43.0	138.6	45.0	130.1	47.1	122.5	49.1	114.9	51.2	107.3	53.2	99.7	55.2	91.6	57.2	82.1	59.3	72.5
10.0	36.6	160.0	38.7	152.0	40.7	144.0	42.8	136.0	44.8	128.2	46.9	121.0	48.9	113.8	51.0	106.2	53.0	98.4	55.0	90.2	57.1	80.8	59.1	71.5
12.0	36.0	144.5	38.1	142.5	40.2	136.9	42.3	130.1	44.3	123.4	46.4	117.0	48.5	110.6	50.5	103.2	52.6	95.4	54.6	87.3	56.7	78.4	58.7	69.5
14.0	35.3	129.0	37.4	129.8	39.5	127.3	41.6	123.7	43.8	119.4	45.8	113.0	47.9	106.6	50.0	99.3	52.1	91.7	54.2	83.9	56.2	75.4	58.3	67.0
16.0	34.4	114.0	36.6	114.8	38.8	115.3	40.9	115.7	43.1	114.6	45.2	109.0	47.3	103.4	49.4	96.0	51.5	88.0	53.6	80.0	55.7	72.0	57.8	64.0
18.0	33.4	102.0	35.7	102.8	37.9	103.3	40.1	103.7	42.3	103.4	44.4	101.0	46.6	98.6	48.7	92.0	50.8	84.0	53.0	76.1	55.1	68.6	57.2	61.0
20.0	32.2	92.0	34.6	92.4	36.9	92.8	39.1	93.2	41.4	93.4	43.6	92.8	45.8	92.2	47.9	86.6	50.1	79.4	52.2	72.2	54.4	65.1	56.5	58.0
22.0	30.9	83.5	33.3	83.9	35.7	84.3	38.0	84.7	40.3	85.1	42.6	85.5	44.8	85.9	47.1	81.4	49.3	75.2	51.4	68.8	53.6	62.2	55.8	55.5
24.0	29.4	76.0	31.9	76.4	34.4	76.8	36.8	77.2	39.2	77.7	41.5	78.3	43.8	78.9	46.1	75.4	48.3	70.6	50.5	65.4	52.7	59.2	54.9	53.0
26.0	27.6	68.8	30.3	69.4	32.9	69.8	35.4	70.2	37.9	70.7	40.3	71.3	42.6	71.9	45.0	69.5	47.3	66.1	49.5	62.1	51.8	56.3	54.0	50.5
28.0	25.6	62.3	28.5	62.9	31.2	63.3	33.9	63.7	36.4	64.2	38.9	64.8	41.4	65.4	43.8	63.9	46.1	61.7	48.4	58.7	50.7	53.6	53.0	48.5
30.0	23.3	55.8	26.4	57.2	29.3	57.8	32.1	58.2	34.8	58.7	37.4	59.3	39.9	59.9	42.4	59.1	44.8	57.9	47.2	55.8	49.6	51.2	51.9	46.5
32.0	20.4	47.5	23.9	51.5	27.1	52.8	30.1	53.2	33.0	53.7	35.7	54.3	38.4	54.9	40.9	54.7	43.4	54.3	45.9	52.9	48.3	48.7	50.7	44.5
34.0					24.6	48.0	27.9	48.6	30.9	49.2	33.8	49.8	36.6	50.4	39.3	50.7	41.9	50.9	44.4	50.1	46.9	46.6	49.4	43.0
36.0					21.6	41.0	25.2	43.6	28.6	45.7	31.7	46.3	34.6	46.9	37.5	47.3	40.2	47.7	42.8	47.2	45.4	44.1	47.9	41.0
38.0									25.9	42.2	29.3	42.8	32.4	43.4	35.4	43.8	38.3	44.2	41.1	43.9	43.8	41.7	46.4	39.5
40.0									22.7	36.0	26.5	38.0	29.9	40.0	33.2	40.8	36.2	41.2	39.1	41.1	41.9	39.6	44.7	38.0
42.0															30.6	37.8	33.9	38.2	37.0	38.3	39.9	37.4	42.8	36.5
44.0															27.6	33.9	31.2	35.1	34.6	35.9	37.7	35.7	40.7	35.5
46.0															24.2	29.0	28.2	31.6	31.9	33.6	35.3	33.8	38.5	34.0
48.0																			28.8	30.6	32.5	31.1	35.9	31.5
50.0																			25.2	26.3	29.3	28.1	33.1	29.8
52.0																							29.6	26.5
54.0																							26.1	23.1

現　行

機械名	オールテレーンクレーン																							
規　格	油圧伸縮ジブ型　650t 吊（2／2）																							
ブーム長(m)	38.0		40.0		42.0		44.0		46.0		48.0		50.0		52.0		54.0		56.0		58.0		60.0	
作業半径(m) ＼	フックの地上高さ(m)	定格総荷重(t)	フックの地上高さ(m)	定格総荷重(t)	フックの地上高さ(m)	定格総荷重(t)	フックの地上高さ(m)	定格総荷重(t)	フックの地上高さ(m)	定格総荷重(t)	フックの地上高さ(m)	定格総荷重(t)	フックの地上高さ(m)	定格総荷重(t)	フックの地上高さ(m)	定格総荷重(t)	フックの地上高さ(m)	定格総荷重(t)	フックの地上高さ(m)	定格総荷重(t)	フックの地上高さ(m)	定格総荷重(t)	フックの地上高さ(m)	定格総荷重(t)
3.0 ～ 5.0																								
5.5																								
6.0	36.5	172.5	38.5	160.9																				
7.0	36.3	161.0	38.4	149.0	40.4	139.1	42.4	129.9																
8.0	36.1	150.5	38.2	138.1	40.2	129.3	42.3	121.7																
9.0	35.9	140.5	38.0	128.1	40.0	120.5	42.1	114.5	44.1	109.2	46.1	106.0	48.2	102.8										
10.0	35.7	131.0	37.7	119.0	39.8	112.4	41.8	107.6	43.9	103.2	45.9	100.0	48.0	96.8	50.0	92.3	52.1	87.3						
12.0	35.1	114.5	37.2	103.7	39.2	98.5	41.3	95.1	43.4	91.9	45.5	89.3	47.5	86.7	49.6	82.6	51.6	78.0	53.7	73.4	55.7	69.2	57.8	65.0
14.0	34.3	102.3	36.5	92.1	38.6	87.4	40.7	84.6	42.8	81.9	44.9	79.5	47.0	77.1	49.1	73.8	51.1	70.2	53.2	66.6	55.3	62.8	57.3	59.0
16.0	33.5	91.8	35.7	82.0	37.8	77.9	40.0	75.7	42.1	73.5	44.2	71.5	46.4	69.5	48.5	66.8	50.6	63.8	52.7	60.7	54.7	57.6	56.8	54.5
18.0	32.5	83.5	34.7	73.5	36.9	69.7	39.1	67.9	41.3	66.1	43.5	64.3	45.6	62.5	47.8	60.4	49.9	58.2	52.0	55.8	54.1	52.9	56.2	50.0
20.0	31.3	76.0	33.6	66.4	35.9	62.8	38.2	61.2	40.4	59.7	42.6	58.3	44.8	56.9	47.0	55.3	49.2	53.7	51.3	51.8	53.4	49.2	55.6	46.5
22.0	30.0	69.3	32.4	60.3	34.8	57.0	37.1	55.6	39.4	54.2	41.7	53.0	43.9	51.8	46.1	50.6	48.3	49.4	50.5	47.9	52.7	45.4	54.8	43.0
24.0	28.5	63.3	31.0	54.7	33.5	51.6	35.9	50.4	38.2	49.3	40.6	48.5	42.9	47.7	45.1	46.8	47.4	45.8	49.6	44.4	51.8	42.2	54.0	40.0
26.0	26.7	58.0	29.4	50.0	32.0	47.3	34.5	46.3	36.9	45.4	39.3	44.8	41.7	44.2	44.0	43.4	46.3	42.6	48.6	41.5	50.8	39.5	53.1	37.5
28.0	24.7	53.5	27.6	46.3	30.3	43.6	32.9	42.4	35.5	41.4	38.0	41.0	40.4	40.6	42.8	40.1	45.2	39.5	47.5	38.6	49.8	36.8	52.1	35.0
30.0	22.3	48.5	25.5	42.5	28.4	40.3	31.2	39.3	33.9	38.4	36.5	38.0	39.0	37.6	41.5	37.2	43.9	36.8	46.3	36.1	48.6	34.3	51.0	32.5
32.0	19.5	44.3	23.0	39.7	26.2	37.8	29.2	36.8	32.0	35.9	34.8	35.5	37.4	35.1	40.0	34.7	42.5	34.3	45.0	33.6	47.4	32.1	49.7	30.5
34.0					23.7	34.9	26.9	34.1	30.0	33.4	32.9	33.0	35.7	32.6	38.3	32.2	40.9	31.8	43.5	31.2	46.0	30.0	48.4	28.8
36.0					20.6	32.8	24.3	31.8	27.6	30.9	30.7	30.5	33.7	30.1	36.5	29.9	39.2	29.9	41.9	29.5	44.5	28.2	47.0	27.0
38.0									24.9	29.3	28.3	28.9	31.5	28.4	34.5	28.2	37.4	28.1	40.1	27.7	42.8	26.5	45.4	25.3
40.0									21.7	27.5	25.5	27.1	29.0	26.6	32.2	26.4	35.3	26.4	38.2	26.0	41.0	24.9	43.7	23.8
42.0									17.8	25.8	22.2	25.4	26.1	24.9	29.7	24.8	32.9	24.8	36.0	24.5	39.0	23.5	41.8	22.5
44.0															26.7	23.4	30.3	23.4	33.6	23.2	36.8	22.2	39.8	21.2
46.0															23.2	22.1	27.3	22.1	30.9	21.9	34.3	20.9	37.5	20.0
48.0																			27.8	20.7	31.6	19.8	35.0	19.0
50.0																			24.2	19.5	28.4	18.8	32.2	18.0
52.0																							28.9	17.1
54.0																							25.1	16.2

備　考

表内、数値の改正及び追加・削除

新　旧　対　照　表

改　正

機械名	ラフテレーンクレーン																					
規　格	油圧伸縮ジブ型　4.9t 吊																					
ブーム長(m)	4.9		5.5		6.5		7.5		9.5		11.5		13.5		15.5		17.5		19.5		21.5		23.5	
作業半径(m)	フックの地上高さ(m)	定格総荷重(t)	フックの地上高さ(m)	定格総荷重(t)	フックの地上高さ(m)	定格総荷重(t)	フックの地上高さ(m)	定格総荷重(t)	フックの地上高さ(m)	定格総荷重(t)	フックの地上高さ(m)	定格総荷重(t)	フックの地上高さ(m)	定格総荷重(t)	フックの地上高さ(m)	定格総荷重(t)	フックの地上高さ(m)	定格総荷重(t)	フックの地上高さ(m)	定格総荷重(t)	フックの地上高さ(m)	定格総荷重(t)	フックの地上高さ(m)	定格総荷重(t)
1.0	5.6	4.9	6.4	4.9	7.4	4.9	8.5	4.9																
1.5	5.5	4.9	6.3	4.9	7.3	4.9	8.4	4.9	10.4	4.9	12.4	4.9	14.2	4.3										
2.0	5.3	4.9	6.1	4.9	7.2	4.9	8.2	4.9	10.3	4.9	12.3	4.9	14.4	4.9	16.4	4.9								
2.5	5.0	4.9	5.9	4.9	7.0	4.9	8.1	4.9	10.2	4.9	12.2	4.9	14.3	4.9	16.3	4.8	18.3	4.7	20.4	4.6				
3.0	4.7	4.9	5.6	4.9	6.8	4.9	7.9	4.9	10.0	4.9	12.1	4.9	14.2	4.9	16.2	4.8	18.3	4.7	20.3	4.6	22.5	2.5		
3.5	4.2	4.9	5.3	4.9	6.5	4.9	7.7	4.9	9.8	4.9	12.0	4.9	14.1	4.9	16.1	4.8	18.2	4.7	20.2	4.5	22.2	4.0	24.2	3.3
4.0			4.8	4.9	6.1	4.9	7.4	4.9	9.6	4.9	11.8	4.9	13.9	4.9	16.0	4.8	18.1	4.7	20.1	4.6	22.1	4.0	24.2	3.3
4.5									9.4	4.8	11.6	4.8	13.7	4.8	15.9	4.8	17.9	4.6	20.0	4.3	22.0	3.8	24.1	3.2
5.0									9.1	4.7	11.4	4.6	13.6	4.6	15.7	4.5	17.8	4.3	19.9	3.9	21.9	3.6	24.0	3.2
5.5									8.8	4.2	11.1	4.1	13.3	4.1	15.5	4.0	17.6	3.9	19.7	3.6	21.8	3.4	23.9	3.2
6.0									8.4	3.8	10.8	3.7	13.1	3.7	15.3	3.6	17.5	3.5	19.6	3.3	21.7	3.1	23.7	3.0
7.0									7.4	3.1	10.1	3.1	12.6	3.0	14.8	3.0	17.1	3.0	19.2	2.8	21.3	2.7	23.4	2.5
8.0											9.1	1.8	11.9	2.5	14.3	2.5	16.6	2.5	18.8	2.4	21.0	2.3	23.1	2.2
9.0											8.0	1.5	11.1	2.0	13.6	2.1	16.0	2.2	18.3	2.1	20.5	2.1	22.7	2.0
10.0													10.1	1.7	12.9	1.8	15.4	1.8	17.8	1.9	20.1	1.8	22.3	1.7
12.0															10.6	1.1	13.8	1.4	16.4	1.4	18.9	1.4	21.2	1.4
14.0																	11.5	1.0	14.6	1.0	17.3	1.1	19.9	1.1
16.0																				0.6	15.4	0.8	18.2	0.9
18.0																					12.8	0.6	16.1	0.7
20.0																						0.4		

機械名	ラフテレーンクレーン																					
規　格	油圧伸縮ジブ型　7ｔ吊																					
ブーム長(m)	5.1		5.5		6.5		7.5		9.5		11.5		13.5		15.5		17.5		19.5			
作業半径(m)	フックの地上高さ(m)	定格総荷重(t)	フックの地上高さ(m)	定格総荷重(t)	フックの地上高さ(m)	定格総荷重(t)	フックの地上高さ(m)	定格総荷重(t)	フックの地上高さ(m)	定格総荷重(t)	フックの地上高さ(m)	定格総荷重(t)	フックの地上高さ(m)	定格総荷重(t)	フックの地上高さ(m)	定格総荷重(t)	フックの地上高さ(m)	定格総荷重(t)	フックの地上高さ(m)	定格総荷重(t)		
1.0	5.8	7.0	6.2	6.8	7.2	6.1	8.2	5.5														
1.5	5.7	7.0	6.1	6.8	7.1	6.1	8.1	5.5	10.2	4.9	12.2	4.9										
2.0	5.5	7.0	5.9	6.8	7.0	6.1	8.0	5.5	10.1	4.9	12.1	4.9										
2.5	5.2	7.0	5.7	6.8	6.8	6.1	7.9	5.5	10.0	4.9	12.0	4.9	14.1	4.5	16.1	4.1						
3.0	4.9	7.0	5.4	6.8	6.6	6.1	7.7	5.5	9.8	4.9	11.9	4.9	14.0	4.5	16.0	4.1	18.0	3.5	20.1	2.7		
3.5	4.5	7.0	5.0	6.8	6.3	6.1	7.4	5.5	9.6	4.9	11.8	4.9	13.8	4.5	15.9	4.1	17.9	3.5	20.0	2.7		
4.0									9.4	4.5	11.6	4.5	13.7	4.1	15.8	3.8	17.8	3.2	19.9	2.6		
4.5									9.2	3.9	11.4	3.9	13.5	3.6	15.6	3.4	17.7	3.0	19.8	2.5		
5.0									8.9	3.3	11.2	3.4	13.3	3.2	15.5	3.1	17.6	2.8	19.6	2.4		
5.5									8.5	3.0	10.9	3.0	13.1	2.9	15.3	2.9	17.4	2.6	19.5	2.3		
6.0									8.2	2.6	10.6	2.7	12.9	2.6	15.1	2.6	17.2	2.4	19.4	2.2		
7.0													12.3	2.1	14.6	2.2	16.8	2.1	19.0	1.9		
8.0													11.7	1.8	14.1	1.8	16.4	1.8	18.6	1.7		
9.0													10.9	1.5	13.4	1.6	15.8	1.6	18.1	1.5		
10.0													9.9	1.3	12.6	1.4	15.2	1.4	17.5	1.3		
12.0																	13.5	1.0	16.2	1.0		
14.0																		11.3	0.7	14.4	0.8	

現　行

機械名	ラフテレーンクレーン																					
規　格	油圧伸縮ジブ型　4.9t 吊																					
ブーム長(m)	4.9		5.5		6.5		7.5		9.5		11.5		13.5		15.5		17.5					
作業半径(m)	フックの地上高さ(m)	定格総荷重(t)	フックの地上高さ(m)	定格総荷重(t)	フックの地上高さ(m)	定格総荷重(t)	フックの地上高さ(m)	定格総荷重(t)	フックの地上高さ(m)	定格総荷重(t)	フックの地上高さ(m)	定格総荷重(t)	フックの地上高さ(m)	定格総荷重(t)	フックの地上高さ(m)	定格総荷重(t)	フックの地上高さ(m)	定格総荷重(t)				
1.0	5.6	4.9	6.2	4.9	7.2	4.9	8.2	4.9														
1.5	5.5	4.9	6.1	4.9	7.1	4.9	8.1	4.9	10.2	4.9	12.2	4.8										
2.0	5.3	4.9	5.9	4.9	7.0	4.9	8.0	4.9	10.1	4.9	12.1	4.8										
2.5	5.0	4.9	5.7	4.9	6.8	4.9	7.9	4.9	10.0	4.9	12.0	4.8	14.1	4.3	16.1	4.0	18.1	4.0				
3.0	4.7	4.9	5.4	4.9	6.6	4.9	7.7	4.9	9.8	4.9	11.9	4.8	14.0	4.3	16.0	4.0	18.0	4.0				
3.5	4.2	4.9	5.0	4.9	6.3	4.9	7.4	4.9	9.6	4.9	11.8	4.8	13.8	4.3	15.9	4.0	17.9	4.0				
4.0									9.4	4.5	11.6	4.5	13.7	4.2	15.8	4.0	17.8	4.0				
4.5									9.2	3.9	11.4	3.9	13.5	3.6	15.6	3.5	17.7	3.5				
5.0									8.9	3.4	11.2	3.4	13.3	3.2	15.5	3.1	17.6	3.1				
5.5									8.5	3.0	10.9	3.0	13.1	2.8	15.3	2.8	17.4	2.8				
6.0									8.2	2.6	10.6	2.6	12.9	2.6	15.1	2.5	17.2	2.5				
7.0											9.9	2.1	12.3	2.1	14.6	2.1	16.8	2.1				
8.0											9.1	1.8	11.7	1.8	14.1	1.7	16.4	1.7				
9.0											8.0	1.5	10.9	1.5	13.4	1.5	15.8	1.5				
10.0															12.6	1.3	15.2	1.3				
12.0															10.6	0.9	13.5	0.9				

機械名	ラフテレーンクレーン																					
規　格	油圧伸縮ジブ型　7ｔ吊																					
ブーム長(m)	4.9		5.5		6.5		7.5		9.5		11.5		13.5		15.5		17.5					
作業半径(m)	フックの地上高さ(m)	定格総荷重(t)	フックの地上高さ(m)	定格総荷重(t)	フックの地上高さ(m)	定格総荷重(t)	フックの地上高さ(m)	定格総荷重(t)	フックの地上高さ(m)	定格総荷重(t)	フックの地上高さ(m)	定格総荷重(t)	フックの地上高さ(m)	定格総荷重(t)	フックの地上高さ(m)	定格総荷重(t)	フックの地上高さ(m)	定格総荷重(t)				
1.0	5.6	7.0	6.2	6.6	7.2	6.0	8.2	5.3														
1.5	5.5	7.0	6.1	6.6	7.1	6.0	8.1	5.3	10.2	4.9	12.2	4.8										
2.0	5.3	7.0	5.9	6.6	7.0	6.0	8.0	5.3	10.1	4.9	12.1	4.8										
2.5	5.0	7.0	5.7	6.6	6.8	6.0	7.9	5.3	10.0	4.9	12.0	4.8	14.1	4.3	16.1	4.0	18.1	4.0				
3.0	4.7	6.1	5.4	5.9	6.6	5.5	7.7	5.1	9.8	4.9	11.9	4.8	14.0	4.3	16.0	4.0	18.0	4.0				
3.5	4.2	5.3	5.0	5.2	6.3	5.1	7.4	5.0	9.6	4.9	11.8	4.8	13.8	4.3	15.9	4.0	17.9	4.0				
4.0									9.4	4.5	11.6	4.5	13.7	4.2	15.8	4.0	17.8	4.0				
4.5									9.2	3.9	11.4	3.9	13.5	3.6	15.6	3.5	17.7	3.5				
5.0									8.9	3.4	11.2	3.4	13.3	3.2	15.5	3.1	17.6	3.1				
5.5									8.5	3.0	10.9	3.0	13.1	2.8	15.3	2.8	17.4	2.8				
6.0									8.2	2.6	10.6	2.6	12.9	2.6	15.1	2.5	17.2	2.5				
7.0											9.9	2.1	12.3	2.1	14.6	2.1	16.8	2.1				
8.0											9.1	1.8	11.7	1.8	14.1	1.7	16.4	1.7				
9.0											8.0	1.5	10.9	1.5	13.4	1.5	15.8	1.5				
10.0															12.6	1.3	15.2	1.3				
12.0															10.6	0.9	13.5	0.9				

備　考

表内、数値の改正・追加及び字句の追加

表内、数値の改正・追加・削除及び字句の追加

新　旧　対　照　表

改　正

機械名：ラフテレーンクレーン
規　格：油圧伸縮ジブ型　10ｔ吊

ブーム長(m)	5.1		5.5		6.5		7.5		9.5		11.5		13.5		15.5		17.5		19.5		21.5		23.5	
作業半径(m)	フックの地上高さ(m)	定格総荷重(t)	フックの地上高さ(m)	定格総荷重(t)	フックの地上高さ(m)	定格総荷重(t)	フックの地上高さ(m)	定格総荷重(t)	フックの地上高さ(m)	定格総荷重(t)	フックの地上高さ(m)	定格総荷重(t)	フックの地上高さ(m)	定格総荷重(t)	フックの地上高さ(m)	定格総荷重(t)	フックの地上高さ(m)	定格総荷重(t)	フックの地上高さ(m)	定格総荷重(t)	フックの地上高さ(m)	定格総荷重(t)	フックの地上高さ(m)	定格総荷重(t)
1.0	6.1	10.0	6.6	9.6	7.6	8.2	8.7	6.7																
1.5	6.0	10.0	6.4	9.8	7.5	8.4	8.5	7.0	10.5	5.0	12.5	5.0												
2.0	5.8	10.0	6.3	9.8	7.3	8.4	8.4	7.0	10.4	5.0	12.5	5.0	14.5	4.7	16.5	4.2								
2.5	5.5	7.0	6.0	9.8	7.1	8.4	8.2	7.0	10.3	5.0	12.4	5.0	14.4	4.7	16.4	4.2	18.5	3.8	20.6	3.5				
3.0	5.2	6.1	5.7	7.9	6.9	7.0	8.0	6.2	10.2	5.0	12.2	5.0	14.3	4.7	16.3	4.2	18.4	3.9	20.4	3.8	22.5	2.7		
3.5	4.8	5.3	5.4	6.1	6.6	5.7	7.8	5.4	10.0	5.0	12.1	5.0	14.2	4.7	16.2	4.2	18.3	3.9	20.3	3.8	22.4	3.0	24.3	2.3
4.0			4.9	5.2	6.2	5.1	7.4	5.1	9.8	5.0	11.9	5.0	14.0	4.7	16.1	4.2	18.2	3.9	20.2	3.8	22.3	3.0	24.3	2.3
4.5									9.5	4.8	11.7	4.5	13.9	4.3	16.0	4.1	18.0	3.9	20.1	3.6	22.2	2.9	24.2	2.3
5.0									9.2	4.3	11.5	4.1	13.7	3.9	15.8	3.7	17.9	3.5	20.0	3.3	22.0	2.8	24.1	2.3
5.5									8.9	3.8	11.2	3.7	13.5	3.5	15.6	3.4	17.8	3.2	19.8	3.0	21.9	2.6	23.9	2.3
6.0									8.5	3.4	10.9	3.3	13.2	3.2	15.4	3.1	17.6	3.0	19.7	2.8	21.8	2.5	23.8	2.3
7.0									7.6	2.8	10.3	2.8	12.7	2.7	15.0	2.6	17.2	2.5	19.3	2.4	21.5	2.2	23.5	2.0
8.0													12.0	2.2	14.4	2.2	16.7	2.1	18.9	2.0	21.1	1.9	23.2	1.8
9.0													11.2	1.9	13.8	1.9	16.1	1.8	18.4	1.8	20.7	1.7	22.8	1.6
10.0													10.2	1.5	13.0	1.6	15.5	1.6	17.9	1.6	20.2	1.5	22.4	1.4
12.0																	13.9	1.2	16.5	1.2	19.0	1.2	21.3	1.2
14.0																	11.6	0.8	14.7	0.9	17.5	0.9	20.0	1.0
16.0																					15.5	0.7	18.3	0.7
18.0																					12.9	0.5	16.2	0.5
20.0																							13.4	0.4
22.0																							9.4	0.3

機械名：ラフテレーンクレーン
規　格：油圧伸縮ジブ型　12t 吊

ブーム長(m)	5.2		5.5		6.5		7.5		9.5		11.5		13.5		15.5		17.5		19.5		21.5		23.5	
作業半径(m)	フックの地上高さ(m)	定格総荷重(t)	フックの地上高さ(m)	定格総荷重(t)	フックの地上高さ(m)	定格総荷重(t)	フックの地上高さ(m)	定格総荷重(t)	フックの地上高さ(m)	定格総荷重(t)	フックの地上高さ(m)	定格総荷重(t)	フックの地上高さ(m)	定格総荷重(t)	フックの地上高さ(m)	定格総荷重(t)	フックの地上高さ(m)	定格総荷重(t)	フックの地上高さ(m)	定格総荷重(t)	フックの地上高さ(m)	定格総荷重(t)	フックの地上高さ(m)	定格総荷重(t)
1.0	6.0	12.0	6.3	11.7	7.4	10.4	8.4	9.2																
1.5	5.9	12.0	6.2	11.7	7.3	10.4	8.3	9.2	10.3	7.1	12.3	6.6	14.3	5.9										
2.0	5.7	12.0	6.1	11.7	7.1	10.4	8.2	9.2	10.2	7.1	12.3	6.6	14.3	5.8	16.3	5.2	18.3	5.0						
2.5	5.5	11.0	5.8	10.2	6.9	9.4	8.0	8.6	10.1	7.1	12.2	6.6	14.2	5.8	16.2	5.2	18.3	4.9	20.3	4.3				
3.0	5.2	10.0	5.6	8.7	6.7	8.1	7.8	7.6	10.0	6.8	12.0	6.6	14.1	5.8	16.1	5.2	18.2	4.9	20.2	4.3	22.2	3.0	24.2	3.0
3.5	4.8	8.6	5.2	7.5	6.4	7.1	7.6	6.8	9.8	6.4	11.9	6.3	14.0	5.7	16.0	5.2	18.1	4.9	20.1	4.3	22.2	3.7	24.2	3.2
4.0			4.7	6.1	6.1	6.1	7.3	6.0	9.6	6.1	11.7	6.0	13.8	5.6	15.9	5.2	18.0	4.9	20.0	4.3	22.1	3.7	24.1	3.2
4.5									9.3	5.4	11.5	5.3	13.7	5.2	15.8	5.0	17.9	4.7	19.9	4.1	22.0	3.6	24.0	3.2
5.0									9.0	4.7	11.3	4.7	13.5	4.6	15.6	4.5	17.7	4.3	19.8	3.8	21.9	3.4	23.9	3.1
5.5									8.7	4.2	11.0	4.1	13.3	4.1	15.4	4.0	17.6	3.9	19.6	3.5	21.7	3.3	23.8	3.1
6.0									8.3	3.8	10.8	3.7	13.0	3.7	15.2	3.6	17.4	3.5	19.5	3.3	21.6	3.1	23.7	3.0
7.0									7.4	3.0	10.1	3.0	12.5	3.0	14.8	3.0	17.0	2.9	19.1	2.8	21.3	2.7	23.4	2.5
8.0											9.2	2.5	11.8	2.5	14.2	2.5	16.5	2.4	18.7	2.4	20.9	2.3	23.0	2.2
9.0											8.1	2.1	11.0	2.0	13.6	2.1	15.9	2.1	18.2	2.1	20.5	2.0	22.6	1.9
10.0											6.6	1.7	10.0	1.7	12.8	1.7	15.3	1.8	17.7	1.8	20.0	1.8	22.2	1.7
12.0															10.7	1.1	13.7	1.3	16.3	1.3	18.8	1.3	21.1	1.3
14.0																	11.4	0.9	14.5	1.0	17.3	1.0	19.8	1.1
16.0																	8.0	0.5	12.1	0.6	15.3	0.7	18.2	0.8
18.0																					12.7	0.6	16.0	0.6

現　行

機械名：ラフテレーンクレーン
規　格：油圧伸縮ジブ型　10ｔ吊

ブーム長(m)	5.1		5.5		6.5		7.5		9.5		11.5		13.5		15.5		17.5		19.5		21.5		23.5	
作業半径(m)	フックの地上高さ(m)	定格総荷重(t)	フックの地上高さ(m)	定格総荷重(t)	フックの地上高さ(m)	定格総荷重(t)	フックの地上高さ(m)	定格総荷重(t)	フックの地上高さ(m)	定格総荷重(t)	フックの地上高さ(m)	定格総荷重(t)	フックの地上高さ(m)	定格総荷重(t)	フックの地上高さ(m)	定格総荷重(t)	フックの地上高さ(m)	定格総荷重(t)	フックの地上高さ(m)	定格総荷重(t)	フックの地上高さ(m)	定格総荷重(t)	フックの地上高さ(m)	定格総荷重(t)
1.0	6.1	10.0																						
1.5	6.0	10.0	6.4	9.9	7.4	8.5	8.4	7.1	10.5	5.0	12.5	5.0												
2.0	5.8	10.0	6.2	9.9	7.3	8.5	8.3	7.1	10.4	5.0	12.4	5.0	14.4	4.8	16.5	4.2								
2.5	5.5	7.0	6.0	7.0	7.1	7.0	8.2	7.0	10.3	5.0	12.3	5.0	14.4	4.8	16.4	4.2								
3.0	5.2	6.1	5.7	6.1	6.9	6.1	8.0	6.1	10.1	5.0	12.2	5.0	14.3	4.8	16.3	4.2	18.3	3.9	20.4	3.9				
3.5	4.8	5.3	5.3	5.3	6.6	5.3	7.7	5.3	9.9	5.0	12.0	5.0	14.1	4.8	16.2	4.2	18.2	3.9	20.3	3.9	22.3	3.1	24.3	2.2
4.0			4.9	5.2	6.2	5.1	7.4	5.1	9.7	4.9	11.9	4.9	14.0	4.7	16.1	4.2	18.1	3.9	20.2	3.9	22.2	3.1	24.3	2.2
4.5									9.5	4.8	11.7	4.6	13.8	4.4	15.9	4.1	18.0	3.8	20.1	3.6	22.1	2.9	24.2	2.2
5.0									9.2	4.3	11.5	4.1	13.6	3.9	15.8	3.7	17.9	3.5	19.9	3.3	22.0	2.8	24.1	2.2
5.5									8.8	3.8	11.2	3.7	13.4	3.6	15.6	3.4	17.7	3.2	19.8	3.0	21.9	2.7	23.9	2.2
6.0									8.5	3.4	10.9	3.3	13.2	3.2	15.4	3.1	17.5	3.0	19.6	2.8	21.7	2.5	23.8	2.2
7.0											10.2	2.8	12.6	2.7	14.9	2.6	17.1	2.5	19.3	2.4	21.4	2.2	23.5	1.9
8.0													12.0	2.2	14.4	2.2	16.7	2.1	18.9	2.0	21.1	1.9	23.2	1.7
9.0													11.2	1.9	13.7	1.9	16.1	1.9	18.4	1.8	20.6	1.6	22.8	1.5
10.0													10.2	1.6	12.9	1.6	15.5	1.6	17.8	1.6	20.1	1.5	22.4	1.4
12.0																	13.8	1.2	16.5	1.2	18.9	1.2	21.3	1.1
14.0																	11.6	0.9	14.7	0.9	17.4	0.9	20.0	0.9
16.0																					15.5	0.7	18.3	0.7
18.0																					12.9	0.5	16.2	0.5
20.0																							13.4	0.4
22.0																							9.4	0.3

機械名：ラフテレーンクレーン
規　格：油圧伸縮ジブ型　12t 吊

ブーム長(m)	5.2		5.5		6.5		7.5		9.5		11.5		13.5		15.5		17.5		19.5		21.5		23.5	
作業半径(m)	フックの地上高さ(m)	定格総荷重(t)	フックの地上高さ(m)	定格総荷重(t)	フックの地上高さ(m)	定格総荷重(t)	フックの地上高さ(m)	定格総荷重(t)	フックの地上高さ(m)	定格総荷重(t)	フックの地上高さ(m)	定格総荷重(t)	フックの地上高さ(m)	定格総荷重(t)	フックの地上高さ(m)	定格総荷重(t)	フックの地上高さ(m)	定格総荷重(t)	フックの地上高さ(m)	定格総荷重(t)	フックの地上高さ(m)	定格総荷重(t)	フックの地上高さ(m)	定格総荷重(t)
1.0	6.0	12.0	6.3	11.7	7.3	10.1	8.3	8.6																
1.5	5.9	12.0	6.2	11.7	7.2	10.1	8.3	8.6	10.3	6.0	12.3	6.0	14.3	5.9										
2.0	5.7	12.0	6.0	11.7	7.1	10.1	8.1	8.6	10.2	6.0	12.2	6.0	14.3	5.8	16.3	5.2								
2.5	5.5	11.0	5.8	9.9	6.9	8.8	8.0	7.8	10.1	6.0	12.1	6.0	14.2	5.8	16.2	5.2	18.2	4.9	20.2	4.6				
3.0	5.2	10.0	5.5	8.2	6.7	7.6	7.8	7.0	9.9	6.0	12.0	6.0	14.1	5.8	16.1	5.2	18.1	4.9	20.2	4.6				
3.5	4.8	8.6	5.1	7.0	6.4	6.8	7.5	6.5	9.7	6.0	11.9	6.0	13.9	5.8	16.0	5.2	18.1	4.9	20.1	4.6	22.1	3.9	24.1	3.2
4.0			4.7	6.1	6.0	6.1	7.2	6.0	9.5	6.0	11.7	6.0	13.8	5.8	15.9	5.2	17.9	4.9	20.0	4.6	22.0	3.9	24.1	3.2
4.5									9.3	5.2	11.5	5.2	13.6	5.1	15.7	5.0	17.8	4.7	19.9	4.3	21.9	3.7	24.0	3.1
5.0									9.0	4.7	11.3	4.6	13.4	4.6	15.6	4.5	17.7	4.3	19.8	3.9	21.8	3.5	23.9	3.1
5.5									8.6	4.2	11.0	4.2	13.2	4.1	15.4	4.1	17.5	3.9	19.6	3.6	21.7	3.3	23.7	3.0
6.0									8.3	3.8	10.7	3.7	13.0	3.7	15.2	3.6	17.3	3.5	19.5	3.3	21.6	3.1	23.6	2.9
7.0									7.3	3.0	10.0	3.0	12.4	3.0	14.7	3.0	16.9	2.9	19.1	2.8	21.2	2.7	23.3	2.5
8.0											9.2	2.5	11.8	2.5	14.2	2.4	16.5	2.4	18.7	2.4	20.9	2.3	23.0	2.2
9.0											8.1	2.1	11.0	2.1	13.5	2.1	15.9	2.1	18.2	2.1	20.4	2.0	22.6	1.9
10.0											6.6	1.7	10.0	1.7	12.7	1.7	15.3	1.7	17.6	1.7	19.9	1.7	22.2	1.7
12.0																	13.6	1.3	16.3	1.3	18.7	1.3	21.1	1.3
14.0																	11.4	0.9	14.5	0.9	17.2	0.9	19.8	0.9
16.0																	8.0	0.8	12.1	0.8	15.3	0.8	18.1	0.8
18.0																					12.7	0.6	16.0	0.6

備　考

表内、数値の改正及び追加

表内、数値の改正及び追加

新　旧　対　照　表

改　正

機械名：ラフテレーンクレーン
規　格：油圧伸縮ジブ型　13ｔ吊

ブーム長(m)	5.3		5.5		6.5		7.5		9.5		11.5		13.5		15.5		17.5		19.5		21.5		23.5	
作業半径(m)	フックの地上高さ(m)	定格総荷重(t)	フックの地上高さ(m)	定格総荷重(t)	フックの地上高さ(m)	定格総荷重(t)	フックの地上高さ(m)	定格総荷重(t)	フックの地上高さ(m)	定格総荷重(t)	フックの地上高さ(m)	定格総荷重(t)	フックの地上高さ(m)	定格総荷重(t)	フックの地上高さ(m)	定格総荷重(t)	フックの地上高さ(m)	定格総荷重(t)	フックの地上高さ(m)	定格総荷重(t)	フックの地上高さ(m)	定格総荷重(t)	フックの地上高さ(m)	定格総荷重(t)
1.0	5.6	13.0	5.8	12.6	6.8	10.7	7.8	8.8																
1.5	5.8	13.0	6.1	12.6	7.1	10.7	8.1	8.9	10.1	6.0	12.2	6.0												
2.0	5.7	12.0	5.9	11.7	6.9	10.1	8.0	8.5	10.1	6.0	12.1	6.0	14.1	5.8	16.1	5.3								
2.5	5.4	10.0	5.7	9.8	6.8	8.7	7.8	7.6	9.9	6.0	12.0	6.0	14.0	5.8	16.1	5.3	17.7	4.9	19.7	4.8				
3.0	5.1	8.2	5.4	8.1	6.5	7.5	7.6	6.9	9.8	6.0	11.9	6.0	13.9	5.8	16.0	5.3	18.0	4.9	20.0	4.8			24.0	
3.5	4.7	7.0	5.0	7.0	6.2	6.7	7.4	6.4	9.6	6.0	11.7	6.0	13.8	5.8	15.9	5.3	17.9	4.9	19.9	4.8	22.0	4.2	24.0	3.4
4.0	4.2	6.1	4.5	6.1	5.9	6.1	7.1	6.0	9.4	6.0	11.5	6.0	13.7	5.8	15.7	5.3	17.8	4.9	19.9	4.8	21.9	4.2	23.9	3.4
4.5									9.1	5.5	11.3	5.4	13.5	5.3	15.6	5.1	17.7	4.9	19.7	4.6	21.8	4.1	23.8	3.4
5.0									8.8	4.9	11.1	4.9	13.3	4.8	15.4	4.7	17.5	4.5	19.6	4.2	21.7	3.8	23.7	3.3
5.5									8.5	4.4	10.9	4.4	13.1	4.3	15.3	4.2	17.4	4.1	19.5	3.8	21.5	3.5	23.6	3.3
6.0									8.1	4.0	10.6	4.0	12.9	3.9	15.1	3.8	17.2	3.7	19.3	3.5	21.4	3.3	23.5	3.0
7.0									7.2	3.3	9.9	3.3	12.3	3.2	14.6	3.2	16.8	3.1	19.0	3.0	21.1	2.8	23.2	2.6
8.0													11.6	2.7	14.0	2.7	16.3	2.7	18.5	2.5	20.7	2.4	22.9	2.3
9.0													10.8	2.2	13.4	2.3	15.8	2.3	18.1	2.3	20.3	2.1	22.5	2.0
10.0													9.8	6.1	12.6	3.3	15.1	2.0	17.5	2.0	19.8	1.9	22.0	1.8
12.0																	13.5	1.5	16.1	1.5	18.6	1.5	21.0	1.4
14.0																	11.3	1.1	14.3	1.1	17.1	1.1	19.6	1.2
16.0																					15.1	0.9	18.0	0.9
18.0																					12.5	0.7	15.9	0.7

機械名：ラフテレーンクレーン
規　格：油圧伸縮ジブ型　16ｔ吊

ブーム長(m)	6.5		7.5		9.5		11.5		13.5		15.5		17.5		19.5		21.5		23.5		25.5		27.5	
作業半径(m)	フックの地上高さ(m)	定格総荷重(t)	フックの地上高さ(m)	定格総荷重(t)	フックの地上高さ(m)	定格総荷重(t)	フックの地上高さ(m)	定格総荷重(t)	フックの地上高さ(m)	定格総荷重(t)	フックの地上高さ(m)	定格総荷重(t)	フックの地上高さ(m)	定格総荷重(t)	フックの地上高さ(m)	定格総荷重(t)	フックの地上高さ(m)	定格総荷重(t)	フックの地上高さ(m)	定格総荷重(t)	フックの地上高さ(m)	定格総荷重(t)	フックの地上高さ(m)	定格総荷重(t)
2.5	6.9	16.0	8.0	15.1	10.1	13.1	12.1	11.4	14.2	10.0	16.2	8.7	18.2	7.8										
3.0	6.7	16.0	7.8	15.1	9.9	13.1	12.0	11.4	14.1	10.0	16.1	8.7	18.1	7.8										
3.5	6.4	14.0	7.5	13.5	9.7	12.6	11.9	11.4	13.9	10.0	16.0	8.7	18.0	7.8	20.1	6.8	22.1	5.9	24.1	4.9	26.2	4.2	28.2	3.5
4.0	6.0	12.5	7.2	12.4	9.5	12.1	11.7	11.4	13.8	10.0	15.9	8.7	17.9	7.8	20.0	6.8	22.0	5.9	24.1	4.9	26.1	4.2	28.1	3.5
4.5	4.9	11.5	6.2	11.4	8.5	11.2	11.5	10.7	13.6	9.7	15.7	8.7	17.8	7.8	19.9	6.8	21.9	5.9	24.0	4.9	26.0	4.2	28.0	3.5
5.0							11.3	10.0	13.4	9.4	15.6	8.6	17.7	7.7	19.8	6.8	21.8	5.9	23.9	4.9	25.9	4.2	27.9	3.5
5.5							11.0	9.2	13.2	8.6	15.4	8.0	17.5	7.5	19.6	6.8	21.7	5.9	23.7	4.9	25.8	4.2	27.8	3.5
6.0							10.7	8.6	13.0	8.0	15.2	7.5	17.3	7.0	19.5	6.5	21.5	5.7	23.6	4.9	25.7	4.2	27.7	3.5
7.0							10.0	6.7	12.4	6.5	14.7	6.4	16.9	6.1	19.1	5.7	21.2	5.2	23.3	4.6	25.4	4.1	27.5	3.5
8.0							9.2	5.2	11.8	5.1	14.2	5.0	16.5	5.1	18.7	5.1	20.9	4.6	23.0	4.1	25.1	3.8	27.2	3.4
9.0											13.5	4.0	15.9	4.2	18.2	4.2	20.4	4.0	22.6	3.7	24.8	3.4	26.9	3.1
10.0											12.7	3.2	15.3	3.4	17.6	3.5	19.9	3.4	22.2	3.3	24.4	3.0	26.5	2.8
12.0											10.7	2.2	13.6	2.3	16.3	2.5	18.7	2.6	21.1	2.6	23.4	2.5	25.6	2.4
14.0															14.5	1.8	17.2	1.8	19.8	1.9	22.2	2.0	24.6	2.0
16.0															12.0	1.3	15.3	1.3	18.1	1.4	20.8	1.5	23.3	1.5
18.0																			16.0	1.1	19.0	1.1	21.7	1.1
20.0																			13.2	0.8	16.7	0.8	19.8	0.8
22.0																							17.4	0.6
24.0																							14.3	0.5

現　行

機械名：ラフテレーンクレーン
規　格：油圧伸縮ジブ型　13ｔ吊

ブーム長(m)	5.3		5.5		6.5		7.5		9.5		11.5		13.5		15.5		17.5		19.5		21.5		23.5	
作業半径(m)	フックの地上高さ(m)	定格総荷重(t)	フックの地上高さ(m)	定格総荷重(t)	フックの地上高さ(m)	定格総荷重(t)	フックの地上高さ(m)	定格総荷重(t)	フックの地上高さ(m)	定格総荷重(t)	フックの地上高さ(m)	定格総荷重(t)	フックの地上高さ(m)	定格総荷重(t)	フックの地上高さ(m)	定格総荷重(t)	フックの地上高さ(m)	定格総荷重(t)	フックの地上高さ(m)	定格総荷重(t)	フックの地上高さ(m)	定格総荷重(t)	フックの地上高さ(m)	定格総荷重(t)
1.0	6.1	13.0	6.3	12.6																				
1.5	6.0	13.0	6.2	12.6	7.2	10.8	8.2	8.9	10.4	6.0	12.4	6.0	14.3	6.0										
2.0	5.8	12.4	6.0	12.0	7.1	10.3	8.1	8.6	10.2	6.0	12.2	6.0	14.3	5.8	16.3	5.3								
2.5	5.5	10.9	5.8	10.6	6.9	9.3	7.9	8.0	10.0	6.0	12.1	6.0	14.1	5.8	16.2	5.3	18.2	4.9	20.2	4.8				
3.0	5.2	9.0	5.5	8.8	6.6	8.0	7.7	7.2	9.9	6.0	12.0	6.0	14.0	5.8	16.1	5.3	18.1	4.9	20.1	4.8	22.3	4.6	24.3	4.4
3.5	4.9	7.5	5.1	7.5	6.3	7.0	7.5	6.6	9.7	6.0	11.8	6.0	13.9	5.8	16.0	5.3	18.0	4.9	20.1	4.8	22.2	4.6	24.2	4.4
4.0	4.3	6.5	4.6	6.5	6.0	6.3	7.2	6.2	9.5	6.0	11.7	6.0	13.8	5.8	15.8	5.3	17.9	4.9	20.0	4.8	22.0	4.5	24.0	4.3
4.5	3.6	6.1	3.9	6.1	5.4	6.1	6.8	6.0	9.2	5.7	11.5	5.7	13.6	5.5	15.7	5.2	17.8	4.9	19.8	4.7	21.9	4.4	23.9	4.1
5.0									8.9	5.2	11.2	5.2	13.4	5.1	15.5	4.9	17.6	4.6	19.7	4.4	21.8	4.0	23.8	3.7
5.5									8.6	4.7	11.0	4.6	13.2	4.6	15.4	4.4	17.5	4.2	19.6	4.0	21.7	3.7	23.7	3.4
6.0									8.2	4.2	10.7	4.2	13.0	4.1	15.2	4.0	17.3	3.9	19.4	3.6	21.5	3.4	23.6	3.1
7.0									7.3	3.6	10.0	3.6	12.4	3.5	14.7	3.5	16.9	3.3	19.1	3.2	21.2	3.0	23.3	2.8
8.0									5.9	3.3	9.0	3.3	11.7	3.0	14.1	3.0	16.4	2.9	18.7	2.7	20.8	2.6	23.0	2.5
9.0													10.9	2.5	13.5	2.5	15.9	2.4	18.2	2.4	20.4	2.3	22.6	2.2
10.0															12.7	2.1	15.2	2.1	17.6	2.1	19.9	2.1	22.1	2.0
12.0															10.6	1.9	13.6	1.7	16.2	1.7	18.7	1.7	21.1	1.7
14.0																			14.4	1.3	17.2	1.3	19.7	1.3
16.0																			11.9	1.1	15.1	1.1	18.0	1.1
18.0																					12.1	0.8	15.5	0.8

機械名：ラフテレーンクレーン
規　格：油圧伸縮ジブ型　16ｔ吊

ブーム長(m)	6.5		7.5		9.5		11.5		13.5		15.5		17.5		19.5		21.5		23.5		25.5		27.5	
作業半径(m)	フックの地上高さ(m)	定格総荷重(t)	フックの地上高さ(m)	定格総荷重(t)	フックの地上高さ(m)	定格総荷重(t)	フックの地上高さ(m)	定格総荷重(t)	フックの地上高さ(m)	定格総荷重(t)	フックの地上高さ(m)	定格総荷重(t)	フックの地上高さ(m)	定格総荷重(t)	フックの地上高さ(m)	定格総荷重(t)	フックの地上高さ(m)	定格総荷重(t)	フックの地上高さ(m)	定格総荷重(t)	フックの地上高さ(m)	定格総荷重(t)	フックの地上高さ(m)	定格総荷重(t)
2.5	6.5	16.0	7.6	15.1	9.7	13.2	11.7	11.4	13.8	10.0	15.8	8.7	17.8	7.8	19.9	7.4								
3.0	6.3	16.0	7.4	15.1	9.5	13.2	11.6	11.4	13.7	10.0	15.7	8.7	17.8	7.8	19.9	7.4								
3.5	6.0	14.0	7.2	13.5	9.4	12.6	11.5	11.4	13.6	10.0	15.6	8.7	17.7	7.8	19.7	6.8	21.7	5.9	23.8	5.0	25.8	4.2	27.8	3.5
4.0	5.6	12.5	6.9	12.4	9.1	12.1	11.3	11.4	13.4	10.0	15.5	8.7	17.6	7.8	19.6	6.8	21.6	5.9	23.7	5.0	25.7	4.2	27.7	3.5
4.5	4.9	11.5	6.2	11.4	8.6	11.2	11.1	10.7	13.3	9.7	15.4	8.7	17.4	7.8	19.5	6.8	21.5	5.9	23.6	5.0	25.6	4.2	27.7	3.5
5.0							10.9	10.0	13.1	9.4	15.2	8.6	17.3	7.7	19.4	6.8	21.4	5.9	23.5	5.0	25.5	4.2	27.6	3.5
5.5							10.6	9.2	12.9	8.6	15.0	8.0	17.1	7.5	19.2	6.8	21.3	5.9	23.4	4.9	25.4	4.2	27.5	3.5
6.0							10.3	8.6	12.6	8.0	14.8	7.5	17.0	7.0	19.1	6.5	21.2	5.7	23.2	4.9	25.3	4.2	27.4	3.5
7.0							9.6	6.7	12.1	6.5	14.4	6.3	16.6	6.0	18.7	5.7	20.9	5.2	23.0	4.6	25.0	4.1	27.1	3.5
8.0							8.8	5.2	11.4	5.1	13.8	5.1	16.1	5.1	18.3	5.1	20.5	4.6	22.6	4.1	24.7	3.8	26.8	3.4
9.0							7.8	4.3	10.7	4.3	13.1	4.2	15.5	4.2	17.8	4.2	20.1	4.0	22.2	3.7	24.4	3.4	26.5	3.1
10.0											12.4	3.5	14.9	3.5	17.3	3.5	19.6	3.4	21.8	3.3	24.0	3.0	26.1	2.8
12.0											10.3	2.7	13.3	2.7	15.9	2.7	18.4	2.7	20.7	2.7	23.0	2.5	25.3	2.3
14.0													11.1	2.0	14.1	2.0	16.8	2.0	19.4	2.0	21.8	2.0	24.2	2.0
16.0															11.7	1.5	14.9	1.5	17.7	1.5	20.4	1.5	22.9	1.5
18.0																	12.4	1.2	15.6	1.1	18.6	1.1	21.3	1.1
20.0																			12.9	0.8	16.3	0.8	19.4	0.8
22.0																							17.0	0.6
24.0																							14.0	0.5

備　考

表内、数値の改正及び追加・削除

表内、数値の改正及び削除

新　旧　対　照　表

改　正

機械名：ラフテレーンクレーン　規格：油圧伸縮ジブ型　20ｔ吊

ブーム長(m)	6.5		7.5		9.5		11.5		13.5		15.5		17.5		19.5		21.5		23.5		25.5		27.5		29.5	
作業半径(m)	フックの地上高さ(m)	定格総荷重(t)	フックの地上高さ(m)	定格総荷重(t)	フックの地上高さ(m)	定格総荷重(t)	フックの地上高さ(m)	定格総荷重(t)	フックの地上高さ(m)	定格総荷重(t)	フックの地上高さ(m)	定格総荷重(t)	フックの地上高さ(m)	定格総荷重(t)	フックの地上高さ(m)	定格総荷重(t)	フックの地上高さ(m)	定格総荷重(t)	フックの地上高さ(m)	定格総荷重(t)	フックの地上高さ(m)	定格総荷重(t)	フックの地上高さ(m)	定格総荷重(t)	フックの地上高さ(m)	定格総荷重(t)
――	――	――	――	――	――	――	――	――																		
2.5	7.1	20.0	8.1	18.3	10.3	15.1	12.3	12.3	14.4	11.1	16.4	10.0	18.4	8.8	20.4	7.6	22.9	7.0								
3.0	6.8	18.5	7.9	17.2	10.1	14.6	12.2	12.3	14.2	11.1	16.3	10.0	18.3	8.8	20.4	7.6	22.8	7.0								
3.5	6.6	16.2	7.7	15.5	9.9	13.8	12.0	12.2	14.1	11.1	16.2	10.0	18.2	8.8	20.3	7.6	22.3	6.9	24.3	6.2	26.3	5.6	28.4	5.1	――	――
4.0	6.2	14.0	7.4	13.8	9.7	13.1	11.9	12.2	14.0	11.1	16.1	10.0	18.1	8.8	20.2	7.6	22.2	6.9	24.2	6.2	26.3	5.6	28.3	5.1	――	――
4.5	5.8	12.0	7.1	12.1	9.5	12.1	11.7	11.7	13.8	10.9	15.9	10.0	18.0	8.8	20.1	7.6	22.1	6.9	24.2	6.2	26.2	5.6	28.2	5.2	29.6	5.4
5.0			6.1	14.0	9.2	11.8	11.4	10.9	13.6	10.5	15.8	10.0	17.9	8.8	19.9	7.6	22.0	6.9	24.0	6.2	26.1	5.6	28.1	5.2	29.6	5.4
5.5					9.3	9.9	11.2	10.1	13.4	9.7	15.6	9.3	17.7	8.4	19.8	7.6	21.9	6.9	23.9	6.2	26.0	5.6	28.0	5.2	29.5	5.4
6.0					8.9	8.9	10.9	9.2	13.2	8.9	15.4	8.6	17.5	8.1	19.6	7.6	21.7	6.9	23.8	6.1	25.9	5.6	27.9	5.1	29.4	5.4
7.0							10.2	7.0	12.6	7.0	14.9	6.9	17.1	6.7	19.3	6.6	21.4	6.1	23.5	5.5	25.6	5.1	27.7	4.8	29.1	5.4
8.0							9.3	5.4	11.9	5.4	14.4	5.4	16.6	5.5	18.9	5.5	21.0	5.2	23.2	4.8	25.3	4.5	27.4	4.2	28.9	4.9
9.0							8.2	4.2	11.1	4.2	13.7	4.2	16.1	4.4	18.4	4.5	20.6	4.4	22.8	4.3	24.9	4.0	27.1	3.7	28.6	4.4
10.0									――	――	12.9	3.4	15.4	3.6	17.8	3.7	20.1	3.8	22.4	3.8	24.5	3.6	26.7	3.3	28.2	4.0
12.0											10.9	2.2	13.8	2.4	16.5	2.6	18.9	2.7	21.3	2.8	23.6	2.7	25.8	2.7	27.4	3.3
14.0													11.0	2.3	14.7	2.4	17.4	1.9	20.0	2.0	22.4	2.1	24.8	2.1	26.5	2.7
16.0																	15.4	1.4	18.3	1.5	20.9	1.5	23.5	1.6	25.3	2.2
18.0																	12.2	1.4	16.2	1.4	19.1	1.1	21.9	1.2	23.9	1.7
20.0																			13.8	1.0	16.9	0.8	20.0	0.9	22.2	1.3
22.0																							17.0	1.0	20.1	1.0

機械名：ラフテレーンクレーン　規格：油圧伸縮ジブ型　22t 吊

ブーム長(m)	6.7		7.5		9.5		11.5		13.5		15.5		17.5		19.5		21.5		23.5		25.5		27.5	
作業半径(m)	フックの地上高さ(m)	定格総荷重(t)	フックの地上高さ(m)	定格総荷重(t)	フックの地上高さ(m)	定格総荷重(t)	フックの地上高さ(m)	定格総荷重(t)	フックの地上高さ(m)	定格総荷重(t)	フックの地上高さ(m)	定格総荷重(t)	フックの地上高さ(m)	定格総荷重(t)	フックの地上高さ(m)	定格総荷重(t)	フックの地上高さ(m)	定格総荷重(t)	フックの地上高さ(m)	定格総荷重(t)	フックの地上高さ(m)	定格総荷重(t)	フックの地上高さ(m)	定格総荷重(t)
3.0	6.8	22.0	7.7	20.1	9.8	15.5	11.9	12.0	13.9	12.0	16.0	11.8	18.0	10.6	20.1	9.3	22.1	8.1								
3.5	6.5	20.0	7.4	18.5	9.6	14.8	11.7	12.0	13.8	12.0	15.9	11.8	17.9	10.6	20.0	9.3	22.0	8.1								
4.0	6.2	17.0	7.1	16.1	9.4	13.7	11.6	12.0	13.7	12.0	15.8	11.8	17.8	10.6	19.9	9.3	21.9	8.1	23.9	7.5	26.0	7.0	28.0	6.5
4.5	5.7	15.0	6.8	14.4	9.2	13.1	11.4	12.0	13.5	12.0	15.6	11.8	17.7	10.6	19.8	9.3	21.8	8.1	23.9	7.5	25.9	7.0	27.9	6.5
5.0							11.1	12.0	13.3	12.0	15.5	11.8	17.6	10.6	19.6	9.3	21.7	8.1	23.7	7.5	25.8	7.0	27.8	6.5
5.5							10.9	12.0	13.1	12.0	15.3	11.8	17.4	10.6	19.5	9.3	21.6	8.1	23.6	7.5	25.7	7.0	27.7	6.5
6.0							10.6	11.9	12.9	11.7	15.1	11.3	17.2	10.2	19.3	9.2	21.4	8.1	23.5	7.5	25.6	7.0	27.6	6.5
7.0							9.9	10.4	12.3	10.1	14.6	9.7	16.8	9.1	19.0	8.5	21.1	7.9	23.2	7.4	25.3	7.0	27.4	6.5
8.0							9.0	8.6	11.7	8.4	14.1	8.3	16.3	7.9	18.6	7.5	20.7	7.1	22.9	6.7	25.0	6.4	27.1	6.0
9.0							7.9	6.8	10.8	6.7	13.4	6.7	15.8	6.6	18.1	6.5	20.3	6.4	22.5	6.1	24.6	5.7	26.8	5.4
10.0											12.6	5.4	15.1	5.5	17.5	5.5	19.8	5.6	22.1	5.4	24.2	5.1	26.4	4.9
12.0											10.6	3.7	13.5	3.9	16.2	4.1	18.6	4.3	21.0	4.2	23.3	4.0	25.5	3.9
14.0																			19.7	3.2	22.1	3.2	24.5	3.1
16.0																			18.0	2.4	20.6	2.5	23.2	2.5
18.0																			15.9	1.8	18.8	1.9	21.6	2.0
――																			――	――	――	――	――	――

現　行

機械名：ラフテレーンクレーン　規格：油圧伸縮ジブ型　20ｔ吊

ブーム長(m)	6.5		7.5		9.5		11.5		13.5		15.5		17.5		19.5		21.5		23.5		25.5		27.5		29.5	
作業半径(m)	フックの地上高さ(m)	定格総荷重(t)	フックの地上高さ(m)	定格総荷重(t)	フックの地上高さ(m)	定格総荷重(t)	フックの地上高さ(m)	定格総荷重(t)	フックの地上高さ(m)	定格総荷重(t)	フックの地上高さ(m)	定格総荷重(t)	フックの地上高さ(m)	定格総荷重(t)	フックの地上高さ(m)	定格総荷重(t)	フックの地上高さ(m)	定格総荷重(t)	フックの地上高さ(m)	定格総荷重(t)	フックの地上高さ(m)	定格総荷重(t)	フックの地上高さ(m)	定格総荷重(t)	フックの地上高さ(m)	定格総荷重(t)
2.0	7.3	20.0	7.7	20.0	10.8	18.3	12.8	14.2																		
2.5	7.1	20.0	8.1	18.3	10.3	15.6	12.4	12.6	14.4	10.9	16.4	9.9	18.5	8.7	20.5	7.6	22.9	7.0								
3.0	6.8	18.5	7.9	17.2	10.2	15.2	12.2	12.6	14.3	10.9	16.3	9.9	18.4	8.7	20.4	7.6	22.8	7.0								
3.5	6.5	16.2	7.7	15.5	10.0	14.1	12.1	12.3	14.2	10.9	16.2	9.9	18.3	8.7	20.3	7.6	22.4	6.9	24.4	6.2	26.4	5.5	28.4	4.8	30.4	4.1
4.0	6.2	14.0	7.4	13.8	9.8	13.2	11.9	12.2	14.0	10.9	16.1	9.9	18.2	8.7	20.2	7.6	22.3	6.9	24.3	6.2	26.3	5.5	28.4	4.8	30.4	4.1
4.5	――	――	7.1	12.1	9.5	12.1	11.7	11.7	13.9	10.7	16.0	9.9	18.1	8.7	20.1	7.6	22.2	6.9	24.2	6.2	26.2	5.5	28.3	4.8	30.3	4.1
5.0			――	――	9.5	11.2	11.5	10.9	13.7	10.4	15.8	9.8	17.9	8.7	20.0	7.6	22.1	6.9	24.1	6.2	26.1	5.5	28.2	4.8	30.2	4.1
5.5					9.3	9.9	11.2	9.9	13.5	9.6	15.6	9.2	17.8	8.4	19.8	7.5	21.9	6.8	24.0	6.2	26.0	5.5	28.1	4.8	30.1	4.1
6.0					8.9	8.9	11.0	8.9	13.2	8.9	15.4	8.5	17.6	8.0	19.7	7.4	21.8	6.8	23.9	6.1	25.9	5.5	28.0	4.8	30.0	4.1
7.0							10.2	7.0	12.7	7.0	15.0	6.9	17.2	6.7	19.3	6.5	21.5	6.0	23.6	5.5	25.7	5.0	27.7	4.5	29.8	4.0
8.0							9.3	5.5	12.0	5.5	14.4	5.5	16.7	5.5	18.9	5.5	21.1	5.2	23.2	4.8	25.4	4.5	27.5	4.1	29.5	3.8
9.0							8.2	4.5	11.2	4.5	13.8	4.5	16.1	4.5	18.4	4.5	20.7	4.5	22.8	4.3	25.0	4.1	27.1	4.0	29.2	3.8
10.0									10.6	4.1	13.0	3.8	15.5	3.8	17.9	3.8	20.2	3.8	22.4	3.8	24.6	3.8	26.8	3.8	28.9	3.8
12.0											――	――	――	――	16.5	2.9	19.0	2.9	21.3	2.9	23.6	2.9	25.9	2.9	28.1	2.9
14.0															15.0	2.3	17.5	2.3	20.0	2.3	22.5	2.3	24.8	2.3	27.1	2.3
16.0																	15.4	1.4	18.4	1.4	21.0	1.4	23.5	1.4	25.9	1.4
18.0																	12.2	1.4	16.5	1.4	19.5	1.4	22.2	1.4	24.8	1.4
20.0																			13.8	1.1	17.3	1.1	20.3	1.1	23.1	1.1
22.0																							17.0	1.0	20.1	1.0

機械名：ラフテレーンクレーン　規格：油圧伸縮ジブ型　22t 吊

ブーム長(m)	6.7		7.5		9.5		11.5		13.5		15.5		17.5		19.5		21.5		23.5		25.5		27.5	
作業半径(m)	フックの地上高さ(m)	定格総荷重(t)	フックの地上高さ(m)	定格総荷重(t)	フックの地上高さ(m)	定格総荷重(t)	フックの地上高さ(m)	定格総荷重(t)	フックの地上高さ(m)	定格総荷重(t)	フックの地上高さ(m)	定格総荷重(t)	フックの地上高さ(m)	定格総荷重(t)	フックの地上高さ(m)	定格総荷重(t)	フックの地上高さ(m)	定格総荷重(t)	フックの地上高さ(m)	定格総荷重(t)	フックの地上高さ(m)	定格総荷重(t)	フックの地上高さ(m)	定格総荷重(t)
3.0	6.9	22.0	7.8	20.1	9.9	15.5	12.0	12.0	14.1	12.0	16.1	11.8	18.1	10.6	20.2	9.3	22.2	8.1								
3.5	6.6	20.0	7.5	18.5	9.7	14.8	11.9	12.0	13.9	12.0	16.0	11.8	18.0	10.6	20.1	9.3	22.1	8.1								
4.0	6.3	17.0	7.2	16.1	9.5	13.7	11.7	12.0	13.8	12.0	15.9	11.8	17.9	10.6	20.0	9.3	22.0	8.1	24.1	7.6	26.1	7.1	28.1	6.6
4.5	5.9	15.0	6.9	14.4	9.3	13.1	11.5	12.0	13.6	12.0	15.7	11.8	17.8	10.6	19.9	9.3	21.9	8.1	24.0	7.6	26.0	7.1	28.0	6.6
5.0							11.3	12.0	13.4	12.0	15.6	11.8	17.7	10.6	19.7	9.3	21.8	8.1	23.9	7.6	25.9	7.1	27.9	6.6
5.5							11.0	12.0	13.2	12.0	15.4	11.8	17.5	10.6	19.6	9.3	21.7	8.1	23.7	7.6	25.8	7.1	27.8	6.6
6.0							10.7	11.9	13.0	11.7	15.2	11.3	17.3	10.2	19.5	9.2	21.5	8.1	23.6	7.6	25.7	7.1	27.7	6.6
7.0							10.0	10.6	12.4	10.2	14.7	9.8	16.9	9.2	19.1	8.5	21.2	7.9	23.3	7.5	25.4	7.0	27.5	6.6
8.0							9.2	8.9	11.8	8.7	14.2	8.5	16.5	8.1	18.7	7.6	20.9	7.1	23.0	6.7	25.1	6.4	27.2	6.0
9.0							8.1	7.0	11.0	7.0	13.5	7.0	15.9	6.8	18.2	6.6	20.4	6.4	22.6	6.1	24.8	5.7	26.9	5.4
10.0											12.7	5.7	15.3	5.7	17.6	5.7	19.9	5.7	22.2	5.4	24.4	5.2	26.5	4.9
12.0											10.7	4.5	13.6	4.5	16.3	4.5	18.7	4.5	21.1	4.3	23.4	4.1	25.6	3.9
14.0																			19.8	3.3	22.2	3.2	24.6	3.2
16.0																			18.1	2.6	20.8	2.6	23.3	2.6
18.0																			16.0	1.9	19.0	1.9	21.7	1.9
20.0																			13.2	1.5	16.7	1.5	19.8	1.5

備　考

表内、数値の改正及び追加・削除

表内、数値の改正及び削除

新　旧　対　照　表

改正

機械名：ラフテレーンクレーン
規格：油圧伸縮ジブ型　25ｔ吊

ブーム長(m)			9.32		9.5		11.5		13.5		15.5		17.5		19.5		21.5		23.5		25.5		27.5		29.5			
作業半径(m)			フックの地上高さ(m)	定格総荷重(t)	フックの地上高さ(m)	定格総荷重(t)	フックの地上高さ(m)	定格総荷重(t)	フックの地上高さ(m)	定格総荷重(t)	フックの地上高さ(m)	定格総荷重(t)	フックの地上高さ(m)	定格総荷重(t)	フックの地上高さ(m)	定格総荷重(t)	フックの地上高さ(m)	定格総荷重(t)	フックの地上高さ(m)	定格総荷重(t)	フックの地上高さ(m)	定格総荷重(t)	フックの地上高さ(m)	定格総荷重(t)	フックの地上高さ(m)	定格総荷重(t)		
2.5			10.5	25.0	10.5	24.9	12.6	22.5	14.6	20.0	16.7	17.6	18.7	15.8	20.7	14.7	22.7	13.6	25.0	12.5								
3.0			10.4	25.0	10.4	24.9	12.5	22.5	14.5	20.0	16.6	17.6	18.6	15.9	20.6	14.7	22.7	13.6	24.9	12.5								
3.5			10.2	25.0	10.2	24.9	12.3	22.5	14.4	20.0	16.5	17.6	18.5	15.9	20.6	14.7	22.6	13.6	24.6	12.4	26.6	11.1	28.6	9.7	30.7	8.3		
4.0			10.0	23.0	10.0	23.2	12.1	21.3	14.3	19.3	16.3	17.4	18.4	15.9	20.5	14.7	22.5	13.6	24.5	12.4	26.6	11.1	28.6	9.7	30.6	8.3		
4.5			9.7	21.2	9.7	21.3	12.0	19.8	14.1	18.3	16.2	16.8	18.3	15.6	20.3	14.5	22.4	13.5	24.4	12.4	26.5	11.1	28.5	9.7	30.5	8.3		
5.0			9.4	19.4	9.4	19.5	11.7	18.4	13.9	17.3	16.0	16.2	18.1	15.2	20.2	14.3	22.3	13.3	24.3	12.4	26.4	11.1	28.4	9.7	30.4	8.3		
5.5			9.1	17.8	9.1	17.8	11.5	17.0	13.7	16.3	15.9	15.6	18.0	14.8	20.1	13.9	22.2	13.0	24.2	12.1	26.3	10.9	28.3	9.6	30.4	8.3		
6.0			8.7	16.3	8.7	16.3	11.2	15.9	13.5	15.5	15.7	15.0	17.8	14.4	19.9	13.5	22.0	12.7	24.1	11.8	26.2	10.6	28.2	9.4	30.3	8.2		
7.0					8.1	13.7	10.8	13.5	13.2	13.3	15.5	13.1	17.4	13.2	19.6	12.3	21.7	11.4	23.8	10.5	25.9	9.7	28.0	8.9	30.0	8.0		
8.0													16.9	10.9	19.2	10.4	21.3	9.9	23.5	9.4	25.6	8.9	27.7	8.4	29.8	7.9		
9.0													16.4	9.0	18.7	8.8	20.9	8.6	23.1	8.5	25.2	8.1	27.4	7.7	29.5	7.3		
10.0													15.7	7.5	18.1	7.5	20.4	7.5	22.6	7.5	24.8	7.2	27.0	6.9	29.1	6.6		
12.0													14.1	5.3	16.7	5.5	19.2	5.6	21.6	5.7	23.9	5.6	26.1	5.5	28.3	5.4		
14.0													12.2	3.7	15.2	3.8	18.0	4.0	20.2	4.3	22.7	4.3	25.0	4.3	27.3	4.3		
16.0																			18.6	3.3	21.2	3.3	23.7	3.4	26.2	3.5		
18.0																			16.5	2.6	19.4	2.6	22.2	2.7	24.7	2.7		
20.0																			13.7	2.0	17.2	2.1	20.2	2.1	23.1	2.2		

機械名：ラフテレーンクレーン
規格：油圧伸縮ジブ型　30ｔ吊

ブーム長(m)	7.7		9.5		11.5		13.5		15.5		17.5		19.5		21.5		23.5		25.5		27.5		29.5		31.5	
作業半径(m)	フックの地上高さ(m)	定格総荷重(t)	フックの地上高さ(m)	定格総荷重(t)	フックの地上高さ(m)	定格総荷重(t)	フックの地上高さ(m)	定格総荷重(t)	フックの地上高さ(m)	定格総荷重(t)	フックの地上高さ(m)	定格総荷重(t)	フックの地上高さ(m)	定格総荷重(t)	フックの地上高さ(m)	定格総荷重(t)	フックの地上高さ(m)	定格総荷重(t)	フックの地上高さ(m)	定格総荷重(t)	フックの地上高さ(m)	定格総荷重(t)	フックの地上高さ(m)	定格総荷重(t)	フックの地上高さ(m)	定格総荷重(t)
2.5	7.7	30.0	9.6	26.0	11.7	21.6	13.7	18.7	15.7	17.9	17.8	17.1	19.8	15.2	21.8	13.2												
3.0	7.5	30.0	9.4	26.0	11.5	21.6	13.6	18.7	15.6	17.9	17.7	17.1	19.7	15.2	21.7	13.2												
3.5	7.3	27.8	9.3	24.6	11.4	21.1	13.5	18.7	15.5	17.9	17.6	17.1	19.6	15.2	21.6	13.2	23.7	11.5	25.7	10.3	27.7	9.1						
4.0	7.0	25.0	9.1	22.8	11.2	20.4	13.3	18.7	15.4	17.9	17.5	17.1	19.5	15.2	21.6	13.2	23.6	11.5	25.6	10.3	27.6	9.1						
4.5	6.7	22.5	8.8	21.2	11.0	19.8	13.2	18.7	15.3	17.9	17.3	17.1	19.4	15.2	21.5	13.2	23.5	11.5	25.5	10.3	27.6	9.1	29.6	8.4	31.6	7.3
5.0	6.3	20.3	8.5	19.8	10.8	19.3	13.0	18.6	15.1	17.4	17.2	16.3	19.3	14.7	21.3	13.0	23.4	11.5	25.4	10.3	27.5	9.1	29.5	8.4	31.5	7.3
5.5							12.8	18.0	14.9	16.7	17.0	15.3	19.1	14.1	21.2	12.8	23.3	11.5	25.3	10.3	27.4	9.1	29.4	8.4	31.5	7.3
6.0							12.5	16.6	14.7	15.5	16.9	14.4	19.0	13.5	21.1	12.6	23.2	11.5	25.2	10.3	27.3	9.1	29.3	8.4	31.4	7.3
7.0							12.0	13.8	14.3	13.3	16.5	12.9	18.6	12.2	20.8	11.4	22.9	10.7	25.0	9.9	27.0	9.1	29.1	8.4	31.1	7.3
8.0							11.3	11.6	13.7	11.5	16.0	11.5	18.2	10.9	20.4	10.3	22.5	9.7	24.6	9.1	26.7	8.5	28.8	7.8	30.9	6.9
9.0							10.5	9.2	13.1	9.2	15.4	9.3	17.7	9.1	20.0	9.0	22.1	8.7	24.3	8.2	26.4	7.8	28.5	7.1	30.6	6.5
10.0							9.5	7.3	12.3	7.4	14.8	7.4	17.2	7.6	19.5	7.9	21.7	7.9	23.9	7.5	26.1	7.1	28.2	6.5	30.3	6.0
12.0													15.8	5.3	18.3	5.6	20.6	5.8	22.9	5.9	25.2	6.0	27.4	5.6	29.6	5.1
14.0													14.0	3.8	16.8	4.0	19.3	4.2	21.7	4.4	24.1	4.5	26.4	4.6	28.7	4.4
16.0																	17.6	3.1	20.3	3.3	22.8	3.4	25.2	3.5	27.6	3.7
18.0																	15.5	2.3	18.5	2.5	21.2	2.6	23.8	2.7	26.3	2.9
20.0																	12.8	1.8	16.3	1.9	19.3	2.0	22.1	2.1	24.8	2.3
22.0																							20.1	1.7	23.0	1.8
24.0																							17.6	1.2	20.8	1.4
26.0																									18.2	1.1
28.0																									14.9	0.8

現行

機械名：ラフテレーンクレーン
規格：油圧伸縮ジブ型　25ｔ吊

ブーム長(m)	7.35		7.5		9.5		11.5		13.5		15.5		17.5		19.5		21.5		23.5		25.5		27.5		29.5		31.5	
作業半径(m)	フックの地上高さ(m)	定格総荷重(t)	フックの地上高さ(m)	定格総荷重(t)	フックの地上高さ(m)	定格総荷重(t)	フックの地上高さ(m)	定格総荷重(t)	フックの地上高さ(m)	定格総荷重(t)	フックの地上高さ(m)	定格総荷重(t)	フックの地上高さ(m)	定格総荷重(t)	フックの地上高さ(m)	定格総荷重(t)	フックの地上高さ(m)	定格総荷重(t)	フックの地上高さ(m)	定格総荷重(t)	フックの地上高さ(m)	定格総荷重(t)	フックの地上高さ(m)	定格総荷重(t)	フックの地上高さ(m)	定格総荷重(t)	フックの地上高さ(m)	定格総荷重(t)
2.5	8.0	25.0	8.2	24.9	10.3	24.8	12.3	22.6	14.4	18.7	16.4	18.1	18.4	16.3	20.4	14.9	22.4	13.2	24.3	12.5								
3.0	7.8	25.0	8.0	23.1	10.1	23.1	12.2	22.3	14.2	18.7	16.3	18.0	18.3	16.3	20.3	14.9	22.4	13.2	24.3	12.5								
3.5	7.6	25.0	7.7	22.5	9.9	22.5	12.0	22.3	14.1	18.7	16.2	18.0	18.2	16.3	20.3	14.9	22.3	13.2	24.3	12.4	26.3	10.3	28.3	9.1	30.3	8.4		
4.0	7.3	22.4	7.4	20.0	9.7	20.0	11.9	20.0	14.0	18.7	16.1	17.7	18.1	16.3	20.2	14.9	22.2	13.2	24.2	12.3	26.2	10.3	28.3	9.1	30.3	8.3	32.3	7.3
4.5	6.9	20.0	7.1	17.9	9.5	17.9	11.7	17.9	13.8	17.9	15.9	17.2	18.0	15.9	20.1	14.7	22.1	13.2	24.2	12.3	26.2	10.3	28.2	9.1	30.2	8.3	32.2	7.3
5.0					9.2	17.9	11.4	17.9	13.6	17.3	15.8	16.3	17.9	15.3	19.9	14.3	22.0	13.0	24.0	12.3	26.1	10.3	28.1	9.1	30.2	8.2	32.2	7.3
5.5					8.8	17.8	11.2	16.9	13.4	16.3	15.6	15.6	17.7	14.8	19.8	13.9	21.9	12.8	23.9	12.0	26.0	10.3	28.0	9.1	30.1	8.2	32.1	7.3
6.0					8.5	16.3	10.9	15.8	13.2	15.4	15.4	15.0	17.5	14.3	19.6	13.4	21.7	12.5	23.8	11.6	25.9	10.3	27.9	9.1	30.0	8.1	32.0	7.3
7.0					7.1	13.7	9.8	13.1	12.3	13.0	14.6	12.7	17.1	12.7	19.3	12.1	21.4	11.2	23.5	10.4	25.6	9.6	27.7	8.7	29.7	8.0	31.8	7.3
8.0							9.3	10.9	12.0	10.9	14.4	10.9	16.6	10.9	18.9	10.4	21.0	9.8	23.2	9.3	25.3	8.8	27.4	8.3	29.5	7.8	31.6	7.3
9.0							8.2	8.9	11.1	8.9	13.7	8.9	16.1	8.9	18.4	8.7	20.6	8.6	22.8	8.4	24.9	8.0	27.1	7.6	29.2	7.2	31.3	6.8
10.0											12.9	7.5	15.4	7.5	17.8	7.5	20.1	7.5	22.4	7.5	24.5	7.2	26.7	6.8	28.8	6.6	31.0	6.2
12.0													13.8	5.6	16.5	5.6	18.9	5.6	21.3	5.6	23.6	5.5	25.8	5.4	28.0	5.3	30.2	5.2
14.0													11.3	4.3	14.4	4.3	17.2	4.3	19.9	4.3	22.4	4.3	24.8	4.3	27.1	4.3	29.3	4.3
16.0																			18.2	3.5	20.9	3.5	23.5	3.5	25.9	3.5	28.2	3.5
18.0																			16.1	2.8	19.1	2.8	21.9	2.8	24.5	2.8	26.9	2.8
20.0																			13.4	2.3	16.9	2.3	20.0	2.3	22.8	2.3	25.4	2.3
22.0																							17.6	1.4	20.8	1.4	23.7	1.4

機械名：ラフテレーンクレーン
規格：油圧伸縮ジブ型　30ｔ吊

ブーム長(m)	7.7		9.5		11.5		13.5		15.5		17.5		19.5		21.5		23.5		25.5		27.5		29.5		31.5	
作業半径(m)	フックの地上高さ(m)	定格総荷重(t)	フックの地上高さ(m)	定格総荷重(t)	フックの地上高さ(m)	定格総荷重(t)	フックの地上高さ(m)	定格総荷重(t)	フックの地上高さ(m)	定格総荷重(t)	フックの地上高さ(m)	定格総荷重(t)	フックの地上高さ(m)	定格総荷重(t)	フックの地上高さ(m)	定格総荷重(t)	フックの地上高さ(m)	定格総荷重(t)	フックの地上高さ(m)	定格総荷重(t)	フックの地上高さ(m)	定格総荷重(t)	フックの地上高さ(m)	定格総荷重(t)	フックの地上高さ(m)	定格総荷重(t)
2.5	7.7	30.0	9.6	26.0	11.7	22.6	13.7	18.7	15.7	17.9	17.8	17.1	19.8	15.2	21.8	13.2												
3.0	7.5	30.0	9.4	26.0	11.5	22.3	13.6	18.7	15.6	17.9	17.7	17.1	19.7	15.2	21.7	13.2												
3.5	7.3	27.8	9.3	24.6	11.4	22.3	13.5	18.7	15.5	17.9	17.6	17.1	19.6	15.2	21.6	13.2	23.7	11.5	25.7	10.3	27.7	9.1						
4.0	7.0	25.0	9.1	22.8	11.2	21.1	13.3	18.7	15.4	17.9	17.5	17.1	19.5	15.2	21.6	13.2	23.6	11.5	25.6	10.3	27.6	9.1						
4.5	6.7	22.5	8.8	21.2	11.0	19.7	13.2	18.7	15.3	17.9	17.3	17.1	19.4	15.2	21.5	13.2	23.5	11.5	25.5	10.3	27.6	9.1	29.6	8.4	31.6	7.3
5.0	6.3	20.3	8.5	19.8	10.8	19.3	13.0	18.6	15.1	17.4	17.2	16.2	19.3	14.7	21.3	13.0	23.4	11.5	25.4	10.3	27.5	9.1	29.5	8.4	31.5	7.3
5.5							12.8	18.0	14.9	16.7	17.0	15.3	19.1	14.1	21.2	12.8	23.3	11.5	25.3	10.3	27.4	9.1	29.4	8.4	31.5	7.3
6.0							12.5	16.6	14.7	15.5	16.9	14.4	19.0	13.5	21.1	12.6	23.2	11.5	25.2	10.3	27.3	9.1	29.3	8.4	31.4	7.3
7.0							12.0	13.8	14.3	13.3	16.5	12.9	18.6	12.2	20.8	11.4	22.9	10.7	25.0	9.9	27.0	9.1	29.1	8.4	31.1	7.3
8.0							11.3	11.6	13.7	11.5	16.0	11.5	18.2	10.9	20.4	10.3	22.5	9.7	24.6	9.1	26.7	8.5	28.8	7.8	30.9	6.9
9.0							10.5	9.2	13.1	9.2	15.4	9.2	17.7	9.1	20.0	9.0	22.1	8.7	24.3	8.2	26.4	7.8	28.5	7.1	30.6	6.5
10.0							9.5	7.9	12.3	7.9	14.8	7.9	17.2	7.9	19.5	7.9	21.7	7.9	23.9	7.5	26.1	7.1	28.2	6.5	30.3	6.0
12.0													15.8	5.8	18.3	5.8	20.6	5.8	22.9	5.7	25.2	5.6	27.4	5.6	29.6	5.1
14.0													14.0	4.5	16.8	4.5	19.3	4.5	21.7	4.5	24.1	4.5	26.4	4.4	28.7	4.4
16.0																	17.6	3.7	20.3	3.7	22.8	3.7	25.2	3.7	27.6	3.7
18.0																	15.5	2.9	18.5	2.9	21.2	2.9	23.8	2.9	26.3	2.9
20.0																	12.8	2.3	16.3	2.3	19.3	2.3	22.1	2.3	24.8	2.3
22.0																							20.1	1.8	23.0	1.8
24.0																							17.6	1.2	20.8	1.2
26.0																									18.2	1.1
28.0																									14.9	0.8

備考

表内、数値の改正・追加・削除及び字句の削除

表内、数値の改正

新　旧　対　照　表

改　正

機械名：ラフテレーンクレーン
規　格：油圧伸縮ジブ型　35ｔ吊

ブーム長(m)	7.5		9.5		11.5		13.5		15.5		17.5		19.5		21.5		23.5		25.5		27.5		29.5		31.5		33.5		35.5	
作業半径(m) ＼	フックの地上高さ(m)	定格総荷重(t)	フックの地上高さ(m)	定格総荷重(t)	フックの地上高さ(m)	定格総荷重(t)	フックの地上高さ(m)	定格総荷重(t)	フックの地上高さ(m)	定格総荷重(t)	フックの地上高さ(m)	定格総荷重(t)	フックの地上高さ(m)	定格総荷重(t)	フックの地上高さ(m)	定格総荷重(t)	フックの地上高さ(m)	定格総荷重(t)	フックの地上高さ(m)	定格総荷重(t)	フックの地上高さ(m)	定格総荷重(t)	フックの地上高さ(m)	定格総荷重(t)	フックの地上高さ(m)	定格総荷重(t)	フックの地上高さ(m)	定格総荷重(t)	フックの地上高さ(m)	定格総荷重(t)
2.6	8.5	35.0	10.6	28.6	12.7	22.2	14.7	18.6	16.7	17.8	18.8	17.0	20.8	15.0	22.8	13.0														
3.0	8.3	32.0	10.1	33.3	12.3	29.5	14.5	21.5	16.5	19.8	18.6	18.3	20.6	16.1	22.6	14.0	24.9	15.0	26.9	13.4	28.9	11.7	30.9	10.0						
3.5	8.1	28.8	9.9	29.4	12.1	26.9	14.4	21.0	16.4	19.6	18.5	18.3	20.5	16.1	22.5	14.0	24.6	12.2	26.6	10.9	28.6	9.7	30.3	10.1	32.9	9.1	34.9	8.2	36.9	7.3
4.0	7.8	26.0	9.7	26.6	11.9	25.0	14.2	20.6	16.3	19.5	18.4	18.3	20.4	16.1	22.5	14.0	24.5	12.3	26.5	11.0	28.5	9.8	30.3	10.1	32.3	9.1	34.3	8.2	36.3	7.4
4.5	7.5	23.0	9.5	24.0	11.7	22.8	14.1	19.8	16.2	18.9	18.2	17.8	20.3	15.9	22.4	13.9	24.4	12.3	26.4	11.0	28.5	9.8	30.5	8.8	32.5	7.9	34.2	8.2	36.2	7.4
5.0	7.1	20.5	9.2	21.8	11.5	21.0	13.9	19.2	16.0	18.4	18.1	17.4	20.2	15.6	22.2	13.8	24.3	12.3	26.3	11.0	28.4	9.8	30.4	8.8	32.4	8.0	34.2	8.2	36.2	7.4
5.5			8.7	20.3	11.2	19.6	13.7	18.3	15.8	17.3	17.9	16.3	20.0	14.9	22.1	13.4	24.2	12.1	26.2	10.9	28.3	9.7	30.3	8.8	32.4	8.0	34.1	8.2	36.1	7.4
6.0			8.4	18.6	10.9	18.1	13.4	16.9	15.6	16.1	17.8	15.2	19.9	14.1	22.0	13.0	24.1	11.9	26.1	10.8	28.2	9.7	30.2	8.8	32.3	8.0	34.0	8.2	36.0	7.4
7.0			7.3	14.5	10.2	14.4	12.9	14.2	15.2	13.9	17.4	13.4	19.5	12.7	21.7	11.9	23.8	11.1	25.9	10.3	27.9	9.5	30.0	8.8	32.0	8.0	33.8	8.2	35.8	7.4
8.0							12.3	11.7	14.7	11.6	16.9	11.9	19.1	11.3	21.3	10.7	23.4	10.1	25.5	9.5	27.6	8.9	29.7	8.3	31.8	7.7	33.6	7.7	35.6	7.2
9.0							11.5	9.3	14.1	9.3	16.3	9.7	18.6	9.5	20.9	9.3	23.0	9.0	25.2	8.5	27.3	8.0	29.4	7.5	31.5	7.0	33.4	7.0	35.4	6.5
10.0							10.5	7.5	13.3	7.5	15.7	8.0	18.1	8.1	20.4	8.2	22.6	8.1	24.8	7.7	27.0	7.3	29.1	6.8	31.2	6.3	33.1	6.3	35.1	6.0
12.0											14.1	5.5	16.7	5.7	19.2	6.0	21.5	6.1	23.8	6.1	26.1	6.1	28.3	5.7	30.5	5.4	32.4	5.3	34.4	5.0
14.0											12.0	3.7	15.0	3.9	17.8	4.1	20.2	4.6	22.6	4.7	25.0	4.8	27.3	4.7	29.6	4.5	31.5	4.5	33.7	4.3
16.0																	18.5	3.5	21.2	3.6	23.7	3.7	26.1	3.8	28.5	3.8	30.5	3.8	32.7	3.7
18.0																	16.4	2.6	19.4	2.8	22.1	2.9	24.7	3.0	27.2	3.1	29.3	3.2	31.6	3.2
20.0																	13.7	1.9	17.2	2.1	20.2	2.2	23.0	2.3	25.7	2.4	28.0	2.7	30.4	2.8
22.0																					18.0	1.6	21.1	1.7	23.9	1.9	26.3	2.2	28.9	2.3
24.0																					14.9	1.2	18.6	1.3	21.7	1.4	24.5	1.7	27.2	1.8
26.0																							15.3	1.1	18.9	1.2	22.2	1.3	25.2	1.4

機械名：ラフテレーンクレーン
規　格：油圧伸縮ジブ型　45ｔ吊

ブーム長(m)	10.2		11.5		13.5		15.5		17.5		19.5		21.5		23.5		25.5		27.5		29.5		31.5		33.5		35.5		37.5			
作業半径(m) ＼	フックの地上高さ(m)	定格総荷重(t)	フックの地上高さ(m)	定格総荷重(t)	フックの地上高さ(m)	定格総荷重(t)	フックの地上高さ(m)	定格総荷重(t)	フックの地上高さ(m)	定格総荷重(t)	フックの地上高さ(m)	定格総荷重(t)	フックの地上高さ(m)	定格総荷重(t)	フックの地上高さ(m)	定格総荷重(t)	フックの地上高さ(m)	定格総荷重(t)	フックの地上高さ(m)	定格総荷重(t)	フックの地上高さ(m)	定格総荷重(t)	フックの地上高さ(m)	定格総荷重(t)	フックの地上高さ(m)	定格総荷重(t)	フックの地上高さ(m)	定格総荷重(t)	フックの地上高さ(m)	定格総荷重(t)		
3.0	9.2	45.0	11.3	42.2	13.4	37.4	15.4	32.7	17.5	28.0	19.5	25.8	21.5	23.5	23.5	21.3	26.3	19.3	28.4	17.7	30.4	16.0	32.4	14.3								
3.5	9.0	40.8	11.2	38.8	13.3	35.2	15.3	31.6	17.4	28.0	19.4	25.8	21.4	23.5	23.5	21.3	25.5	19.2	27.5	17.4	29.5	15.6	31.5	13.8								
4.0	8.8	37.0	11.0	35.5	13.1	33.0	15.2	30.5	17.3	28.0	19.3	25.8	21.3	23.5	23.4	21.3	25.4	19.2	27.4	17.4	29.4	15.6	31.5	13.8	34.3	12.5	36.3	10.7	38.3	8.9		
4.5	8.6	33.5	10.8	32.6	12.9	31.1	15.0	29.5	17.1	28.0	19.2	25.8	21.2	23.5	23.3	21.3	25.3	19.2	27.3	17.4	29.4	15.6	31.4	13.8	33.4	12.1	35.4	10.5	37.4	8.8		
5.0	8.3	30.2	10.6	29.8	12.8	29.2	14.9	28.6	17.0	28.0	19.1	25.8	21.1	23.5	23.2	21.3	25.2	19.2	27.3	17.4	29.3	15.6	31.3	13.8	33.3	12.1	35.4	10.5	37.4	8.8		
5.5	8.0	27.5	10.3	27.2	12.5	26.8	14.7	26.3	16.8	25.9	18.9	24.2	21.0	22.6	23.1	21.0	25.1	19.2	27.2	17.4	29.2	15.6	31.2	13.8	33.3	12.1	35.3	10.5	37.3	8.8		
6.0	7.7	25.0	10.0	24.8	12.3	24.6	14.5	24.3	16.7	24.0	18.8	22.9	20.9	21.8	22.9	20.7	25.0	19.2	27.1	17.4	29.1	15.6	31.1	13.8	33.2	12.1	35.2	10.5	37.2	8.8		
7.0	6.8	20.7	9.3	20.7	11.8	20.6	14.0	20.5	16.3	20.4	18.4	19.5	20.5	18.7	22.6	17.8	24.7	16.9	26.8	15.7	28.9	14.6	30.9	13.4	33.0	11.9	35.0	10.3	37.1	8.8		
8.0									15.0	17.4	18.0	16.8	20.2	16.2	22.3	15.7	24.4	15.0	26.5	14.2	28.6	13.4	30.7	12.6	32.7	11.3	34.8	9.9	36.9	8.6		
9.0									14.4	15.0	17.5	14.6	19.7	14.2	21.9	13.8	24.1	13.3	26.2	12.7	28.3	12.0	30.4	11.3	32.5	10.4	34.6	9.3	36.6	8.3		
10.0									13.8	12.4	17.0	12.6	19.2	12.4	21.5	12.3	23.7	11.9	25.8	11.4	28.0	10.8	30.1	10.3	32.2	9.6	34.3	8.8	36.4	8.1		
12.0									12.1	8.9	15.6	8.8	18.1	8.8	20.4	8.7	22.7	8.7	25.0	8.6	27.2	8.6	29.3	8.5	31.5	8.1	33.6	7.5	35.7	7.0		
14.0									9.9	6.3	13.8	6.4	16.5	6.3	19.1	6.3	21.5	6.4	23.9	6.6	26.2	6.8	28.4	7.0	30.6	6.7	32.8	6.4	35.0	6.0		
16.0																	20.1	4.7	22.6	5.0	25.0	5.2	27.3	5.4	29.6	5.4	31.9	5.2	34.1	5.1		
18.0																	18.3	3.5	21.0	3.7	23.6	4.0	26.1	4.2	28.5	4.3	30.8	4.3	33.1	4.3		
20.0																	16.0	2.6	19.1	2.8	21.9	3.0	24.6	3.3	27.1	3.4	29.5	3.5	31.9	3.7		
22.0																									25.5	2.7	28.1	2.8	30.6	2.9		
24.0																									23.6	2.0	26.4	2.2	29.0	2.3		
26.0																									22.1	1.5	25.2	1.7	28.0	1.8		
28.0																									19.4	1.1	22.8	1.2	26.0	1.4		

現　行

機械名：ラフテレーンクレーン
規　格：油圧伸縮ジブ型　35ｔ吊

ブーム長(m)	7.5		9.5		11.5		13.5		15.5		17.5		19.5		21.5		23.5		25.5		27.5		29.5		31.5		33.5		35.5	
作業半径(m) ＼	フックの地上高さ(m)	定格総荷重(t)	フックの地上高さ(m)	定格総荷重(t)	フックの地上高さ(m)	定格総荷重(t)	フックの地上高さ(m)	定格総荷重(t)	フックの地上高さ(m)	定格総荷重(t)	フックの地上高さ(m)	定格総荷重(t)	フックの地上高さ(m)	定格総荷重(t)	フックの地上高さ(m)	定格総荷重(t)	フックの地上高さ(m)	定格総荷重(t)	フックの地上高さ(m)	定格総荷重(t)	フックの地上高さ(m)	定格総荷重(t)	フックの地上高さ(m)	定格総荷重(t)	フックの地上高さ(m)	定格総荷重(t)	フックの地上高さ(m)	定格総荷重(t)	フックの地上高さ(m)	定格総荷重(t)
2.6	8.5	35.0																												
3.0	8.3	32.0	10.3	30.5	12.4	26.0	14.4	22.7	16.5	20.5	18.5	18.8	20.6	16.6	22.6	14.4	24.9	13.9	26.9	13.4	28.9	11.7	30.9	10.1						
3.5	8.1	28.8	10.1	27.5	12.2	24.3	14.3	21.9	16.4	20.3	18.4	18.8	20.5	16.6	22.5	14.4	24.5	12.6	26.5	11.3	28.6	10.1	30.3	10.1	32.9	9.1	34.9	8.2	36.9	7.4
4.0	7.8	26.0	9.9	25.2	12.1	23.0	14.2	21.3	16.3	20.2	18.3	18.8	20.4	16.6	22.4	14.4	24.4	12.6	26.5	11.3	28.5	10.1	30.3	10.1	32.3	9.1	34.3	8.2	36.3	7.4
4.5	7.5	23.0	9.7	22.9	11.9	21.5	14.0	20.3	16.1	19.3	18.2	18.1	20.3	16.2	22.3	14.2	24.3	12.6	26.4	11.3	28.4	10.1	30.4	9.0	32.5	8.2	34.5	7.3	36.2	7.3
5.0	7.1	20.5	9.4	20.5	11.6	20.3	13.8	19.5	16.0	18.6	18.1	17.6	20.1	15.8	22.2	14.1	24.2	12.6	26.3	11.3	28.3	10.1	30.4	9.0	32.4	8.2	34.4	7.3	36.2	7.3
5.5			8.8	20.4	11.2	19.6	13.6	18.4	15.8	17.5	17.9	16.4	20.0	15.1	22.1	13.7	24.1	12.4	26.2	11.2	28.2	10.0	30.3	9.0	32.3	8.2	34.3	7.3	36.1	7.3
6.0			8.4	18.7	10.9	18.1	13.4	17.0	15.6	16.3	17.7	15.4	19.8	14.3	21.9	13.2	24.0	12.2	26.1	11.0	28.1	9.9	30.2	9.0	32.2	8.2	34.2	7.3	36.1	7.3
7.0			7.4	14.4	10.1	14.4	12.8	14.2	15.1	14.0	17.3	13.6	19.5	12.8	21.6	12.0	23.7	11.2	25.8	10.5	27.9	9.7	29.9	9.0	32.0	8.2	34.0	7.3	35.9	7.3
8.0							12.3	12.0	14.7	12.0	16.8	12.0	19.1	11.4	21.2	10.7	23.4	10.1	25.5	9.5	27.6	9.0	29.7	8.4	31.8	7.8	33.8	7.2	35.7	7.2
9.0							11.5	9.8	14.1	9.8	16.3	9.8	18.6	9.6	20.8	9.4	23.0	9.1	25.1	8.6	27.3	8.1	29.4	7.6	31.5	7.1	33.6	6.6	35.4	6.5
10.0							10.5	8.3	13.3	8.3	15.6	8.3	18.0	8.3	20.3	8.3	22.6	8.2	24.7	7.8	26.9	7.3	29.0	6.9	31.2	6.4	33.3	6.0	35.1	5.9
12.0											14.0	6.2	16.7	6.2	19.1	6.2	21.5	6.2	23.8	6.2	26.0	6.1	28.2	5.8	30.4	5.4	32.6	5.0	34.5	5.0
14.0																	20.2	4.7	22.6	4.7	25.0	4.6	27.3	4.6	29.5	4.5	31.7	4.3	33.7	4.2
16.0																	18.5	3.9	21.1	3.9	23.7	3.9	26.1	3.9	28.4	3.8	30.7	3.8	32.8	3.7
18.0																	16.4	3.1	19.3	3.1	22.1	3.1	24.7	3.1	27.1	3.1	29.5	3.1	31.7	3.1
20.0																	13.6	2.5	17.1	2.5	20.1	2.5	23.0	2.5	25.6	2.5	28.2	2.5	30.4	2.5
22.0																					18.0	2.0	21.1	2.0	23.8	2.0	26.5	2.0	28.9	2.0
24.0																					14.9	1.2	18.6	1.2	21.7	1.2	24.7	1.2	27.2	1.2

機械名：ラフテレーンクレーン
規　格：油圧伸縮ジブ型　45ｔ吊

ブーム長(m)	10.2		11.5		13.5		15.5		17.5		19.5		21.5		23.5		25.5		27.5		29.5		31.5		33.5		35.5		37.5		39.5	
作業半径(m) ＼	フックの地上高さ(m)	定格総荷重(t)	フックの地上高さ(m)	定格総荷重(t)	フックの地上高さ(m)	定格総荷重(t)	フックの地上高さ(m)	定格総荷重(t)	フックの地上高さ(m)	定格総荷重(t)	フックの地上高さ(m)	定格総荷重(t)	フックの地上高さ(m)	定格総荷重(t)	フックの地上高さ(m)	定格総荷重(t)	フックの地上高さ(m)	定格総荷重(t)	フックの地上高さ(m)	定格総荷重(t)	フックの地上高さ(m)	定格総荷重(t)	フックの地上高さ(m)	定格総荷重(t)	フックの地上高さ(m)	定格総荷重(t)	フックの地上高さ(m)	定格総荷重(t)	フックの地上高さ(m)	定格総荷重(t)	フックの地上高さ(m)	定格総荷重(t)
3.0	9.2	45.0	11.3	42.2	13.4	37.4	15.4	32.7	17.5	27.4	19.5	24.9	21.5	22.0	23.5	19.4	26.3	17.0	28.4	14.7	29.6	12.9	32.4	12.4								
3.5	9.0	40.8	11.2	38.8	13.3	35.2	15.3	31.6	17.4	27.4	19.4	24.9	21.4	22.0	23.5	19.4	25.5	17.0	27.5	14.7	29.5	12.9	31.5	12.4								
4.0	8.8	37.0	11.0	35.5	13.1	33.0	15.2	30.5	17.3	27.4	19.3	24.9	21.3	22.0	23.4	19.4	25.4	17.0	27.4	14.7	29.4	12.9	31.5	12.4	34.3	11.6	36.3	10.7	38.3	8.9	40.3	7.4
4.5	8.6	33.5	10.8	32.6	12.9	31.1	15.0	29.5	17.1	27.4	19.2	24.9	21.2	22.0	23.3	19.4	25.3	17.0	27.3	14.7	29.4	12.9	31.4	12.2	33.4	11.6	35.4	10.5	37.4	8.8	39.5	7.4
5.0	8.3	30.2	10.6	29.8	12.8	29.2	14.9	28.6	17.0	27.4	19.1	24.6	21.1	21.9	23.2	19.4	25.2	17.0	27.3	14.7	29.3	12.9	31.3	12.2	33.3	11.6	35.4	10.5	37.4	8.8	39.4	7.4
5.5	8.0	27.5	10.3	27.2	12.5	26.8	14.7	26.3	16.8	25.9	18.9	23.4	21.0	21.3	23.1	19.1	25.1	16.9	27.2	14.7	29.2	12.9	31.2	12.2	33.3	11.6	35.3	10.5	37.3	8.8	39.3	7.4
6.0	7.7	25.0	10.0	24.8	12.3	24.6	14.5	24.3	16.7	24.0	18.8	21.9	20.9	20.2	22.9	18.4	25.0	16.5	27.1	14.6	29.1	12.9	31.1	12.2	33.2	11.6	35.2	10.5	37.2	8.8	39.3	7.4
7.0	6.8	20.7	9.3	20.7	11.8	20.6	14.0	20.5	16.3	20.4	18.4	18.9	20.5	17.8	22.6	16.5	24.7	15.2	26.8	13.8	28.9	12.7	30.9	12.1	33.0	11.5	35.0	10.3	37.1	8.8	39.1	7.4
8.0									15.0	17.4	18.0	16.5	20.2	15.7	22.3	14.9	24.4	14.0	26.5	13.1	28.6	12.3	30.7	11.6	32.7	10.8	34.8	9.9	36.9	8.6	38.9	7.4
9.0									14.4	15.0	17.5	14.2	19.7	13.8	21.9	13.4	24.1	12.8	26.2	12.2	28.3	11.5	30.4	10.8	32.5	10.1	34.6	9.3	36.6	8.3	38.7	7.4
10.0									13.8	12.6	17.0	12.0	19.2	11.8	21.5	11.5	23.7	11.3	25.8	10.9	28.0	10.5	30.1	9.9	32.2	9.3	34.3	8.8	36.4	8.1	38.4	7.4
12.0									12.1	8.9	15.6	8.7	18.1	8.7	20.4	8.7	22.7	8.7	25.0	8.6	27.2	8.6	29.3	8.3	31.5	7.9	33.6	7.5	35.7	7.0	37.8	6.4
14.0									9.9	7.0	13.8	6.8	16.5	6.8	19.1	6.8	21.5	6.8	23.9	6.8	26.2	6.8	28.4	6.8	30.6	6.7	32.8	6.4	35.0	6.0	37.2	5.6
16.0																	20.1	5.4	22.6	5.4	25.0	5.4	27.3	5.4	29.6	5.4	31.9	5.2	34.1	5.1	36.3	4.9
18.0																	18.3	4.5	21.0	4.3	23.6	4.3	26.1	4.3	28.5	4.3	30.8	4.3	33.1	4.3	35.4	4.3
20.0																	16.0	3.7	19.1	3.7	21.9	3.7	24.6	3.7	27.1	3.7	29.5	3.7	31.9	3.7	34.3	3.7
22.0																									25.5	2.9	28.1	2.9	30.6	2.9	33.0	2.9
24.0																									23.6	2.3	26.4	2.3	29.0	2.3	31.6	2.3
26.0																									21.3	1.8	24.4	1.8	27.2	1.8	30.0	1.8
28.0																									18.6	1.4	22.0	1.4	25.2	1.4	28.1	1.4

備　考

表内、数値の改正及び追加

表内、数値の改正・削除及び字句の削除

新　旧　対　照　表

改　正

機械名	ラフテレーンクレーン																																					
規　格	油圧伸縮ジブ型　50ｔ吊																																					
ブーム長(m)	9.6		11.5		13.5		15.5		17.5		19.5		21.5		23.5		25.5		27.5		29.5		31.5		33.5		35.5		37.5		39.5									
作業半径(m)	フックの地上高さ(m)	定格総荷重(t)	フックの地上高さ(m)	定格総荷重(t)	フックの地上高さ(m)	定格総荷重(t)	フックの地上高さ(m)	定格総荷重(t)	フックの地上高さ(m)	定格総荷重(t)	フックの地上高さ(m)	定格総荷重(t)	フックの地上高さ(m)	定格総荷重(t)	フックの地上高さ(m)	定格総荷重(t)	フックの地上高さ(m)	定格総荷重(t)	フックの地上高さ(m)	定格総荷重(t)	フックの地上高さ(m)	定格総荷重(t)	フックの地上高さ(m)	定格総荷重(t)	フックの地上高さ(m)	定格総荷重(t)	フックの地上高さ(m)	定格総荷重(t)	フックの地上高さ(m)	定格総荷重(t)	フックの地上高さ(m)	定格総荷重(t)	フックの地上高さ(m)	定格総荷重(t)	フックの地上高さ(m)	定格総荷重(t)	フックの地上高さ(m)	定格総荷重(t)
2.3	11.1	50.0																																				
2.5	11.0	45.9	12.5	44.3	14.6	37.9	16.6	31.6	18.6	27.6	20.6	24.4	22.7	21.3	24.7	18.5	26.7	15.9	28.7	13.4																		
3.0	10.9	41.7	12.7	42.8	14.8	37.0	16.9	31.3	18.9	26.0	20.9	23.2	22.9	20.4	25.0	17.9	27.0	13.0	29.0	12.4	31.1	12.1																
3.5	10.7	38.8	12.6	37.6	14.7	33.6	16.7	29.6	18.8	25.9	20.8	23.2	22.9	20.4	24.9	17.9	26.9	16.5	28.9	15.3	30.9	14.2	33.0	13.0	35.0	10.4	37.1	9.0										
4.0	10.5	36.3	12.4	34.7	14.5	31.8	16.6	28.8	18.7	25.9	20.7	23.2	22.8	20.4	24.8	17.9	26.8	16.5	28.9	15.3	30.9	14.2	32.9	13.0	34.9	10.4	36.9	9.3	38.6	8.9								
4.5	10.2	33.9	12.2	32.2	14.4	30.2	16.5	28.1	18.6	25.9	20.6	23.2	22.7	20.4	24.7	17.9	26.7	16.5	28.8	15.3	30.8	14.2	32.8	13.0	34.8	11.5	36.9	10.1	38.8	8.9	40.7	7.4						
5.0	10.0	31.7	12.0	29.9	14.2	28.6	16.3	27.4	18.4	25.8	20.5	23.1	22.6	20.4	24.6	17.9	26.7	16.5	28.7	15.3	30.7	14.2	32.7	13.0	34.8	11.5	36.8	10.1	38.8	8.9	40.5	7.8						
5.5	9.6	29.4	11.7	27.5	14.0	26.6	16.1	25.6	18.3	24.3	20.4	22.1	22.4	19.8	24.5	17.7	26.5	16.5	28.6	15.3	30.6	14.2	32.7	13.0	34.7	11.5	36.7	10.1	38.7	8.9	40.4	7.8						
6.0	9.3	26.9	11.5	25.2	13.7	24.5	15.9	23.8	18.1	22.8	20.2	21.0	22.3	19.2	24.4	17.4	26.4	16.4	28.5	15.3	30.5	14.2	32.6	13.0	34.6	11.5	36.6	10.1	38.6	8.9	40.3	7.8						
7.0			10.7	20.8	13.1	20.8	15.4	20.7	17.7	19.6	19.8	18.3	22.0	17.1	24.1	15.9	26.2	15.1	28.2	14.3	30.3	13.6	32.4	12.6	34.4	11.3	36.5	10.0	38.4	8.9	40.2	7.8						
8.0									17.2	16.5	19.4	16.2	21.6	15.4	23.7	14.5	25.9	14.0	28.0	13.4	30.0	12.8	32.1	12.0	34.2	10.9	36.2	9.6	38.2	8.7	40.0	7.8						
9.0									16.7	13.6	18.9	14.1	21.2	13.7	23.4	13.4	25.5	12.9	27.6	12.3	29.7	11.7	31.8	11.0	33.9	10.1	36.0	9.2	38.0	8.4	39.8	7.8						
10.0									16.0	11.2	18.4	12.2	20.7	12.1	22.9	12.1	25.1	11.7	27.3	11.1	29.4	10.6	31.5	10.0	33.6	9.4	35.7	8.6	37.7	8.2	39.5	7.5						
12.0									14.4	7.7	17.0	8.7	19.5	8.7	21.9	8.8	24.1	8.8	26.4	8.7	28.6	8.6	30.8	8.4	32.9	8.0	35.1	7.5	37.1	7.0	38.9	6.5						
14.0											15.2	6.7	17.9	6.7	20.5	6.4	23.0	6.5	25.3	6.7	27.6	6.9	29.9	7.0	32.1	6.8	34.3	6.5	36.4	6.1	38.2	5.7						
16.0															18.9	4.6	21.5	4.9	24.0	5.1	26.4	5.3	28.8	5.4	31.1	5.4	33.3	5.3	35.5	5.2	37.4	5.0						
18.0															16.8	3.5	19.7	3.6	22.4	3.8	25.0	4.0	27.5	4.2	29.9	4.3	32.2	4.3	34.5	4.4	36.5	4.4						
20.0															14.1	2.8	17.5	2.7	20.6	2.9	23.3	3.1	26.0	3.2	28.5	3.4	31.0	3.5	33.3	3.7	35.4	3.6						
22.0																	14.4	2.4	18.0	2.5	21.0	2.4	24.2	2.5	26.9	2.6	29.5	2.7	32.0	3.0	34.1	2.9						
24.0																					18.5	1.7	22.1	2.0	25.0	2.0	27.8	2.1	30.4	2.3	32.7	2.4						
26.0																							19.5	1.6	22.8	1.5	25.8	1.6	28.6	1.7	31.0	1.9						
28.0																									20.0	1.0	23.4	1.2	26.5	1.3	29.2	1.5						
30.0																											20.3	0.9	23.8	1.0	27.0	1.1						
32.0																													21.0	0.7	24.5	0.8						

現　行

機械名	ラフテレーンクレーン																																					
規　格	油圧伸縮ジブ型　50ｔ吊																																					
ブーム長(m)	9.7		11.5		13.5		15.5		17.5		19.5		21.5		23.5		25.5		27.5		29.5		31.5		33.5		35.5		37.5		39.5		41.5						
作業半径(m)	フックの地上高さ(m)	定格総荷重(t)	フックの地上高さ(m)	定格総荷重(t)	フックの地上高さ(m)	定格総荷重(t)	フックの地上高さ(m)	定格総荷重(t)	フックの地上高さ(m)	定格総荷重(t)	フックの地上高さ(m)	定格総荷重(t)	フックの地上高さ(m)	定格総荷重(t)	フックの地上高さ(m)	定格総荷重(t)	フックの地上高さ(m)	定格総荷重(t)	フックの地上高さ(m)	定格総荷重(t)	フックの地上高さ(m)	定格総荷重(t)	フックの地上高さ(m)	定格総荷重(t)	フックの地上高さ(m)	定格総荷重(t)	フックの地上高さ(m)	定格総荷重(t)	フックの地上高さ(m)	定格総荷重(t)	フックの地上高さ(m)	定格総荷重(t)	フックの地上高さ(m)	定格総荷重(t)	フックの地上高さ(m)	定格総荷重(t)	フックの地上高さ(m)	定格総荷重(t)
2.5	9.5	50.0	11.3	45.0	13.4	38.7	15.4	32.4	17.4	27.8	19.5	24.9	21.5	22.0	23.5	19.4	25.5	17.0	27.5	14.7																		
3.0	9.3	50.0	11.7	45.0	13.7	38.7	15.8	32.4	17.8	27.8	19.8	24.9	21.8	22.0	23.9	19.4	25.4	17.0	27.5	14.7																		
3.5	9.2	45.0	11.5	40.2	13.6	35.8	15.7	31.4	17.7	27.8	19.7	24.9	21.8	22.0	23.8	19.4	25.8	17.0	27.8	14.7	29.8	13.1	31.9	12.4	33.4	11.6												
4.0	9.0	39.5	11.3	36.4	13.5	33.6	15.5	30.7	17.6	27.8	19.6	24.9	21.7	22.0	23.7	19.4	25.7	17.0	27.8	14.7	29.8	13.1	31.8	12.4	33.4	11.6	35.4	10.6	37.4	8.9								
4.5	8.7	35.5	11.1	33.5	13.3	31.9	15.4	30.2	17.5	27.8	19.5	24.9	21.6	22.0	23.6	19.4	25.7	17.0	27.7	14.7	29.7	13.1	31.7	12.4	33.8	11.6	35.8	10.6	37.8	8.9	40.8	7.7	42.8	6.8				
5.0	8.4	32.0	10.9	30.8	13.1	29.9	15.2	29.1	17.3	27.2	19.4	24.6	21.5	21.9	23.5	19.4	25.6	17.0	27.6	14.7	29.6	13.1	31.7	12.4	33.7	11.6	35.7	10.6	37.7	8.9	39.7	7.7	41.8	6.8				
5.5	8.1	29.0	10.7	28.1	12.9	27.5	15.0	27.0	17.2	25.5	19.3	23.4	21.3	21.3	23.4	19.1	25.5	16.9	27.5	14.7	29.5	13.1	31.6	12.4	33.6	11.6	35.6	10.6	37.7	8.9	39.7	7.7	41.7	6.8				
6.0	7.7	26.5	10.4	25.6	12.7	25.2	14.8	24.7	17.0	23.6	19.1	21.9	21.2	20.2	23.3	18.4	25.3	16.5	27.4	14.6	29.4	13.1	31.5	12.4	33.5	11.6	35.5	10.6	37.6	8.9	39.6	7.7	41.6	6.8				
7.0	6.8	22.0	9.7	21.4	12.1	21.1	14.4	20.9	16.6	20.1	18.8	18.9	20.9	17.8	23.0	16.5	25.1	15.2	27.2	13.8	29.2	12.8	31.3	12.2	33.3	11.5	35.4	10.5	37.4	8.9	39.4	7.7	41.5	6.8				
8.0									15.7	17.1	18.3	16.5	20.5	15.7	22.7	14.9	24.8	14.0	26.9	13.1	29.0	12.3	31.0	11.6	33.1	10.8	35.1	9.9	37.2	8.7	39.2	7.7	41.3	6.8				
9.0									15.1	14.3	17.9	14.2	20.1	13.8	22.3	13.4	24.4	12.8	26.5	12.2	28.7	11.5	30.7	10.8	32.8	10.1	34.9	9.3	37.0	8.6	39.0	7.7	41.1	6.8				
10.0									14.5	12.0	17.3	12.0	19.6	11.8	21.8	11.5	24.0	11.3	26.2	10.9	28.3	10.5	30.4	9.9	32.5	9.3	34.6	8.7	36.7	8.1	38.8	7.5	40.8	6.8				
12.0									12.9	8.7	15.9	8.7	18.4	8.7	20.8	8.7	23.1	8.7	25.3	8.7	27.5	8.6	29.7	8.3	31.8	7.9	34.0	7.5	36.1	7.0	38.2	6.5	40.3	5.9				
14.0											15.1	6.8	17.9	6.8	19.4	6.8	21.9	6.8	24.2	6.8	26.5	6.8	28.8	6.8	31.0	6.7	33.2	6.5	35.3	6.1	37.5	5.7	39.6	5.2				
16.0															17.3	5.4	20.4	5.4	22.9	5.4	25.3	5.4	27.7	5.4	30.0	5.4	32.2	5.4	34.5	5.3	36.7	5.0	38.8	4.7				
18.0															15.2	4.5	18.6	4.5	21.3	4.5	23.9	4.5	26.4	4.5	28.8	4.5	31.2	4.5	33.5	4.5	35.7	4.4	38.0	4.2				
20.0																	17.4	3.7	20.4	3.7	22.2	3.7	24.9	3.7	27.4	3.7	29.9	3.7	32.3	3.7	34.6	3.7	36.9	3.7				
22.0																					19.8	3.0	22.7	3.0	25.8	3.0	28.4	3.0	30.9	3.0	33.4	3.0	35.7	3.0				
24.0																					17.3	2.4	20.5	2.4	23.9	2.4	26.7	2.4	29.4	2.4	31.9	2.4	34.4	2.4				
26.0																											22.7	1.9	24.7	1.9	27.6	1.9	30.3	1.9	32.9	1.9			
28.0																											19.9	1.4	22.4	1.4	25.5	1.4	28.4	1.4	31.2	1.4			
30.0																													19.1	1.1	22.6	1.1	25.8	1.1	28.8	1.1			
32.0																																	23.3	0.8	26.5	0.8			

備　考

表内、数値の改正・削除及び字句の削除

新　旧　対　照　表

改正

機械名	ラフテレーンクレーン																	
規　格	油圧伸縮ジブ型　51ｔ吊　(1／2)																	
ブーム長(m)	9.7		11.5		13.5		15.5		17.5		19.5		21.5		23.5		25.5	
作業半径(m)	フックの地上高さ(m)	定格総荷重(t)	フックの地上高さ(m)	定格総荷重(t)	フックの地上高さ(m)	定格総荷重(t)	フックの地上高さ(m)	定格総荷重(t)	フックの地上高さ(m)	定格総荷重(t)	フックの地上高さ(m)	定格総荷重(t)	フックの地上高さ(m)	定格総荷重(t)	フックの地上高さ(m)	定格総荷重(t)	フックの地上高さ(m)	定格総荷重(t)
2.5	10.0	51.0	11.9	45.0	13.9	38.3	15.9	31.7	18.0	27.6	20.0	24.4	22.0	21.3	24.0	18.6	26.0	16.2
3.0	9.9	51.0	11.8	45.3	13.8	39.0	15.9	32.7	17.9	28.1	19.9	25.1	22.0	22.2	24.0	19.5	26.3	16.7
3.5	9.7	45.0	11.6	40.6	13.7	36.2	15.8	31.7	17.8	28.1	19.8	25.1	21.9	22.2	23.9	19.5	25.9	17.0
4.0	9.5	39.5	11.4	36.8	13.6	33.9	15.6	31.0	17.7	28.1	19.8	25.1	21.8	22.2	23.8	19.5	25.8	17.0
4.5	9.2	35.5	11.2	33.9	13.4	32.2	15.5	30.5	17.6	28.1	19.6	25.1	21.7	22.2	23.7	19.5	25.8	17.0
5.0	8.9	32.0	11.0	31.0	13.2	30.1	15.3	29.3	17.4	27.4	19.5	24.7	21.6	22.0	23.6	19.5	25.7	17.0
6.0	8.3	26.5	10.5	25.9	12.8	25.5	15.0	25.0	17.1	23.9	19.2	22.3	21.3	20.7	23.4	19.0	25.4	16.8
7.0	___	___	9.8	21.5	12.2	21.3	14.5	21.1	16.7	20.5	18.9	19.3	21.0	18.2	23.1	17.0	25.2	15.5
8.0									16.2	17.4	18.4	16.7	20.6	15.9	22.8	15.2	24.9	14.3
9.0									15.7	14.8	18.0	14.5	20.2	14.1	22.4	13.7	24.5	13.1
10.0									15.0	12.6	17.4	12.5	19.7	12.5	21.9	12.3	24.1	11.8
12.0									13.4	8.9	16.0	8.9	18.5	8.9	20.9	9.0	23.2	9.0
14.0									9.1	4.0	12.2	4.9	14.9	5.7	19.5	6.5	22.0	6.8
16.0															18.2	4.8	20.5	5.0
18.0															16.1	3.4	18.7	3.7
20.0															13.7	2.5	16.5	2.8
22.0																		
24.0																		
26.0																		
28.0																		
30.0																		
32.0																		

機械名	ラフテレーンクレーン															
規　格	油圧伸縮ジブ型　51ｔ吊　(2／2)															
ブーム長(m)	27.5		29.5		31.5		33.5		35.5		37.5		39.5		41.5	
作業半径(m)	フックの地上高さ(m)	定格総荷重(t)	フックの地上高さ(m)	定格総荷重(t)	フックの地上高さ(m)	定格総荷重(t)	フックの地上高さ(m)	定格総荷重(t)	フックの地上高さ(m)	定格総荷重(t)	フックの地上高さ(m)	定格総荷重(t)	フックの地上高さ(m)	定格総荷重(t)	フックの地上高さ(m)	定格総荷重(t)
2.5	28.0	13.8														
3.0	28.3	14.3	30.7	12.4												
3.5	27.9	14.7	30.0	12.8	31.5	12.4	34.0	11.3								
4.0	27.9	14.7	29.9	12.8	31.4	12.4	33.9	11.3	35.9	10.6	37.9	9.4				
4.5	27.8	14.7	29.8	12.8	31.8	12.1	33.9	11.5	35.9	10.9	37.4	9.3	___	___	___	___
5.0	27.7	14.7	29.7	12.8	31.8	12.1	33.8	11.5	35.8	10.9	37.8	9.6	39.8	8.1	___	___
6.0	27.5	14.7	29.5	12.8	31.6	12.1	33.6	11.5	35.7	10.9	37.7	9.6	40.0	8.4	42.5	7.8
7.0	27.3	14.0	29.3	12.6	31.4	12.0	33.4	11.5	35.5	10.8	37.5	9.6	39.9	8.4	42.3	7.8
8.0	27.0	13.3	29.1	12.4	31.1	11.9	33.2	11.4	35.3	10.7	37.3	9.6	39.7	8.4	42.1	7.8
9.0	26.7	12.4	28.8	11.8	30.9	11.3	32.9	10.9	35.0	10.4	37.1	9.5	39.5	8.4	41.9	7.8
10.0	26.3	11.3	28.4	10.8	30.5	10.4	32.6	10.0	34.7	9.5	36.8	8.9	39.2	8.3	41.7	7.8
12.0	25.4	9.1	27.6	9.0	29.8	8.7	31.9	8.4	34.1	8.0	36.2	7.6	38.6	7.2	41.1	7.0
14.0	24.3	7.1	26.6	7.2	28.9	7.2	31.1	7.0	33.3	6.8	35.5	6.4	37.9	6.2	40.5	6.0
16.0	23.0	5.3	25.4	5.6	27.8	5.7	30.1	5.8	32.4	5.8	34.6	5.6	37.1	5.4	39.7	5.3
18.0	21.5	4.0	24.0	4.3	26.5	4.5	28.9	4.6	31.3	4.7	33.6	4.8	36.2	4.7	38.8	4.7
20.0	19.6	3.1	22.4	3.3	25.0	3.4	27.5	3.6	30.0	3.8	32.4	3.9	35.1	3.9	37.8	4.0
22.0			20.3	2.4	23.5	2.6	25.9	2.8	28.5	3.0	31.0	3.1	33.8	3.2	36.6	3.4
24.0			17.8	1.8	21.4	1.9	24.0	2.1	26.8	2.2	29.5	2.4	32.4	2.5	35.2	2.7
26.0					19.2	1.4	22.5	1.6	25.2	1.7	28.0	1.9	30.7	2.0	33.7	2.2
28.0							___	___	22.5	1.3	25.9	1.4	28.9	1.5	32.0	1.6
30.0									19.6	0.9	23.5	1.0	26.7	1.1	30.1	1.2
32.0													24.2	0.8	27.8	0.8

現行

機械名	ラフテレーンクレーン																																	
規　格	油圧伸縮ジブ型　51ｔ吊																																	
ブーム長(m)	10.0		11.5		13.5		15.5		17.5		19.5		21.5		23.5		25.5		27.5		29.5		31.5		33.5		35.5		37.5		39.5		41.5	
作業半径(m)	フックの地上高さ(m)	定格総荷重(t)	フックの地上高さ(m)	定格総荷重(t)	フックの地上高さ(m)	定格総荷重(t)	フックの地上高さ(m)	定格総荷重(t)	フックの地上高さ(m)	定格総荷重(t)	フックの地上高さ(m)	定格総荷重(t)	フックの地上高さ(m)	定格総荷重(t)	フックの地上高さ(m)	定格総荷重(t)	フックの地上高さ(m)	定格総荷重(t)	フックの地上高さ(m)	定格総荷重(t)	フックの地上高さ(m)	定格総荷重(t)	フックの地上高さ(m)	定格総荷重(t)	フックの地上高さ(m)	定格総荷重(t)	フックの地上高さ(m)	定格総荷重(t)	フックの地上高さ(m)	定格総荷重(t)	フックの地上高さ(m)	定格総荷重(t)	フックの地上高さ(m)	定格総荷重(t)
2.9	10.2	51.0	12.5	46.2	14.6	39.9	16.6	33.5	18.6	28.6	20.7	25.6	22.7	22.6	24.7	19.6	26.7	17.2	28.7	14.9	30.7	12.9												
3.0	10.2	50.1	11.7	45.4	13.8	39.1	15.8	32.7	17.9	28.1	19.9	25.2	21.9	22.3	23.9	19.5	26.4	17.1	28.4	14.9	30.7	12.9												
3.5	10.0	43.9	11.6	40.6	13.7	36.2	15.7	31.8	17.8	28.1	19.8	25.2	21.9	22.3	23.9	19.5	25.9	17.1	27.9	14.9	29.9	12.9	31.4	12.5	34.0	11.6								
4.0	9.8	39.0	11.4	36.8	13.5	33.9	15.6	31.1	17.7	28.1	19.7	25.2	21.8	22.3	23.8	19.5	25.8	17.1	27.8	14.9	29.9	12.9	31.3	12.5	33.9	11.6	35.9	10.9	37.9	9.6				
4.5	9.6	35.1	11.2	33.8	13.4	32.2	15.5	30.5	17.6	28.1	19.6	25.2	21.7	22.3	23.7	19.5	25.7	17.1	27.8	14.9	29.8	12.9	31.8	12.2	33.8	11.6	35.9	10.9	37.3	9.6	37.8	8.3	39.9	7.2
5.0	9.3	31.7	11.0	31.0	13.2	30.1	15.3	29.3	17.4	27.4	19.5	24.8	21.6	22.1	23.6	19.5	25.6	17.1	27.7	14.9	29.7	12.9	31.7	12.2	33.8	11.6	35.8	10.9	37.8	9.6	39.2	8.3	41.3	7.2
6.0	8.6	26.2	10.5	25.9	12.7	25.4	14.9	25.0	17.1	23.9	19.2	22.4	21.3	20.8	23.4	19.1	25.4	16.9	27.5	14.8	29.5	12.9	31.6	12.2	33.6	11.6	35.6	10.9	37.7	9.6	39.7	8.3	41.7	7.2
7.0	7.8	21.7	9.8	21.5	12.2	21.3	14.5	21.1	16.7	20.5	18.8	19.4	21.0	18.3	23.1	17.1	25.2	15.6	27.2	14.1	29.3	12.7	31.4	12.1	33.4	11.5	35.4	10.8	37.5	9.6	39.5	8.3	41.5	7.2
8.0									16.2	17.4	18.4	16.7	20.6	16.0	22.7	15.3	24.9	14.3	27.0	13.4	29.0	12.4	31.1	11.9	33.2	11.4	35.2	10.7	37.3	9.6	39.3	8.3	41.4	7.2
9.0									15.6	14.8	17.9	14.5	20.2	14.1	22.3	13.7	24.5	13.1	26.6	12.4	28.7	11.8	30.8	11.4	32.9	10.9	35.0	10.4	37.0	9.5	39.1	8.3	41.2	7.2
10.0									15.0	12.6	17.4	12.5	19.7	12.5	21.9	12.3	24.1	11.9	26.3	11.3	28.4	10.8	30.5	10.4	32.6	10.0	34.7	9.5	36.8	9.0	38.9	8.2	40.9	7.2
12.0									13.4	9.1	16.0	9.1	18.5	9.1	20.8	9.1	23.1	9.1	25.4	9.1	27.6	9.0	29.8	8.7	31.9	8.4	34.1	8.0	36.2	7.6	38.3	7.1	40.4	6.5
14.0									9.1	7.3	12.2	7.3	14.9	7.3	19.5	7.3	22.0	7.3	24.3	7.3	26.6	7.3	28.9	7.2	31.1	7.0	33.3	6.8	35.4	6.5	37.6	6.1	39.7	5.7
16.0															18.2	5.8	20.5	5.8	23.0	5.8	25.4	5.8	27.8	5.8	30.1	5.8	32.3	5.8	34.6	5.6	36.8	5.3	38.9	5.0
18.0															16.1	4.8	18.7	4.8	21.4	4.8	24.0	4.8	26.5	4.8	28.9	4.8	31.2	4.8	33.5	4.8	35.8	4.7	38.0	4.5
20.0															13.7	4.0	16.5	4.0	19.5	4.0	22.3	4.0	25.0	4.0	27.5	4.0	30.0	4.0	32.4	4.0	34.7	4.0	37.0	4.0
22.0																					20.3	3.2	23.6	3.2	25.9	3.2	28.5	3.2	31.0	3.2	33.4	3.2	35.8	3.2
24.0																					17.8	2.6	21.4	2.6	24.0	2.6	26.8	2.6	29.5	2.6	32.0	2.6	34.5	2.6
26.0																							19.2	2.0	21.8	2.0	24.8	2.0	27.7	2.0	30.4	2.0	33.0	2.0
28.0																									17.0	1.5	21.9	1.5	25.6	1.5	28.5	1.5	31.3	1.5
30.0																											19.6	1.1	23.5	1.1	26.7	1.1	29.7	1.1
32.0																															24.2	0.8	27.5	0.8

備考

表の改正

表内、数値の改正及び削除

表内、数値の改正及び削除

新　旧　対　照　表

改　正

機械名	ラフテレーンクレーン																	
規　格	油圧伸縮ジブ型　60t 吊（1／2）																	
ブーム長(m)	9.8		11.5		13.5		15.5		17.5		19.5		21.5		23.5		25.5		27.5	
作業半径(m)	フックの地上高さ(m)	定格総荷重(t)	フックの地上高さ(m)	定格総荷重(t)	フックの地上高さ(m)	定格総荷重(t)	フックの地上高さ(m)	定格総荷重(t)	フックの地上高さ(m)	定格総荷重(t)	フックの地上高さ(m)	定格総荷重(t)	フックの地上高さ(m)	定格総荷重(t)	フックの地上高さ(m)	定格総荷重(t)	フックの地上高さ(m)	定格総荷重(t)	フックの地上高さ(m)	定格総荷重(t)
2.8	10.1	60.0	11.8	53.2	13.9	44.7	15.9	36.1	17.9	30.1	19.9	27.7	22.0	25.4	24.0	23.0	26.0	20.0	28.0	16.9
3.0	10.0	56.5	12.3	48.1	14.3	40.5	16.4	35.3	18.4	32.2	20.5	29.4	22.5	26.3	24.5	23.2	26.5	20.1	28.5	17.7
3.5	9.8	51.9	12.1	43.2	14.2	38.4	16.3	34.7	18.3	32.2	20.4	29.4	22.4	26.3	24.4	23.2	26.4	19.8	28.5	17.5
4.0	9.6	48.6	12.0	40.6	14.1	37.1	16.2	34.2	18.2	32.0	20.3	29.2	22.3	26.1	24.3	23.1	26.4	19.8	28.4	17.5
4.5	9.4	44.3	11.8	38.0	13.9	35.7	16.0	33.3	18.1	31.2	20.2	28.5	22.2	25.7	24.3	22.9	26.3	19.8	28.3	17.5
5.0	9.1	39.5	11.5	35.2	13.7	33.6	15.9	32.0	18.0	30.3	20.0	27.8	22.1	25.3	24.1	22.7	26.2	19.8	28.2	17.5
5.5	8.8	35.7	11.3	32.4	13.5	31.6	15.7	30.7	17.8	29.4	19.9	27.2	22.0	24.8	24.0	22.5	26.1	19.8	28.1	17.5
6.0	8.4	32.5	11.0	29.8	13.3	29.4	15.5	29.1	17.6	28.3	19.7	26.2	21.8	24.0	23.9	21.7	26.0	19.3	28.0	17.2
7.0	___	___	10.5	24.1	12.9	24.0	15.2	23.8	17.2	24.0	19.4	22.5	21.5	20.9	23.6	19.3	25.7	17.6	27.8	16.1
8.0							15.0	20.3	16.7	21.0	19.0	19.7	21.1	18.6	23.3	17.4	25.4	16.2	27.5	15.1
9.0							14.4	17.3	16.2	17.5	18.5	16.8	20.7	16.3	22.9	15.7	25.0	15.0	27.2	14.1
10.0							13.6	14.7	15.5	14.6	17.9	14.3	20.2	14.1	22.5	13.9	24.6	13.6	26.8	13.1
12.0									13.4	9.9	16.6	10.5	19.0	10.3	21.4	10.2	23.7	10.2	25.9	10.2
14.0											15.3	8.9	18.0	8.8	20.2	8.2	22.5	8.0	24.9	8.1
16.0															17.9	5.3	21.0	6.4	23.6	6.5
18.0															15.8	3.9	19.2	5.0	22.0	5.1
20.0															13.1	2.9	17.0	4.0	20.1	4.0
22.0																	14.6	4.0	18.2	3.9
24.0 ～ 34.0																				

機械名	ラフテレーンクレーン																			
規　格	油圧伸縮ジブ型　60t 吊（2／2）																			
ブーム長(m)	29.5		31.5		33.5		35.5		37.5		39.5		41.5		43.5		___			
作業半径(m)	フックの地上高さ(m)	定格総荷重(t)	フックの地上高さ(m)	定格総荷重(t)	フックの地上高さ(m)	定格総荷重(t)	フックの地上高さ(m)	定格総荷重(t)	フックの地上高さ(m)	定格総荷重(t)	フックの地上高さ(m)	定格総荷重(t)	フックの地上高さ(m)	定格総荷重(t)	フックの地上高さ(m)	定格総荷重(t)	___	___	___	___
2.8	30.0	13.8																		
3.0	30.5	15.3	33.1	15.6	35.1	14.1	37.1	12.5												
3.5	30.5	15.2	32.7	14.3	34.7	13.3	36.7	12.2	39.1	10.8	41.1	8.2								
4.0	30.4	15.2	32.4	13.8	34.4	13.0	36.5	12.1	38.6	11.1	40.7	9.2								
4.5	30.3	15.2	32.4	13.8	34.4	13.0	36.4	12.1	38.4	11.1	40.4	9.4	42.0	9.7	43.9	8.4	___	___		
5.0	30.3	15.2	32.3	13.8	34.3	13.0	36.3	12.1	38.4	11.1	40.4	9.4	41.9	9.5	43.9	8.1	___	___		
5.5	30.2	15.2	32.2	13.8	34.2	13.0	36.3	12.1	38.3	11.1	40.3	9.4	41.8	9.5	43.8	8.1	___	___		
6.0	30.1	15.1	32.1	13.8	34.1	13.0	36.2	12.1	38.2	11.1	40.2	9.4	41.7	9.5	43.7	8.1	___	___		
7.0	29.8	14.5	31.9	13.5	33.9	12.9	36.0	12.0	38.0	11.1	40.1	9.4	41.6	9.5	43.6	8.1	___	___		
8.0	29.6	13.9	31.7	13.1	33.7	12.5	35.8	11.8	37.8	11.1	39.9	9.4	41.4	9.5	43.4	8.1	___	___		
9.0	29.3	13.3	31.4	12.6	33.5	12.1	35.5	11.6	37.6	11.0	39.6	9.4	41.2	9.5	43.2	8.1	___	___		
10.0	28.9	12.6	31.1	12.1	33.2	11.5	35.2	11.1	37.3	10.5	39.4	9.2	41.0	9.5	43.0	8.1	___	___		
12.0	28.1	10.2	30.3	10.0	32.5	9.8	34.6	9.5	36.7	9.2	38.8	8.5	40.4	8.7	42.5	7.8	___	___		
14.0	27.2	8.2	29.4	8.3	31.6	8.2	33.8	8.0	36.0	7.8	38.1	7.6	39.8	7.5	41.8	7.0	___	___		
16.0	26.0	6.6	28.3	6.6	30.6	6.6	32.9	6.6	35.1	6.6	37.3	6.4	39.0	6.3	41.1	6.1	___	___		
18.0	24.6	5.2	27.0	5.2	29.4	5.2	31.8	5.3	34.1	5.4	36.3	5.4	38.1	5.4	40.2	5.2	___	___		
20.0	22.9	4.1	25.5	4.1	28.1	4.1	30.5	4.2	32.9	4.3	35.2	4.4	37.0	4.5	39.3	4.5	___	___		
22.0	21.4	3.8	23.7	3.3	26.4	3.3	29.0	3.5	31.6	3.6	34.0	3.6	35.9	3.6	38.2	3.7	___	___		
24.0			21.1	2.2	24.1	2.4	27.3	2.9	30.0	2.9	32.6	2.9	34.5	2.9	36.9	3.0	___	___		
26.0			18.5	1.6	21.9	1.8	25.4	2.3	28.2	2.3	30.9	2.3	33.0	2.3	35.5	2.3	___	___		
28.0					19.9	2.1	23.5	2.3	26.1	1.8	29.0	1.8	31.3	1.7	33.9	1.8	___	___		
30.0							20.7	1.9	23.7	1.4	26.9	1.4	29.4	1.4	32.1	1.4	___	___		
32.0									20.7	1.0	24.3	1.0	27.1	1.0	30.1	1.1	___	___		
34.0									17.6	1.2	21.8	1.0	24.5	0.7	27.8	0.8	___	___		

現　行

機械名	ラフテレーンクレーン																			
規　格	油圧伸縮ジブ型　60t 吊（1／2）																			
ブーム長(m)	10		11.5		13.5		15.5		17.5		19.5		21.5		23.5		25.5		27.5	
作業半径(m)	フックの地上高さ(m)	定格総荷重(t)	フックの地上高さ(m)	定格総荷重(t)	フックの地上高さ(m)	定格総荷重(t)	フックの地上高さ(m)	定格総荷重(t)	フックの地上高さ(m)	定格総荷重(t)	フックの地上高さ(m)	定格総荷重(t)	フックの地上高さ(m)	定格総荷重(t)	フックの地上高さ(m)	定格総荷重(t)	フックの地上高さ(m)	定格総荷重(t)	フックの地上高さ(m)	定格総荷重(t)
2.8	10.2	60.0	11.8	53.2	13.9	44.6	15.9	36.1	17.9	29.8	19.9	27.2	22.0	24.7	24.0	22.9	26.0	19.3	28.0	16.5
3.0	10.2	56.8	11.8	50.7	13.8	43.0	15.9	35.4	17.9	29.7	20.0	27.2	22.0	24.7	24.0	22.8	26.0	19.3	28.0	16.5
3.5	10.1	50.8	11.6	46.5	13.7	40.4	15.8	34.4	17.8	29.7	19.9	27.2	21.9	24.7	23.9	22.8	25.9	19.3	28.0	16.5
4.0	9.9	46.2	11.5	43.3	13.6	38.5	15.7	33.7	17.7	29.7	19.8	27.2	21.8	24.7	23.8	22.8	25.9	19.3	27.9	16.5
4.5	9.6	42.1	11.3	40.1	13.4	36.5	15.5	32.9	17.6	29.7	19.7	27.2	21.7	24.7	23.8	22.8	25.8	19.3	27.8	16.5
5.0	9.4	38.5	11.0	37.0	13.2	34.6	15.4	32.2	17.5	29.7	19.5	27.2	21.6	24.7	23.6	22.8	25.7	19.3	27.7	16.5
5.5	9.0	35.3	10.8	34.4	13.0	33.0	15.2	31.6	17.3	29.7	19.4	27.2	21.5	24.7	23.5	22.8	25.6	19.3	27.6	16.5
6.0	8.7	32.5	10.5	32.0	12.8	31.5	15.0	30.9	17.1	29.5	19.2	26.9	21.3	24.3	23.4	22.1	25.5	19.0	27.5	16.3
7.0	7.8	26.7	9.8	26.6	12.2	26.4	14.5	26.1	16.7	25.4	18.9	23.3	21.0	21.3	23.1	19.5	25.2	17.2	27.3	15.3
8.0							___	___	16.2	21.5	18.5	20.0	20.6	18.6	22.8	17.3	24.9	15.7	27.0	14.4
9.0							___	___	15.7	17.4	18.0	16.7	20.2	15.9	22.4	15.5	24.5	14.4	26.7	13.6
10.0							___	___	15.0	14.3	17.4	14.1	19.7	13.9	22.0	13.7	24.1	13.3	26.3	12.9
12.0									13.4	10.2	16.1	10.2	18.5	10.2	20.9	10.2	23.2	10.2	25.4	10.2
14.0											___	___	___	___	20.2	8.1	22.0	8.1	24.4	8.1
16.0															18.6	6.4	20.6	6.4	23.1	6.4
18.0															16.5	5.4	18.8	5.4	21.5	5.4
20.0															13.7	4.5	16.5	4.5	19.6	4.5
22.0																	___	___	___	___
24.0 ～ 34.0																				

機械名	ラフテレーンクレーン																			
規　格	油圧伸縮ジブ型　60t 吊（2／2）																			
ブーム長(m)	29.5		31.5		33.5		35.5		37.5		39.5		41.5		43.5		45.5			
作業半径(m)	フックの地上高さ(m)	定格総荷重(t)	フックの地上高さ(m)	定格総荷重(t)	フックの地上高さ(m)	定格総荷重(t)	フックの地上高さ(m)	定格総荷重(t)	フックの地上高さ(m)	定格総荷重(t)	フックの地上高さ(m)	定格総荷重(t)	フックの地上高さ(m)	定格総荷重(t)	フックの地上高さ(m)	定格総荷重(t)	フックの地上高さ(m)	定格総荷重(t)		
2.8	30.0	13.7																		
3.0	30.0	13.7	___	___	___	___	___	___												
3.5	30.0	13.7	32.0	12.4	34.1	12.2	36.1	12.1	___	___	___	___								
4.0	29.9	13.7	31.9	12.4	33.9	12.1	36.0	11.9	38.0	11.7	40.0	10.9								
4.5	29.8	13.7	31.9	12.4	33.9	12.1	35.9	11.9	37.9	11.5	39.9	10.5	42.0	9.6	44.0	8.2	46.0	6.9		
5.0	29.8	13.7	31.8	12.4	33.8	12.1	35.8	11.9	37.9	11.5	39.9	10.5	41.9	9.4	43.9	8.0	45.9	6.6		
5.5	29.7	13.7	31.7	12.4	33.7	12.1	35.8	11.9	37.8	11.5	39.8	10.5	41.8	9.4	43.8	8.0	45.9	6.6		
6.0	29.6	13.6	31.6	12.4	33.6	12.1	35.7	11.9	37.7	11.5	39.7	10.5	41.7	9.4	43.8	8.0	45.8	6.6		
7.0	29.3	13.3	31.4	12.4	33.4	12.1	35.5	11.9	37.5	11.5	39.6	10.5	41.6	9.4	43.6	8.0	45.6	6.6		
8.0	29.1	13.1	31.2	12.4	33.2	12.1	35.3	11.9	37.3	11.5	39.4	10.5	41.4	9.4	43.4	8.0	45.5	6.6		
9.0	28.8	12.8	30.9	12.4	33.0	12.1	35.0	11.9	37.1	11.5	39.1	10.5	41.2	9.4	43.2	8.0	45.3	6.6		
10.0	28.4	12.5	30.6	12.1	32.7	11.8	34.7	11.5	36.8	11.1	38.9	10.3	41.0	9.4	43.0	8.0	45.1	6.6		
12.0	27.6	10.2	29.8	10.1	32.0	9.9	34.1	9.7	36.2	9.4	38.3	8.8	40.4	8.5	42.5	7.6	44.6	6.6		
14.0	26.7	8.1	28.9	8.1	31.1	8.0	33.3	8.0	35.5	7.9	37.6	7.5	39.8	7.4	41.9	6.8	44.0	6.3		
16.0	25.5	6.4	27.8	6.4	30.1	6.4	32.4	6.4	34.6	6.4	36.8	6.3	39.0	6.3	41.1	6.0	43.3	5.7		
18.0	24.1	5.4	26.5	5.1	28.9	5.1	31.3	5.1	33.6	5.1	35.8	5.1	38.1	5.1	40.3	5.1	42.5	4.9		
20.0	22.4	4.5	25.0	4.1	27.6	4.1	30.0	4.1	32.4	4.1	34.7	4.1	37.0	4.1	39.3	4.1	41.6	4.1		
22.0	___	___	23.2	3.3	25.9	3.3	28.5	3.3	31.1	3.3	33.5	3.3	35.9	3.3	38.2	3.3	40.5	3.3		
24.0			21.1	2.6	24.1	2.6	26.8	2.6	29.5	2.6	32.1	2.6	34.5	2.6	37.0	2.6	39.3	2.6		
26.0			18.5	2.0	21.8	2.0	24.9	2.0	27.7	2.0	30.4	2.0	33.0	2.0	35.6	2.0	38.0	2.0		
28.0					___	___	___	___	25.6	1.6	28.5	1.6	31.3	1.6	34.0	1.6	36.5	1.6		
30.0							___	___	23.2	1.0	26.4	1.0	29.4	1.0	32.2	1.0	34.9	1.0		
32.0									20.2	1.0	23.8	1.0	27.1	1.0	30.2	1.0	33.0	1.0		
34.0													24.5	0.7	27.8	0.7	30.9	0.7		

備　考

表内、数値の改正及び追加・削除

表内、数値の改正・追加・削除及び字句の削除

新　旧　対　照　表

改　正

機械名	ラフテレーンクレーン																	
規　格	油圧伸縮ジブ型　65t 吊（1／2）																	
ブーム長(m)	10.0		11.5		13.5		15.5		17.5		19.5		21.5		23.5		25.5	
作業半径(m)	フックの地上高さ(m)	定格総荷重(t)	フックの地上高さ(m)	定格総荷重(t)	フックの地上高さ(m)	定格総荷重(t)	フックの地上高さ(m)	定格総荷重(t)	フックの地上高さ(m)	定格総荷重(t)	フックの地上高さ(m)	定格総荷重(t)	フックの地上高さ(m)	定格総荷重(t)	フックの地上高さ(m)	定格総荷重(t)	フックの地上高さ(m)	定格総荷重(t)
2.6	10.9	65.0	12.5	57.8	14.5	48.3	16.6	38.7	18.6	31.2	20.6	28.6	22.6	26.0	24.6	23.4	26.6	20.4
3.0	10.8	60.0	12.4	53.9	14.4	45.8	16.5	37.7	18.5	31.2	20.5	28.6	22.6	26.0	24.6	23.4	26.6	20.4
3.5	10.6	54.5	12.2	49.6	14.3	43.1	16.4	36.6	18.4	31.2	20.5	28.6	22.5	26.0	24.5	23.4	26.5	20.4
4.0	10.4	49.2	12.1	45.5	14.2	40.5	16.3	35.5	18.3	31.2	20.4	28.6	22.4	26.0	24.4	23.4	26.5	20.4
4.5	10.2	44.1	11.9	41.5	14.0	38.0	16.1	34.5	18.2	31.2	20.3	28.6	22.3	26.0	24.3	23.4	26.4	20.4
5.0	9.9	39.5	11.6	37.9	13.8	35.7	16.0	33.5	18.0	31.2	20.1	28.6	22.2	26.0	24.2	23.4	26.3	20.4
5.5	9.6	35.7	11.4	34.9	13.6	33.8	15.8	32.8	17.9	31.2	20.0	28.6	22.1	26.0	24.1	23.4	26.2	20.4
6.0	9.3	32.5	11.1	32.1	13.4	31.5	15.6	30.9	17.7	29.8	19.8	27.3	21.9	24.8	24.0	22.4	26.1	19.7
7.0	8.4	26.8	10.4	26.6	12.8	26.4	15.1	26.2	17.3	25.4	19.5	23.5	21.6	21.5	23.7	19.6	25.8	17.6
8.0									16.8	21.6	19.1	20.2	21.2	18.8	23.4	17.4	25.5	16.0
9.0									16.3	17.3	18.6	16.7	20.8	16.1	23.0	15.5	25.1	14.7
10.0									15.6	14.2	18.0	14.1	20.3	14.0	22.5	13.9	24.7	13.6
12.0									14.0	9.7	16.6	9.6	19.1	9.6	21.5	9.5	23.8	9.7
14.0																	22.6	7.0
16.0																	21.1	5.1
18.0																	19.3	3.7
20.0																	17.1	2.7
22.0																		
24.0 ～ 32.0																		

機械名	ラフテレーンクレーン																	
規　格	油圧伸縮ジブ型　65t 吊（2／2）																	
ブーム長(m)	27.5		29.5		31.5		33.5		35.5		37.5		39.5		41.5		43.5	
作業半径(m)	フックの地上高さ(m)	定格総荷重(t)	フックの地上高さ(m)	定格総荷重(t)	フックの地上高さ(m)	定格総荷重(t)	フックの地上高さ(m)	定格総荷重(t)	フックの地上高さ(m)	定格総荷重(t)	フックの地上高さ(m)	定格総荷重(t)	フックの地上高さ(m)	定格総荷重(t)	フックの地上高さ(m)	定格総荷重(t)	フックの地上高さ(m)	定格総荷重(t)
2.6	28.7	17.4	30.7	14.3														
3.0	28.6	17.4	30.6	14.3														
3.5	28.6	17.4	30.6	14.3	32.6	12.4	34.6	12.3	36.6	12.2	38.6	12.0						
4.0	28.5	17.4	30.5	14.3	32.5	12.4	34.5	12.3	36.6	12.2	38.6	12.0	40.6	11.0	42.6	10.0		
4.5	28.4	17.4	30.4	14.3	32.5	12.4	34.5	12.3	36.5	12.2	38.5	12.0	40.5	11.0	42.5	10.0	44.5	8.7
5.0	28.3	17.4	30.4	14.3	32.4	12.4	34.4	12.3	36.4	12.2	38.4	12.0	40.5	11.0	42.5	10.0	44.5	8.7
5.5	28.2	17.4	30.3	14.3	32.3	12.4	34.3	12.3	36.4	12.2	38.4	12.0	40.4	11.0	42.4	10.0	44.4	8.7
6.0	28.1	16.9	30.2	14.2	32.2	12.4	34.2	12.3	36.3	12.2	38.3	12.0	40.3	11.0	42.3	10.0	44.4	8.7
7.0	27.9	15.7	29.9	13.7	32.0	12.4	34.0	12.3	36.1	12.2	38.1	12.0	40.2	11.0	42.2	10.0	44.2	8.7
8.0	27.6	14.7	29.7	13.3	31.7	12.4	33.8	12.3	35.9	12.2	37.9	12.0	40.0	11.0	42.0	10.0	44.0	8.7
9.0	27.3	13.8	29.4	13.0	31.5	12.4	33.5	12.3	35.6	12.2	37.7	12.0	39.7	11.0	41.8	10.0	43.8	8.7
10.0	26.9	13.2	29.0	12.7	31.1	12.3	33.3	11.9	35.3	11.4	37.4	10.9	39.5	10.5	41.6	10.0	43.6	8.7
12.0	26.0	9.9	28.2	10.2	30.4	10.2	32.6	9.9	34.7	9.5	36.8	9.2	38.9	8.8	41.0	8.4	43.1	8.1
14.0	24.9	7.3	27.2	7.5	29.5	7.7	31.7	7.7	33.9	7.8	36.1	7.8	38.2	7.5	40.3	7.2	42.5	6.9
16.0	23.6	5.4	26.1	5.6	28.4	5.9	30.7	6.0	33.0	6.2	35.2	6.3	37.4	6.3	39.6	6.2	41.7	5.9
18.0	22.1	4.0	24.7	4.2	27.1	4.5	29.5	4.6	31.9	4.8	34.2	4.9	36.4	5.1	38.7	5.2	40.9	5.1
20.0	20.2	3.0	23.0	3.2	25.6	3.5	28.2	3.6	30.6	3.8	33.0	3.9	35.3	4.0	37.6	4.1	39.9	4.2
22.0					23.8	2.6	26.5	2.8	29.1	2.9	31.6	3.1	34.1	3.2	36.5	3.3	38.8	3.4
24.0					21.7	1.9	24.7	2.0	27.4	2.2	30.1	2.4	32.7	2.5	35.1	2.6	37.6	2.7
26.0					19.1	1.3	22.4	1.5	25.5	1.6	28.3	1.8	31.0	1.9	33.6	2.0	36.2	2.1
28.0													29.1	1.4	31.9	1.6	34.6	1.7
30.0													27.0	1.0	30.0	1.1	32.8	1.2
32.0															27.7	0.8	30.7	0.9

現　行

機械名	ラフテレーンクレーン																	
規　格	油圧伸縮ジブ型　65t 吊（1／2）																	
ブーム長(m)	10.0		11.5		13.5		15.5		17.5		19.5		21.5		23.5		25.5	
作業半径(m)	フックの地上高さ(m)	定格総荷重(t)	フックの地上高さ(m)	定格総荷重(t)	フックの地上高さ(m)	定格総荷重(t)	フックの地上高さ(m)	定格総荷重(t)	フックの地上高さ(m)	定格総荷重(t)	フックの地上高さ(m)	定格総荷重(t)	フックの地上高さ(m)	定格総荷重(t)	フックの地上高さ(m)	定格総荷重(t)	フックの地上高さ(m)	定格総荷重(t)
2.6	10.8	65.0	12.4	57.8	14.4	48.3	16.5	38.7	18.5	31.2	20.5	28.6	22.5	26.0	24.5	23.4	26.6	20.4
3.0	10.7	60.0	12.3	51.7	14.3	44.1	16.4	36.4	18.4	31.1	20.5	28.6	22.5	26.0	24.5	23.4	26.5	20.4
3.5	10.6	54.5	12.1	47.9	14.2	41.7	16.3	35.6	18.3	31.1	20.4	28.6	22.4	26.0	24.4	23.4	26.4	20.4
4.0	10.3	49.2	12.0	44.8	14.1	39.8	16.2	34.8	18.2	31.0	20.3	28.6	22.3	26.0	24.3	23.4	26.4	20.4
4.5	10.1	44.1	11.8	41.3	13.9	37.7	16.0	34.1	18.1	31.0	20.2	28.6	22.2	26.0	24.2	23.4	26.3	20.4
5.0	9.8	39.5	11.5	37.7	13.7	35.5	15.9	33.2	18.0	31.0	20.0	28.6	22.1	26.0	24.1	23.4	26.2	20.4
5.5	9.5	35.7	11.3	34.8	13.5	33.7	15.7	32.6	17.8	31.0	19.9	28.6	22.0	26.0	24.0	23.4	26.1	20.4
6.0	9.2	32.5	11.0	32.1	13.3	31.9	15.5	30.9	17.6	29.8	19.7	27.3	21.8	24.8	23.9	22.4	26.0	19.7
7.0	8.3	26.8	10.3	26.6	12.7	26.4	15.0	26.2	17.2	25.4	19.4	23.5	21.5	21.5	23.6	19.6	25.7	17.6
8.0									16.7	21.6	19.0	20.2	21.1	18.8	23.3	17.4	25.4	16.0
9.0									16.2	17.3	18.5	16.7	20.7	16.1	22.9	15.5	25.0	14.7
10.0									15.5	14.2	17.9	14.1	20.2	14.0	22.5	13.9	24.6	13.6
12.0									13.9	10.2	16.6	10.2	19.0	10.2	21.4	10.2	23.7	10.2
14.0																	22.5	7.8
16.0																	21.0	6.3
18.0																	19.2	5.1
20.0																	17.0	4.1
22.0																		
24.0 ～ 32.0																		

機械名	ラフテレーンクレーン																	
規　格	油圧伸縮ジブ型　65t 吊（2／2）																	
ブーム長(m)	27.5		29.5		31.5		33.5		35.5		37.5		39.5		41.5		43.5	
作業半径(m)	フックの地上高さ(m)	定格総荷重(t)	フックの地上高さ(m)	定格総荷重(t)	フックの地上高さ(m)	定格総荷重(t)	フックの地上高さ(m)	定格総荷重(t)	フックの地上高さ(m)	定格総荷重(t)	フックの地上高さ(m)	定格総荷重(t)	フックの地上高さ(m)	定格総荷重(t)	フックの地上高さ(m)	定格総荷重(t)	フックの地上高さ(m)	定格総荷重(t)
2.6	28.6	17.4	30.6	14.4														
3.0	28.5	17.4	30.5	14.4														
3.5	28.5	17.4	30.5	14.4	32.5	12.4	34.5	12.3	36.5	12.2	38.5	12.0						
4.0	28.4	17.4	30.4	14.4	32.4	12.4	34.4	12.3	36.5	12.2	38.5	12.0	40.5	10.8				
4.5	28.3	17.4	30.3	14.2	32.4	12.4	34.4	12.3	36.4	12.2	38.4	12.0	40.4	10.8	42.4	9.8	44.5	8.4
5.0	28.2	17.4	30.3	14.2	32.3	12.4	34.3	12.3	36.3	12.2	38.3	12.0	40.4	10.8	42.4	9.8	44.4	8.4
5.5	28.1	17.4	30.2	14.2	32.2	12.4	34.2	12.3	36.3	12.2	38.3	12.0	40.3	10.8	42.3	9.8	44.3	8.4
6.0	28.0	16.9	30.1	14.0	32.1	12.4	34.1	12.3	36.2	12.2	38.2	12.0	40.2	10.8	42.2	9.8	44.3	8.4
7.0	27.8	15.7	29.8	13.7	31.9	12.4	33.9	12.3	36.0	12.2	38.0	12.0	40.1	10.8	42.1	9.8	44.1	8.4
8.0	27.5	14.7	29.6	13.3	31.7	12.4	33.7	12.3	35.8	12.2	37.8	12.0	39.9	10.8	41.9	9.8	43.9	8.4
9.0	27.2	13.8	29.3	13.0	31.4	12.4	33.5	12.3	35.5	12.2	37.6	12.0	39.6	10.8	41.7	9.8	43.7	8.4
10.0	26.8	13.2	28.9	12.7	31.1	12.3	33.2	11.9	35.2	11.4	37.3	10.9	39.4	10.5	41.5	9.8	43.5	8.4
12.0	25.9	10.2	28.1	10.2	30.3	10.2	32.5	9.9	34.6	9.5	36.7	9.2	38.8	8.8	40.9	8.4	43.0	8.1
14.0	24.9	7.8	27.2	7.8	29.4	7.8	31.6	7.8	33.8	7.8	36.0	7.8	38.1	7.5	40.3	7.2	42.4	6.9
16.0	23.6	6.3	26.0	6.3	28.3	6.3	30.6	6.3	32.9	6.3	35.1	6.3	37.3	6.3	39.5	6.2	41.6	5.9
18.0	22.0	5.1	24.6	5.1	27.0	5.1	29.4	5.1	31.8	5.1	34.1	5.1	36.3	5.1	38.6	5.1	40.8	5.1
20.0	20.1	4.1	22.9	4.1	25.5	4.1	28.1	4.1	30.5	4.1	32.9	4.1	35.2	4.1	37.5	4.1	39.8	4.1
22.0					23.7	3.3	26.4	3.3	29.0	3.3	31.6	3.3	34.0	3.3	36.4	3.3	38.7	3.3
24.0					21.6	2.6	24.6	2.6	27.3	2.6	30.0	2.6	32.6	2.6	35.0	2.6	37.5	2.6
26.0					19.0	2.0	22.3	2.0	25.4	2.0	28.2	2.0	30.9	2.0	33.5	2.0	36.1	2.0
28.0													29.0	1.6	31.8	1.6	34.5	1.6
30.0													26.9	1.1	29.9	1.1	32.7	1.1
32.0															27.6	0.8	30.7	0.8

備　考

表内、数値の改正

表内、数値の改正及び追加

新　旧　対　照　表

改　正

機械名：ラフテレーンクレーン
規　格：油圧伸縮ジブ型　70t 吊（1／2）

ブーム長(m)	9.8		11.5		13.5		15.5		17.5		19.5		21.5		23.5		25.5		27.5	
作業半径(m)	フックの地上高さ(m)	定格総荷重(t)	フックの地上高さ(m)	定格総荷重(t)	フックの地上高さ(m)	定格総荷重(t)	フックの地上高さ(m)	定格総荷重(t)	フックの地上高さ(m)	定格総荷重(t)	フックの地上高さ(m)	定格総荷重(t)	フックの地上高さ(m)	定格総荷重(t)	フックの地上高さ(m)	定格総荷重(t)	フックの地上高さ(m)	定格総荷重(t)	フックの地上高さ(m)	定格総荷重(t)
2.1	10.4	70.0																		
2.5	10.2	63.3	12.7	61.9	14.7	50.9	16.8	39.9	18.8	31.6	20.8	29.4	22.8	27.3	24.9	25.3	26.9	21.9	28.9	18.3
3.0	10.1	56.5	12.0	51.1	14.1	43.7	16.1	36.3	18.1	31.0	20.2	28.8	22.2	26.5	24.2	24.2	26.2	20.8	28.2	17.4
3.5	9.9	51.9	11.9	47.4	13.9	41.4	16.0	35.4	18.1	31.0	20.1	28.8	22.1	26.5	24.1	24.2	26.2	20.8	28.2	17.4
4.0	9.7	48.6	11.7	44.6	13.8	39.7	15.9	34.8	17.9	31.0	20.0	28.8	22.0	26.5	24.1	24.2	26.1	20.8	28.1	17.4
4.5	9.5	44.3	11.5	41.3	13.6	37.7	15.7	34.1	17.8	31.0	19.9	28.8	21.9	26.5	24.0	24.2	26.0	20.8	28.0	17.4
5.0	9.2	39.5	11.3	37.7	13.4	35.5	15.6	33.3	17.7	31.0	19.8	28.8	21.8	26.5	23.9	24.2	25.9	20.8	27.9	17.4
5.5	8.9	35.8	11.0	34.8	13.2	33.7	15.4	32.6	17.5	31.0	19.6	28.8	21.7	26.5	23.8	24.2	25.8	20.8	27.8	17.4
6.0	8.5	32.4	10.7	32.2	13.0	31.9	15.2	31.6	17.3	30.4	19.5	28.1	21.6	25.7	23.6	23.4	25.7	20.3	27.7	17.1
7.0			10.6	26.7	13.0	26.6	15.3	26.5	16.9	25.7	19.1	24.0	21.2	22.3	23.3	20.6	25.4	18.2	27.5	15.9
8.0			9.3	23.8	11.9	23.5	14.3	23.1	16.5	21.6	18.7	20.5	20.9	19.4	23.0	18.3	25.1	16.6	27.2	15.0
9.0									15.9	18.0	18.2	17.5	20.4	16.9	22.6	16.4	24.8	15.3	26.9	14.1
10.0									15.3	14.7	17.6	14.6	19.9	14.5	22.2	14.3	24.4	13.8	26.5	13.3
12.0									13.6	10.2	16.3	10.1	18.7	10.0	21.1	9.9	23.4	10.2	25.6	10.4
14.0											14.6	9.2	17.3	9.3	19.7	7.3	22.2	7.5	24.6	7.8
16.0															18.0	5.3	20.8	5.5	23.3	5.8
18.0															15.9	3.9	19.0	4.1	21.7	4.4
20.0															13.1	2.9	16.7	3.1	19.8	3.3
22.0																	13.9	2.8	17.5	2.9
24.0																				
26.0 ～ 34.0																				

機械名：ラフテレーンクレーン
規　格：油圧伸縮ジブ型　70t 吊（2／2）

ブーム長(m)	29.5		31.5		33.5		35.5		37.5		39.5		41.5		43.5		45.5		47.5	
作業半径(m)	フックの地上高さ(m)	定格総荷重(t)	フックの地上高さ(m)	定格総荷重(t)	フックの地上高さ(m)	定格総荷重(t)	フックの地上高さ(m)	定格総荷重(t)	フックの地上高さ(m)	定格総荷重(t)	フックの地上高さ(m)	定格総荷重(t)	フックの地上高さ(m)	定格総荷重(t)	フックの地上高さ(m)	定格総荷重(t)	フックの地上高さ(m)	定格総荷重(t)	フックの地上高さ(m)	定格総荷重(t)
2.1																				
2.5	30.9	14.7																		
3.0	30.3	14.0	32.2	13.8	34.2	12.8														
3.5	30.2	14.0	32.2	12.4	34.2	12.3	36.2	12.1	38.8	11.9										
4.0	30.1	14.0	32.1	12.4	34.2	12.3	36.2	12.1	38.2	11.9	40.2	10.9	42.8	9.9						
4.5	30.1	14.0	32.1	12.4	34.1	12.3	36.1	12.1	38.1	11.9	40.1	10.9	42.2	9.8	44.2	8.5				
5.0	30.0	14.0	32.0	12.4	34.0	12.3	36.1	12.1	38.1	11.9	40.1	10.9	42.1	9.8	44.1	8.5	46.0	7.4	48.1	7.1
5.5	29.9	14.0	31.9	12.4	34.0	12.3	36.0	12.1	38.0	11.9	40.0	10.9	42.0	9.8	44.1	8.5	46.0	7.4	48.0	7.1
6.0	29.8	13.9	31.8	12.4	33.9	12.3	35.9	12.1	37.9	11.9	39.9	10.9	42.0	9.8	44.0	8.5	45.9	7.4	47.9	7.1
7.0	29.6	13.5	31.6	12.4	33.7	12.3	35.7	12.1	37.7	11.9	39.8	10.9	41.8	9.8	43.8	8.5	45.8	7.4	47.8	7.1
8.0	29.3	13.3	31.4	12.4	33.4	12.3	35.5	12.1	37.5	11.9	39.6	10.9	41.6	9.8	43.7	8.5	45.6	7.4	47.6	7.1
9.0	29.0	13.0	31.1	12.4	33.2	12.3	35.2	12.1	37.3	11.9	39.4	10.9	41.4	9.8	43.5	8.5	45.4	7.4	47.5	7.1
10.0	28.7	12.7	30.8	12.4	32.9	12.3	35.0	12.1	37.0	11.9	39.1	10.9	41.2	9.8	43.2	8.5	45.2	7.4	47.3	7.1
12.0	27.9	10.7	30.0	10.7	32.2	10.6	34.3	10.5	36.4	10.3	38.5	9.9	40.6	9.4	42.7	8.5	44.7	7.4	46.8	7.1
14.0	26.9	8.1	29.1	8.3	31.3	8.4	33.5	8.5	35.7	8.6	37.8	8.4	40.0	8.2	42.1	7.8	44.1	6.7	46.2	6.4
16.0	25.7	6.1	28.0	6.3	30.3	6.4	32.6	6.6	34.8	6.7	37.0	6.8	39.2	6.8	41.4	6.8	43.4	5.9	45.5	5.6
18.0	24.3	4.6	26.8	4.8	29.2	5.0	31.5	5.1	33.8	5.3	36.1	5.4	38.3	5.5	40.5	5.5	42.6	5.0	44.8	4.9
20.0	22.6	3.6	25.2	3.7	27.8	3.9	30.2	4.0	32.6	4.1	35.0	4.2	37.3	4.3	39.5	4.4	41.7	4.0	43.9	4.1
22.0	20.5	1.9	23.4	2.8	26.2	3.0	28.8	3.1	31.3	3.3	33.7	3.4	36.1	3.5	38.4	3.6	40.6	3.2	42.9	3.3
24.0	18.0	0.9	21.3	2.2	24.3	2.3	27.1	2.4	29.7	2.6	32.3	2.7	34.8	2.8	37.2	2.9	39.5	2.5	41.8	2.6
26.0			18.7	1.6	22.0	1.7	25.1	1.9	27.9	2.0	30.6	2.1	33.3	2.2	35.8	2.3	38.2	1.9	40.6	2.0
28.0			15.4	0.7	19.4	1.0	22.7	0.7	25.7	1.6	28.8	1.6	31.5	1.7	34.2	1.8	36.7	1.4	39.2	1.5
30.0									23.3	1.1	26.6	1.2	29.6	1.3	32.4	1.4	35.0	1.0	37.6	1.1
32.0									20.4	0.8	24.0	0.9	27.3	0.9	30.4	1.0	33.2	0.7	35.9	0.8
34.0									17.6	0.5	21.9	0.6	24.6	0.6	27.9	0.7				

現　行

機械名：ラフテレーンクレーン
規　格：油圧伸縮ジブ型　70t 吊（1／2）

ブーム長(m)	10.9		11.5		13.5		15.5		17.5		19.5		21.5		23.5		25.5		27.5	
作業半径(m)	フックの地上高さ(m)	定格総荷重(t)	フックの地上高さ(m)	定格総荷重(t)	フックの地上高さ(m)	定格総荷重(t)	フックの地上高さ(m)	定格総荷重(t)	フックの地上高さ(m)	定格総荷重(t)	フックの地上高さ(m)	定格総荷重(t)	フックの地上高さ(m)	定格総荷重(t)	フックの地上高さ(m)	定格総荷重(t)	フックの地上高さ(m)	定格総荷重(t)	フックの地上高さ(m)	定格総荷重(t)
2.5	11.6	70.0	12.6	60.9	14.6	49.9	16.7	39.0	18.7	31.3	20.7	29.0	22.7	27.0	24.9	25.3	26.9	21.9	28.9	18.3
3.0	11.5	63.9	11.0	51.7	13.1	44.1	15.1	36.4	17.2	31.1	19.2	28.8	21.2	26.6	23.2	24.3	25.2	21.5	27.2	18.0
3.5	11.3	59.6	10.9	47.9	13.0	41.7	15.0	35.6	17.1	31.1	19.1	28.8	21.1	26.6	23.2	24.3	25.2	21.5	27.2	18.0
4.0	11.1	52.7	10.7	44.8	12.8	39.8	14.9	34.8	17.0	31.0	19.0	28.8	21.0	26.6	23.1	24.3	25.1	21.5	27.1	18.0
4.5	10.9	47.0	10.5	41.3	12.6	37.7	14.7	34.1	16.8	31.0	18.9	28.8	20.9	26.6	23.0	24.3	25.0	21.0	27.0	17.6
5.0	10.7	41.6	10.3	37.7	12.5	35.5	14.6	33.2	16.7	31.0	18.8	28.8	20.8	26.6	22.9	24.3	24.9	21.0	27.0	17.6
5.5	10.4	37.3	10.0	34.8	12.2	33.7	14.4	32.6	16.5	31.0	18.6	28.8	20.7	26.6	22.8	24.3	24.8	21.0	26.9	17.6
6.0	10.1	33.7	9.7	32.3	12.0	31.9	14.2	31.6	16.4	30.4	18.5	28.0	20.6	25.6	22.6	23.2	24.7	20.1	26.8	17.1
7.0	9.3	28.1	10.6	26.8	13.0	26.6	15.3	26.5	16.0	25.7	18.1	23.9	20.2	22.2	22.3	20.4	24.4	18.2	26.5	15.9
8.0	7.1	23.9	8.2	23.8	11.1	23.5	13.6	23.1	14.9	21.5	17.2	20.4	19.4	19.3	21.6	18.2	23.8	16.6	25.9	15.0
9.0									16.4	17.8	18.7	17.5	20.9	17.1	21.6	16.2	23.8	15.2	25.9	14.1
10.0									15.7	14.4	18.1	14.4	20.4	14.3	21.2	13.6	23.4	13.3	25.5	13.0
12.0									14.1	10.4	16.7	10.4	19.2	10.4	20.1	10.4	22.4	10.4	24.7	10.4
14.0											14.6	8.2	17.3	8.2	18.2	8.2	21.2	8.2	23.6	8.2
16.0															16.5	6.5	19.8	6.5	22.3	6.5
18.0															14.4	5.2	18.0	5.2	20.7	5.2
20.0															11.5	4.2	15.7	4.2	18.7	4.2
22.0																	13.9	3.3	17.5	3.3
24.0																				
26.0 ～ 34.0																				

機械名：ラフテレーンクレーン
規　格：油圧伸縮ジブ型　70t 吊（2／2）

ブーム長(m)	29.5		31.5		33.5		35.5		37.5		39.5		41.5		43.5					
作業半径(m)	フックの地上高さ(m)	定格総荷重(t)	フックの地上高さ(m)	定格総荷重(t)	フックの地上高さ(m)	定格総荷重(t)	フックの地上高さ(m)	定格総荷重(t)	フックの地上高さ(m)	定格総荷重(t)	フックの地上高さ(m)	定格総荷重(t)	フックの地上高さ(m)	定格総荷重(t)	フックの地上高さ(m)	定格総荷重(t)				
2.5	30.9	14.7																		
3.0	29.3	14.4	32.2	13.8	34.2	12.8														
3.5	29.2	14.4	31.2	12.5	33.2	12.3	35.2	12.1	38.7	11.8										
4.0	29.1	14.4	31.1	12.5	33.2	12.3	35.2	12.1	37.2	11.8	39.2	10.8	42.7	9.8						
4.5	29.1	14.2	31.1	12.5	33.1	12.3	35.1	12.1	37.1	11.8	39.1	10.8	41.2	9.8	43.2	8.5				
5.0	29.0	14.2	31.0	12.5	33.0	12.3	35.1	12.1	37.1	11.8	39.1	10.8	41.1	9.8	43.1	8.5				
5.5	28.9	14.2	30.9	12.5	33.0	12.3	35.0	12.1	37.0	11.8	39.0	10.8	41.0	9.8	43.1	8.5				
6.0	28.8	14.0	30.8	12.5	32.9	12.3	34.9	12.1	36.9	11.8	38.9	10.8	41.0	9.8	43.0	8.5				
7.0	28.6	13.7	30.6	12.5	32.7	12.3	34.7	12.1	36.8	11.8	38.8	10.8	40.8	9.8	42.8	8.5				
8.0	28.0	13.4	30.1	12.5	32.2	12.3	34.3	12.1	36.3	11.8	38.4	10.8	40.4	9.8	42.5	8.5				
9.0	28.0	13.1	30.1	12.5	32.2	12.3	34.3	12.1	36.3	11.8	38.4	10.8	40.4	9.8	42.5	8.5				
10.0	27.7	12.7	29.8	12.4	31.9	12.3	34.0	12.1	36.1	11.8	38.1	10.8	40.2	9.8	42.2	8.5				
12.0	26.9	10.4	29.0	10.4	31.2	10.4	33.3	10.3	35.4	10.2	37.5	9.7	39.6	9.3	41.7	8.4				
14.0	25.9	8.2	28.1	8.2	30.3	8.2	32.5	8.2	34.7	8.2	36.9	8.1	39.0	8.0	41.1	7.6				
16.0	24.7	6.5	27.0	6.5	29.3	6.5	31.6	6.5	33.8	6.5	36.0	6.5	38.2	6.5	40.4	6.5				
18.0	23.3	5.2	25.8	5.2	28.2	5.2	30.5	5.2	32.8	5.2	35.1	5.2	37.3	5.2	39.5	5.2				
20.0	21.6	4.2	24.3	4.2	26.8	4.2	29.2	4.2	31.6	4.2	34.0	4.2	36.3	4.2	38.5	4.2				
22.0	20.5	3.3	22.5	3.3	25.2	3.3	27.8	3.3	30.3	3.3	32.7	3.3	35.1	3.3	37.4	3.3				
24.0	18.0	2.6	20.3	2.6	23.3	2.6	26.1	2.6	28.7	2.6	31.3	2.6	33.8	2.6	36.2	2.6				
26.0			17.7	2.0	21.0	2.0	24.1	2.0	26.9	2.0	29.7	2.0	32.3	2.0	34.8	2.0				
28.0			15.4	1.6	19.4	1.6	22.7	1.6	24.3	1.6	27.8	1.6	30.5	1.6	33.2	1.6				
30.0									21.7	1.2	25.6	1.2	28.5	1.2	31.4	1.2				
32.0									18.7	0.8	22.4	0.8	26.3	0.8	29.3	0.8				
34.0													23.0	0.5	26.3	0.5				

備　考

表内、数値の改正及び追加・削除

表内、数値の改正・追加及び字句の追加

新　旧　対　照　表

改　正

械名	ラフテレーンクレーン																	
規　格	油圧伸縮ジブ型　75t 吊（1／2）																	
ブーム長(m)	10.0		11.5		13.5		15.5		17.5		19.5		21.5		23.5		25.5	
作業半径(m)	フックの地上高さ(m)	定格総荷重(t)	フックの地上高さ(m)	定格総荷重(t)	フックの地上高さ(m)	定格総荷重(t)	フックの地上高さ(m)	定格総荷重(t)	フックの地上高さ(m)	定格総荷重(t)	フックの地上高さ(m)	定格総荷重(t)	フックの地上高さ(m)	定格総荷重(t)	フックの地上高さ(m)	定格総荷重(t)	フックの地上高さ(m)	定格総荷重(t)
2.3	10.3	75.0	11.8	66.3	13.9	55.3	15.9	46.6	17.9	39.6	19.9	38.2	22.0	36.8	24.0	35.4		
2.5	10.3	71.0	11.8	63.3	13.8	53.6	15.9	45.8	17.9	39.6	19.9	38.2	21.9	36.8	23.9	35.4	26.0	30.5
3.0	10.1	63.0	11.7	57.3	13.7	50.1	15.8	44.3	17.8	39.6	19.8	38.2	21.9	36.8	23.9	35.4	25.9	30.5
3.5	9.9	57.5	11.5	53.1	13.6	47.7	15.7	43.3	17.7	39.6	19.8	38.2	21.8	36.8	23.8	35.4	25.8	30.5
4.0	9.7	52.0	11.4	49.0	13.5	45.3	15.5	42.3	17.6	39.5	19.7	37.3	21.7	35.2	23.7	33.0	25.8	28.5
4.5	9.5	48.0	11.2	46.0	13.3	43.5	15.4	41.5	17.5	39.3	19.5	36.4	21.6	33.6	23.6	31.0	25.7	26.8
5.0	9.2	43.9	10.9	42.8	13.1	41.3	15.2	40.0	17.3	38.2	19.4	34.9	21.5	31.9	23.5	29.0	25.6	25.2
5.5	8.9	39.9	10.7	39.3	12.9	38.5	15.1	37.6	17.2	36.2	19.3	33.0	21.4	30.1	23.4	27.2	25.5	23.8
6.0	8.6	35.9	10.4	35.7	12.7	35.5	14.9	35.2	17.0	34.2	19.1	31.2	21.2	28.3	23.3	25.6	25.4	22.6
7.0					12.6	29.7	14.9	29.6	16.6	29.8	18.8	27.4	20.9	25.1	23.0	22.8	25.1	20.4
8.0					12.0	25.5	14.4	25.4	16.1	25.5	18.4	23.8	20.5	22.1	22.7	20.3	24.8	18.6
9.0					11.2	22.2	13.7	22.2	15.6	21.2	17.9	20.3	20.1	19.3	22.3	18.4	24.4	17.2
10.0									14.9	17.4	17.3	17.2	19.6	16.9	21.8	16.6	24.0	16.0
12.0									13.3	12.3	15.9	12.3	18.4	12.2	20.8	12.1	23.1	12.1
14.0													17.4	11.1	20.0	11.0	21.9	9.1
16.0													15.5	8.6	18.3	8.5	20.4	6.9
18.0																	18.6	5.4
20.0																	16.4	4.1
22.0																		
24.0 ～ 36.0																		

機械名	ラフテレーンクレーン																	
規　格	油圧伸縮ジブ型　75t 吊（2／2）																	
ブーム長(m)	27.5		29.5		31.5		33.5		35.5		37.5		39.5		41.5		43.5	
作業半径(m)	フックの地上高さ(m)	定格総荷重(t)	フックの地上高さ(m)	定格総荷重(t)	フックの地上高さ(m)	定格総荷重(t)	フックの地上高さ(m)	定格総荷重(t)	フックの地上高さ(m)	定格総荷重(t)	フックの地上高さ(m)	定格総荷重(t)	フックの地上高さ(m)	定格総荷重(t)	フックの地上高さ(m)	定格総荷重(t)	フックの地上高さ(m)	定格総荷重(t)
2.3																		
2.5	28.0	24.5	30.0	18.5														
3.0	27.9	24.5	29.9	18.5														
3.5	27.9	24.5	29.9	18.5	31.9	13.9	33.9	13.6	35.9	13.4	37.9	13.1						
4.0	27.8	23.3	29.8	18.0	31.8	13.9	33.8	13.6	35.8	13.4	37.9	13.1	39.9	12.0	41.9	10.6		
4.5	27.7	22.2	29.7	17.5	31.8	13.9	33.8	13.6	35.8	13.4	37.8	13.1	39.8	12.0	41.8	10.6	43.8	9.2
5.0	27.6	21.2	29.6	17.1	31.7	13.9	33.7	13.6	35.7	13.4	37.7	13.1	39.8	12.0	41.8	10.6	43.8	9.2
5.5	27.5	20.3	29.6	16.7	31.6	13.9	33.6	13.6	35.6	13.4	37.7	13.1	39.7	12.0	41.7	10.6	43.7	9.2
6.0	27.4	19.5	29.5	16.3	31.5	13.9	33.5	13.6	35.6	13.4	37.6	13.1	39.6	12.0	41.6	10.6	43.7	9.2
7.0	27.2	18.1	29.2	15.8	31.3	13.9	33.3	13.6	35.4	13.4	37.4	13.1	39.4	12.0	41.5	10.6	43.5	9.2
8.0	26.9	17.0	29.0	15.3	31.0	13.9	33.1	13.6	35.2	13.4	37.2	13.1	39.3	12.0	41.3	10.6	43.3	9.2
9.0	26.6	16.1	28.7	14.9	30.8	13.9	32.8	13.6	34.9	13.4	37.0	13.1	39.0	12.0	41.1	10.6	43.1	9.2
10.0	26.2	15.3	28.3	14.5	30.4	13.9	32.5	13.4	34.6	12.9	36.7	12.5	38.8	11.5	40.9	10.5	42.9	9.2
12.0	25.3	12.1	27.5	12.1	29.7	12.0	31.9	11.6	34.0	11.2	36.1	10.9	38.2	10.5	40.3	10.3	42.4	9.2
14.0	24.2	9.4	26.5	9.6	28.8	9.7	31.0	9.6	33.2	9.4	35.4	9.2	37.5	9.0	39.6	8.8	41.8	8.3
16.0	22.9	7.2	25.4	7.5	27.7	7.7	30.0	7.8	32.3	7.8	34.5	7.9	36.7	7.8	38.9	7.6	41.0	7.3
18.0	21.4	5.6	23.9	5.8	26.4	6.0	28.8	6.2	31.2	6.3	33.5	6.4	35.7	6.5	38.0	6.5	40.2	6.3
20.0	19.4	4.4	22.3	4.6	24.9	4.8	27.4	5.0	29.9	5.1	32.3	5.2	34.6	5.3	36.9	5.4	39.2	5.4
22.0					23.1	3.9	25.8	4.0	28.4	4.2	30.9	4.3	33.4	4.4	35.8	4.4	38.1	4.5
24.0					21.0	3.1	23.9	3.2	26.7	3.3	29.4	3.5	31.9	3.6	34.4	3.7	36.9	3.8
26.0					18.4	2.3	21.7	2.5	24.7	2.6	27.6	2.8	30.3	2.9	32.9	3.0	35.4	3.1
28.0					15.5	2.3	19.5	2.5	22.9	2.7	26.0	2.9	28.4	2.3	31.2	2.4	33.9	2.5
30.0													26.3	1.8	29.2	1.9	32.1	2.0
32.0													23.7	1.4	27.0	1.5	30.0	1.6
34.0													20.7	1.0	24.4	1.1	27.7	1.2
36.0																	24.9	0.8

現　行

機械名	ラフテレーンクレーン																	
規　格	油圧伸縮ジブ型　75t 吊（1／2）																	
ブーム長(m)	10.0		11.5		13.5		15.5		17.5		19.5		21.5		23.5		25.5	
作業半径(m)	フックの地上高さ(m)	定格総荷重(t)	フックの地上高さ(m)	定格総荷重(t)	フックの地上高さ(m)	定格総荷重(t)	フックの地上高さ(m)	定格総荷重(t)	フックの地上高さ(m)	定格総荷重(t)	フックの地上高さ(m)	定格総荷重(t)	フックの地上高さ(m)	定格総荷重(t)	フックの地上高さ(m)	定格総荷重(t)	フックの地上高さ(m)	定格総荷重(t)
2.3	10.1	75.0	11.6	67.5	13.6	57.5	15.7	47.5	17.7	39.6	19.7	38.2	21.7	36.8	23.7	35.4		
2.5	10.0	71.0	11.5	64.4	13.6	55.5	15.6	46.6	17.6	39.6	19.7	38.2	21.7	36.8	23.7	35.4	25.7	30.5
3.0	9.9	63.0	11.4	58.1	13.5	51.5	15.5	44.9	17.6	39.6	19.6	38.2	21.6	36.8	23.6	35.4	25.6	30.5
3.5	9.7	57.5	11.3	53.8	13.4	48.8	15.4	43.8	17.5	39.6	19.5	38.2	21.5	36.8	23.6	35.4	25.6	30.5
4.0	9.5	52.0	11.1	49.4	13.2	46.0	15.3	42.6	17.4	39.5	19.4	37.3	21.4	35.2	23.5	33.0	25.5	28.5
4.5	9.3	48.0	10.9	46.3	13.1	44.0	15.2	41.7	17.2	39.3	19.3	36.5	21.3	33.8	23.4	31.0	25.4	26.8
5.0	9.0	44.0	10.7	42.9	12.9	41.5	15.0	40.1	17.1	38.2	19.2	35.2	21.2	32.1	23.3	29.1	25.3	25.2
5.5	8.7	40.0	10.4	39.4	12.7	38.5	14.8	37.6	16.9	36.3	19.0	33.3	21.1	30.3	23.2	27.3	25.2	23.8
6.0	8.3	36.0	10.1	35.8	12.4	35.5	14.6	35.2	16.8	34.3	18.9	31.4	21.0	28.5	23.0	25.6	25.1	22.6
7.0									16.4	29.9	18.5	27.5	20.7	25.2	22.8	22.8	24.8	20.4
8.0									15.9	25.6	18.1	23.8	20.3	22.1	22.4	20.3	24.5	18.6
9.0									15.3	21.1	17.6	20.2	19.9	19.2	22.0	18.3	24.2	17.2
10.0									14.7	17.2	17.1	17.0	19.4	16.8	21.6	16.6	23.8	16.0
12.0									13.1	12.1	15.7	12.1	18.2	12.1	20.5	12.1	22.8	12.1
14.0																	21.6	9.7
16.0																	20.2	7.9
18.0																	18.4	6.4
20.0																	16.1	5.3
22.0																		
24.0 ～ 36.0																		

機械名	ラフテレーンクレーン																	
規　格	油圧伸縮ジブ型　75t 吊（2／2）																	
ブーム長(m)	27.5		29.5		31.5		33.5		35.5		37.5		39.5		41.5		43.5	
作業半径(m)	フックの地上高さ(m)	定格総荷重(t)	フックの地上高さ(m)	定格総荷重(t)	フックの地上高さ(m)	定格総荷重(t)	フックの地上高さ(m)	定格総荷重(t)	フックの地上高さ(m)	定格総荷重(t)	フックの地上高さ(m)	定格総荷重(t)	フックの地上高さ(m)	定格総荷重(t)	フックの地上高さ(m)	定格総荷重(t)	フックの地上高さ(m)	定格総荷重(t)
2.3																		
2.5	27.7	24.5	29.7	18.5														
3.0	27.7	24.5	29.7	18.5														
3.5	27.6	24.5	29.6	18.5	31.6	13.9	33.6	13.6	35.7	13.4	37.7	13.1						
4.0	27.5	23.3	29.6	18.0	31.6	13.9	33.6	13.6	35.6	13.4	37.6	13.1	39.6	12.0	41.6	10.6		
4.5	27.5	22.2	29.5	17.5	31.5	13.9	33.5	13.6	35.5	13.4	37.6	13.1	39.6	12.0	41.6	10.6	43.6	9.2
5.0	27.4	21.2	29.4	17.1	31.4	13.9	33.4	13.6	35.5	13.4	37.5	13.1	39.5	12.0	41.5	10.6	43.5	9.2
5.5	27.3	20.3	29.3	16.7	31.3	13.9	33.4	13.6	35.4	13.4	37.4	13.1	39.4	12.0	41.5	10.6	43.5	9.2
6.0	27.2	19.5	29.2	16.3	31.2	13.9	33.3	13.6	35.3	13.4	37.3	13.1	39.4	12.0	41.4	10.6	43.4	9.2
7.0	26.9	18.1	29.0	15.8	31.0	13.9	33.1	13.6	35.1	13.4	37.2	13.1	39.2	12.0	41.2	10.6	43.3	9.2
8.0	26.6	17.0	28.7	15.3	30.8	13.9	32.9	13.6	34.9	13.4	37.0	13.1	39.0	12.0	41.0	10.6	43.1	9.2
9.0	26.3	16.1	28.4	14.9	30.5	13.9	32.6	13.6	34.7	13.4	36.7	13.1	38.8	12.0	40.8	10.6	42.9	9.2
10.0	25.9	15.3	28.1	14.5	30.2	13.9	32.3	13.4	34.4	12.9	36.5	12.4	38.5	11.5	40.6	10.5	42.7	9.2
12.0	25.1	12.1	27.3	12.1	29.4	12.0	31.6	11.6	33.7	11.2	35.9	10.8	38.0	10.5	40.1	10.3	42.1	9.2
14.0	24.0	9.7	26.3	9.7	28.5	9.7	30.8	9.5	32.9	9.3	35.1	9.1	37.3	9.0	39.4	8.8	41.5	8.3
16.0	22.7	7.9	25.1	7.9	27.5	7.9	29.8	7.9	32.0	7.9	34.2	7.9	36.4	7.8	38.6	7.6	40.8	7.2
18.0	21.1	6.4	23.7	6.4	26.2	6.4	28.6	6.4	30.9	6.4	33.2	6.4	35.5	6.4	37.7	6.4	39.9	6.3
20.0	19.2	5.3	22.0	5.3	24.7	5.3	27.2	5.3	29.7	5.3	32.0	5.3	34.4	5.3	36.7	5.3	39.0	5.3
22.0					22.9	4.3	25.6	4.3	28.2	4.3	30.7	4.3	33.1	4.3	35.5	4.3	37.9	4.3
24.0					20.7	3.6	23.7	3.6	26.5	3.6	29.1	3.6	31.7	3.6	34.2	3.6	36.6	3.6
26.0					18.1	2.9	21.4	2.9	24.5	2.9	27.3	2.9	30.1	2.9	32.7	2.9	35.2	2.9
28.0													28.2	2.3	31.0	2.3	33.6	2.3
30.0													26.0	1.8	29.0	1.8	31.8	1.8
32.0													23.5	1.4	26.7	1.4	29.8	1.4
34.0													20.4	1.0	24.1	1.0	27.5	1.0
36.0																	24.7	0.8

備　考

表内、数値の改正及び追加

表内、数値の改正及び追加

新　旧　対　照　表

改正	現行	備考
下記	［追加］	表の追加
下記	［追加］	表の追加

機械名：ラフテレーンクレーン
規格：油圧伸縮ジブ型　80t 吊（1／2）

ブーム長(m)	10.0		11.5		13.5		15.5		17.5		19.5		21.5		23.5		25.5	
作業半径(m) ＼	フックの地上高さ(m)	定格総荷重(t)	フックの地上高さ(m)	定格総荷重(t)	フックの地上高さ(m)	定格総荷重(t)	フックの地上高さ(m)	定格総荷重(t)	フックの地上高さ(m)	定格総荷重(t)	フックの地上高さ(m)	定格総荷重(t)	フックの地上高さ(m)	定格総荷重(t)	フックの地上高さ(m)	定格総荷重(t)	フックの地上高さ(m)	定格総荷重(t)
2.2	10.9	80.0	12.4	60.0	14.4	40.0	16.4	40.0	18.5	39.7	20.5	38.3						
2.5	10.8	71.0	12.3	55.5	14.4	40.0	16.4	40.0	18.4	39.7	20.4	38.3	22.5	36.9	24.5	35.4	26.5	30.5
3.0	10.6	63.0	12.2	51.5	14.3	40.0	16.3	40.0	18.3	39.7	20.4	38.3	22.4	36.9	24.4	35.4	26.4	30.5
3.5	10.5	57.5	12.1	48.8	14.1	40.0	16.2	40.0	18.2	39.7	20.3	38.3	22.3	36.9	24.3	35.4	26.4	30.5
4.0	10.3	52.0	11.9	46.0	14.0	40.0	16.1	40.0	18.1	39.5	20.2	37.5	22.2	35.3	24.3	33.1	26.3	28.5
4.5	10.0	48.0	11.7	44.0	13.8	40.0	15.9	40.0	18.0	39.0	20.1	35.0	22.1	32.6	24.2	30.8	26.2	26.8
5.0	9.8	44.0	11.5	42.0	13.6	39.9	15.8	39.4	17.9	37.8	19.9	33.2	22.0	30.6	24.1	28.8	26.1	25.2
5.5	9.4	40.0	11.2	40.0	13.4	39.6	15.6	38.1	17.7	35.8	19.8	31.2	21.9	28.7	23.9	26.9	26.0	23.8
6.0	9.1	37.0	10.9	37.0	13.2	36.8	15.4	35.8	17.5	33.9	19.7	29.6	21.7	27.2	23.8	25.4	25.9	22.6
7.0					12.6	31.2	14.9	30.8	17.1	29.7	19.3	26.3	21.4	24.3	23.5	22.6	25.6	20.4
8.0					12.0	26.8	14.4	26.3	16.7	25.5	18.9	23.5	21.1	21.8	23.2	20.3	25.3	18.6
9.0					11.2	23.4	13.7	23.2	16.1	22.7	18.4	21.3	20.6	19.9	22.8	18.5	25.0	17.2
10.0									15.5	20.3	17.8	19.7	20.1	18.4	22.4	16.9	24.6	16.0
12.0									13.8	16.5	16.5	16.3	18.9	15.3	21.3	14.2	23.6	13.5
14.0													17.4	12.7	20.0	12.1	22.4	11.6
16.0													15.5	10.6	18.3	10.4	21.0	10.0
18.0																	19.2	8.8
20.0																	16.9	7.2
22.0																		
24.0																		
26.0																		
28.0																		
30.0																		
32.0																		

機械名：ラフテレーンクレーン
規格：油圧伸縮ジブ型　80t 吊（2／2）

ブーム長(m)	27.5		29.5		31.5		33.5		35.5		37.5		39.5		41.5		43.5	
作業半径(m) ＼	フックの地上高さ(m)	定格総荷重(t)	フックの地上高さ(m)	定格総荷重(t)	フックの地上高さ(m)	定格総荷重(t)	フックの地上高さ(m)	定格総荷重(t)	フックの地上高さ(m)	定格総荷重(t)	フックの地上高さ(m)	定格総荷重(t)	フックの地上高さ(m)	定格総荷重(t)	フックの地上高さ(m)	定格総荷重(t)	フックの地上高さ(m)	定格総荷重(t)
2.2																		
2.5	28.5	24.5	30.5	18.5														
3.0	28.4	24.5	30.4	18.5														
3.5	28.4	24.5	30.4	18.5	32.4	13.9	34.4	13.6	36.4	13.4	38.4	13.1						
4.0	28.3	23.3	30.3	18.0	32.3	13.9	34.4	13.6	36.4	13.4	38.4	13.1	40.4	12.0	42.4	10.6		
4.5	28.2	22.2	30.3	17.5	32.3	13.9	34.3	13.6	36.3	13.4	38.3	13.1	40.3	12.0	42.4	10.6	44.4	9.2
5.0	28.1	21.2	30.2	17.1	32.2	13.9	34.2	13.6	36.2	13.4	38.3	13.1	40.3	12.0	42.3	10.6	44.3	9.2
5.5	28.0	20.3	30.1	16.7	32.1	13.9	34.1	13.6	36.2	13.4	38.2	13.1	40.2	12.0	42.2	10.6	44.2	9.2
6.0	27.9	19.5	30.0	16.3	32.0	13.9	34.1	13.6	36.1	13.4	38.1	13.1	40.1	12.0	42.2	10.6	44.2	9.2
7.0	27.7	18.1	29.8	15.8	31.8	13.9	33.9	13.6	35.9	13.4	37.9	13.1	40.0	12.0	42.0	10.6	44.0	9.2
8.0	27.4	17.0	29.5	15.3	31.6	13.9	33.6	13.6	35.7	13.4	37.7	13.1	39.8	12.0	41.8	10.6	43.9	9.2
9.0	27.1	16.1	29.2	14.9	31.3	13.9	33.4	13.6	35.4	13.4	37.5	13.1	39.6	12.0	41.6	10.6	43.7	9.2
10.0	26.7	15.3	28.9	14.5	31.0	13.9	33.1	13.5	35.2	13.2	37.2	12.8	39.3	11.8	41.4	10.5	43.4	9.2
12.0	25.8	13.0	28.0	12.5	30.2	12.0	32.4	11.7	34.5	11.5	36.6	11.2	38.7	10.8	40.8	10.3	42.9	9.2
14.0	24.8	11.1	27.1	10.6	29.3	10.2	31.5	10.0	33.7	9.8	35.9	9.6	38.0	9.3	40.2	9.0	42.3	8.5
16.0	23.5	9.7	25.9	9.3	28.2	8.9	30.5	8.7	32.8	8.5	35.0	8.3	37.2	8.1	39.4	8.0	41.5	7.6
18.0	21.9	8.5	24.5	8.1	26.9	7.8	29.4	7.5	31.7	7.3	34.0	7.0	36.3	6.9	38.5	6.9	40.7	6.6
20.0	20.0	7.2	22.8	7.1	25.4	6.9	28.0	6.7	30.4	6.4	32.8	6.2	35.2	6.0	37.5	5.9	39.7	5.7
22.0					23.6	6.1	26.4	5.9	29.0	5.7	31.5	5.5	33.9	5.3	36.3	5.1	38.6	5.0
24.0					21.5	5.5	24.5	5.3	27.3	5.1	29.9	4.9	32.5	4.7	35.0	4.5	37.4	4.4
26.0					18.9	4.8	22.2	4.6	25.3	4.5	28.1	4.3	30.8	4.2	33.4	4.0	36.0	4.0
28.0					15.5	4.1	19.5	4.0	22.9	3.9	26.0	3.9	29.0	3.8	31.7	3.6	34.4	3.6
30.0													26.8	3.4	29.8	3.2	32.6	3.2
32.0													24.3	3.1	27.5	3.0	30.6	2.9

新　旧　対　照　表

改　正

機械名	ラフテレーンクレーン																			
規　格	油圧伸縮ジブ型　100t 吊（1／2）																			
ブーム長(m)	10.2		11.5		13.5		15.5		17.5		19.5		21.5		23.5		25.5		27.5	
作業半径(m)	フックの地上高さ(m)	定格総荷重(t)	フックの地上高さ(m)	定格総荷重(t)	フックの地上高さ(m)	定格総荷重(t)	フックの地上高さ(m)	定格総荷重(t)	フックの地上高さ(m)	定格総荷重(t)	フックの地上高さ(m)	定格総荷重(t)	フックの地上高さ(m)	定格総荷重(t)	フックの地上高さ(m)	定格総荷重(t)	フックの地上高さ(m)	定格総荷重(t)	フックの地上高さ(m)	定格総荷重(t)
1.6	11.3	100.0																		
2.0	11.3	84.0	12.6	69.5	14.6	47.2	16.6	45.0	18.6	44.6	20.6	41.7	22.7	38.9	24.7	36.0				
2.5	11.1	74.1	12.5	63.3	14.5	46.7	16.5	45.0	18.6	44.6	20.6	41.7	22.6	38.9	24.6	36.0	26.6	31.3	28.6	25.6
3.0	11.0	66.5	12.4	58.5	14.4	46.2	16.5	45.0	18.5	44.6	20.5	41.7	22.5	38.9	24.6	36.0	26.6	31.3	28.6	25.6
3.5	10.8	60.1	12.2	54.5	14.3	45.9	16.4	45.0	18.4	44.6	20.4	41.7	22.5	38.9	24.5	36.0	26.5	31.3	28.5	25.6
4.0	10.6	54.7	12.0	51.1	14.1	45.6	16.2	43.9	18.3	42.7	20.3	41.0	22.4	38.6	24.4	35.0	26.4	30.5	28.5	25.5
4.5	10.4	50.0	11.8	48.1	14.0	45.3	16.1	42.5	18.2	40.2	20.2	40.1	22.3	38.3	24.3	33.9	26.4	29.7	28.4	25.4
5.0	10.1	45.9	11.6	45.6	13.8	45.1	15.9	42.4	18.0	40.0	20.1	39.7	22.2	37.5	24.2	32.4	26.3	28.5	28.3	25.3
5.5	9.8	42.4	11.4	42.3	13.6	42.2	15.7	41.1	17.9	39.8	20.0	38.4	22.0	35.6	24.1	30.6	26.2	27.5	28.2	25.2
6.0	9.5	38.5	11.1	38.4	13.3	38.3	15.5	38.5	17.7	38.4	19.8	36.8	21.9	34.0	24.0	29.1	26.0	26.5	28.1	25.0
7.0	8.7	32.5	10.4	32.4	12.8	32.3	15.1	32.4	17.3	32.5	19.5	32.7	21.6	31.0	23.7	26.5	25.8	24.3	27.8	23.3
8.0							14.5	27.8	16.8	27.9	19.0	28.2	21.2	27.0	23.3	23.8	25.5	22.3	27.6	21.8
9.0							13.9	24.3	16.3	24.4	18.6	24.6	20.8	23.8	23.0	21.7	25.1	20.7	27.2	20.4
10.0							13.1	21.4	15.6	21.5	18.0	21.7	20.3	21.2	22.5	19.8	24.7	19.3	26.9	19.2
12.0									14.0	17.2	16.6	17.4	19.1	17.3	21.5	16.9	23.8	16.9	26.0	17.1
14.0									11.8	13.7	14.8	14.0	17.6	14.1	20.1	14.2	22.6	14.6	24.9	15.1
16.0													15.6	11.7	18.5	12.4	21.1	12.5	23.6	12.3
18.0																	19.3	10.3	22.0	10.1
20.0																	17.1	8.6	20.1	8.5
22.0																				
24.0 ～ 40.0																				

現　行

［追加］

備　考

表の追加

新　旧　対　照　表

改　正	現　行	備　考
	［追加］	表の追加

機械名	ラフテレーンクレーン																			
規　格	油圧伸縮ジブ型　100t 吊（2／2）																			
ブーム長(m)	29.5		31.5		33.5		35.5		37.5		39.5		41.5		43.5		45.5		47.5	
作業半径(m)	フックの地上高さ(m)	定格総荷重(t)	フックの地上高さ(m)	定格総荷重(t)	フックの地上高さ(m)	定格総荷重(t)	フックの地上高さ(m)	定格総荷重(t)	フックの地上高さ(m)	定格総荷重(t)	フックの地上高さ(m)	定格総荷重(t)	フックの地上高さ(m)	定格総荷重(t)	フックの地上高さ(m)	定格総荷重(t)	フックの地上高さ(m)	定格総荷重(t)	フックの地上高さ(m)	定格総荷重(t)
1.6																				
2.0																				
2.5																				
3.0	30.6	22.4																		
3.5	30.5	22.4	32.6	19.9	34.6	19.0														
4.0	30.5	22.4	32.5	19.9	34.5	19.0	36.5	17.6	38.5	15.7										
4.5	30.4	22.4	32.4	19.9	34.4	19.0	36.5	17.6	38.5	15.7										
5.0	30.3	22.4	32.4	19.9	34.4	19.0	36.4	17.6	38.4	15.7	40.4	13.9	42.4	12.3						
5.5	30.2	22.4	32.3	19.9	34.3	19.0	36.3	17.6	38.3	15.7	40.4	13.9	42.4	12.3	44.4	10.9	46.4	9.5	48.4	7.9
6.0	30.1	22.4	32.2	19.9	34.2	19.0	36.2	17.6	38.3	15.7	40.3	13.9	42.3	12.3	44.3	10.9	46.4	9.5	48.4	7.9
7.0	29.9	21.6	32.0	19.8	34.0	18.8	36.1	17.4	38.1	15.6	40.1	13.9	42.2	12.3	44.2	10.9	46.2	9.5	48.2	7.9
8.0	29.6	20.4	31.7	19.0	33.8	17.6	35.8	16.4	37.9	15.3	39.9	13.9	42.0	12.3	44.0	10.9	46.0	9.5	48.1	7.9
9.0	29.3	19.2	31.4	17.8	33.5	16.4	35.6	15.3	37.7	14.4	39.7	13.4	41.8	12.2	43.8	10.9	45.9	9.5	47.9	7.9
10.0	29.0	18.0	31.1	16.6	33.2	15.3	35.3	14.2	37.4	13.5	39.5	12.7	41.5	12.0	43.6	10.8	45.6	9.5	47.7	7.9
12.0	28.2	15.8	30.4	14.5	32.5	13.4	34.7	12.5	36.8	11.8	38.9	11.3	41.0	10.8	43.1	10.1	45.1	9.4	47.2	7.9
14.0	27.2	14.0	29.5	12.8	31.7	11.9	33.9	11.2	36.0	10.5	38.2	10.0	40.3	9.6	42.4	9.2	44.5	8.7	46.6	7.5
16.0	26.0	11.9	28.4	11.4	30.7	10.7	32.9	10.1	35.2	9.5	37.4	9.0	39.5	8.6	41.7	8.3	43.8	7.9	46.0	6.8
18.0	24.6	10.0	27.1	9.8	29.5	9.5	31.9	9.1	34.1	8.6	36.4	8.2	38.6	7.8	40.9	7.6	43.0	7.2	45.2	6.2
20.0	22.9	8.3	25.6	8.1	28.1	8.1	30.6	8.0	33.0	7.8	35.3	7.5	37.6	7.1	39.9	6.9	42.1	6.6	44.3	5.6
22.0	20.9	7.3	23.8	7.3	26.5	7.0	29.1	6.8	31.6	6.9	34.1	6.8	36.4	6.5	38.8	6.3	41.1	6.0	43.4	5.0
24.0	18.4	6.3	21.7	6.4	24.6	6.0	27.4	5.7	30.1	5.8	32.6	5.9	35.1	6.0	37.5	5.8	39.9	5.5	42.2	4.5
26.0			19.0	5.5	22.4	5.4	25.4	5.2	28.3	5.1	31.0	5.1	33.6	5.2	36.1	5.2	38.6	5.1	41.0	4.1
28.0			15.7	4.9	19.6	5.0	23.1	4.8	26.2	4.4	29.1	4.4	31.9	4.5	34.5	4.6	37.1	4.5	39.6	3.7
30.0							20.2	4.3	23.8	4.0	26.9	4.0	29.9	4.2	32.8	4.2	35.5	4.0	38.1	3.4
32.0											24.4	3.6	27.7	3.7	30.7	3.6	33.6	3.4	36.4	3.0
34.0											21.4	3.3	25.0	3.3	28.4	3.2	31.5	3.0	34.4	2.7
36.0															25.7	2.8	29.1	2.6	32.2	2.5
38.0															22.4	2.4	26.3	2.3	29.8	2.3
40.0																	22.9	2.0	26.9	2.0

新　旧　対　照　表

改　正

機械名	ホイールクレーン																									
規　格	ラチスジブ型　65t 吊																									
ブーム長(m)	5.6		7.5		9.5		11.5		13.5		15.5		17.5		19.5		21.5		23.5		25.5		27.5		29.5		31.5	
作業半径(m)	フックの地上高さ(m)	定格総荷重(t)	フックの地上高さ(m)	定格総荷重(t)	フックの地上高さ(m)	定格総荷重(t)	フックの地上高さ(m)	定格総荷重(t)	フックの地上高さ(m)	定格総荷重(t)	フックの地上高さ(m)	定格総荷重(t)	フックの地上高さ(m)	定格総荷重(t)	フックの地上高さ(m)	定格総荷重(t)	フックの地上高さ(m)	定格総荷重(t)	フックの地上高さ(m)	定格総荷重(t)	フックの地上高さ(m)	定格総荷重(t)	フックの地上高さ(m)	定格総荷重(t)	フックの地上高さ(m)	定格総荷重(t)	フックの地上高さ(m)	定格総荷重(t)
3.0	4.1	65.0																										
3.5	3.9	40.0																										
4.0	3.6	35.0	5.1	44.4																								
4.5	3.3	25.0	4.8	37.4	7.2	44.5	9.4	44.4																				
5.0	2.8	15.0	4.4	31.0	6.9	40.2	9.2	40.1	11.3	40.0																		
5.5	2.3	12.5	3.9	27.8	6.6	36.6	8.9	36.5	11.1	36.5	13.3	36.5	15.4	36.4														
6.0	1.5	10.0	3.3	25.0	6.2	33.6	8.6	33.5	10.9	33.4	13.1	33.4	15.2	33.3	17.4	33.2												
7.0					5.2	28.8	7.9	28.7	10.3	28.6	12.6	28.6	14.8	28.5	17.0	28.5	19.1	28.5	21.2	28.4	23.3	28.4						
8.0					3.9	24.3	7.1	25.0	9.7	25.0	12.1	25.0	14.4	24.9	16.6	24.9	18.8	24.9	20.9	24.8	23.0	24.8	25.1	24.7	27.2	24.6	29.3	22.3
9.0					1.8	19.9	6.0	22.0	8.9	22.2	11.4	22.2	13.8	22.1	16.1	22.1	18.3	22.1	20.5	22.0	22.7	22.0	24.8	21.9	26.9	21.8	29.0	20.9
10.0									7.9	19.6	10.6	20.0	13.2	19.9	15.5	19.8	17.8	19.8	20.1	19.7	22.3	19.7	24.4	19.6	26.6	19.6	28.7	19.5
12.0											8.6	16.4	11.5	16.3	14.2	16.3	16.6	16.3	19.0	16.2	21.3	16.2	23.5	16.1	25.8	16.0	27.9	16.0
14.0											5.5	13.0	9.3	13.4	12.4	13.4	15.1	13.4	17.7	13.3	20.1	13.3	22.5	13.2	24.8	13.2	27.0	13.2
16.0															10.0	10.9	13.2	10.9	16.0	10.9	18.7	10.9	21.2	10.8	23.6	10.8	25.9	10.8
18.0																	10.6	9.2	13.9	9.2	16.9	9.2	19.6	9.1	22.2	9.0	24.7	9.0
20.0																					14.6	7.8	17.7	7.7	20.5	7.7	23.1	7.7
22.0																					11.7	6.8	15.3	6.7	18.5	6.7	21.3	6.7
24.0																							12.2	5.9	16.0	5.8	19.2	5.8
26.0																											16.6	5.2

現　行

［追加］

備　考

表の追加